EN	Cordless Backpack Mist Blower	INSTRUCTION MANUAL	10
SL	Akumulatorski nahrbtni puhalnik meglice	NAVODILA ZA UPORABO	22
SQ	Spërkatëse e imët, shpine, me bateri	MANUALI I PËRDORIMIT	34
BG	Акумулаторна пръскачка	РЪКОВОДСТВО ЗА ЕКСПЛОАТАЦИЯ	46
HR	Bežični leđni raspršivač aerosola	PRIRUČNIK S UPUTAMA	60
MK	Безжична прскалка за на грб	УПАТСТВО ЗА УПОТРЕБА	72
SR	Акумулаторски распршивач течности који се може носити на леђима	УПУТСТВО ЗА УПОТРЕБУ	86
RO	Pulverizator tip rucsac fără fir	MANUAL DE INSTRUCŢIUNI	99
UK	Акумуляторний ранцевий обприскувач	ІНСТРУКЦІЯ З ЕКСПЛУАТАЦІЇ	112
RU	Аккумуляторный ранцевый опрыскиватель	РУКОВОДСТВО ПО ЭКСПЛУАТАЦИИ	126

PM001G

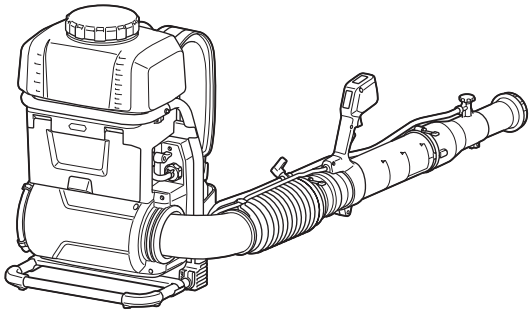

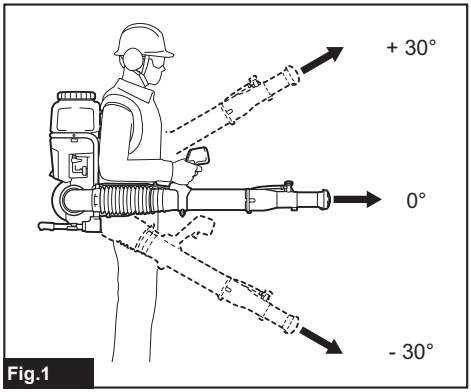

Fig.1

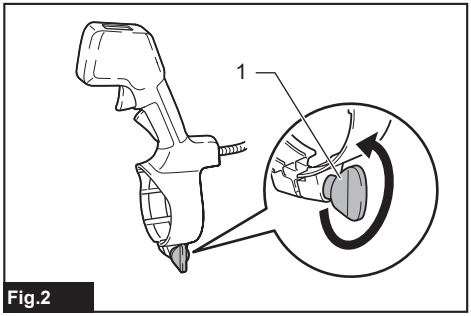

Fig.2

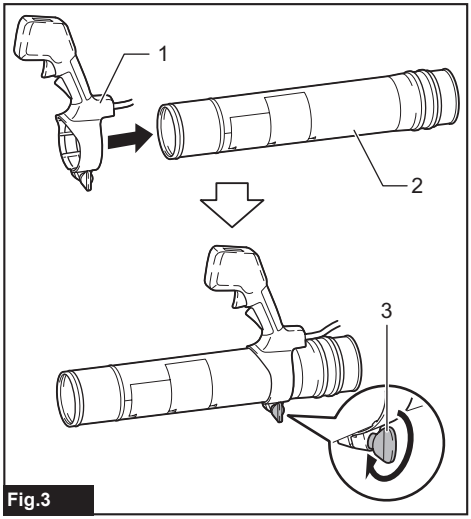

Fig.3

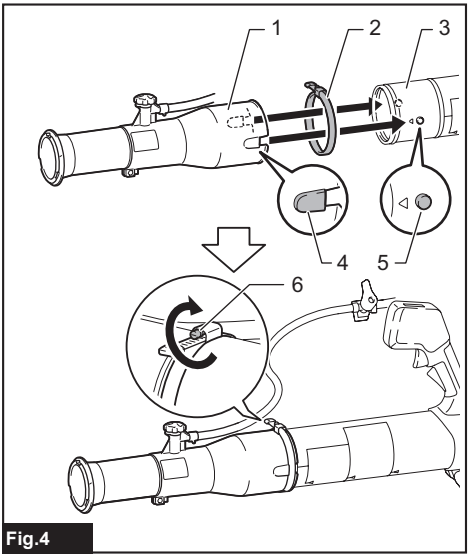

Fig.4

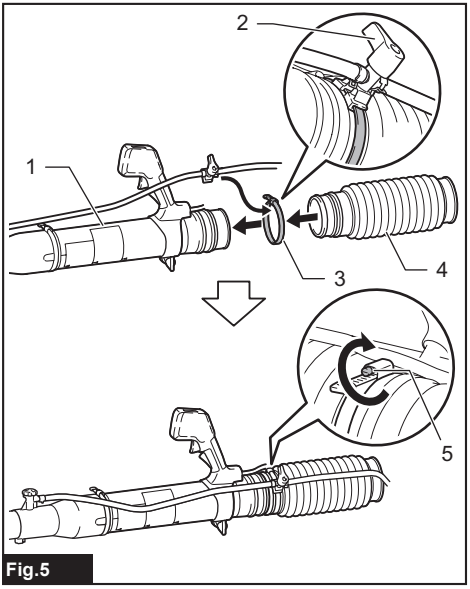

Fig.5

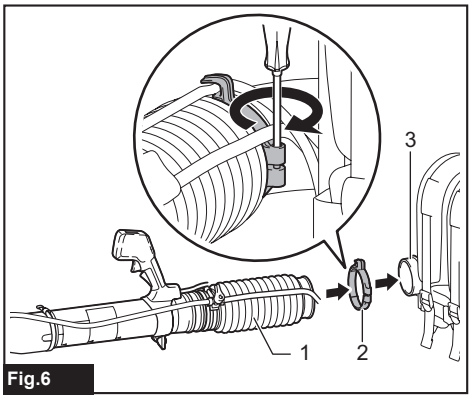

Fig.6

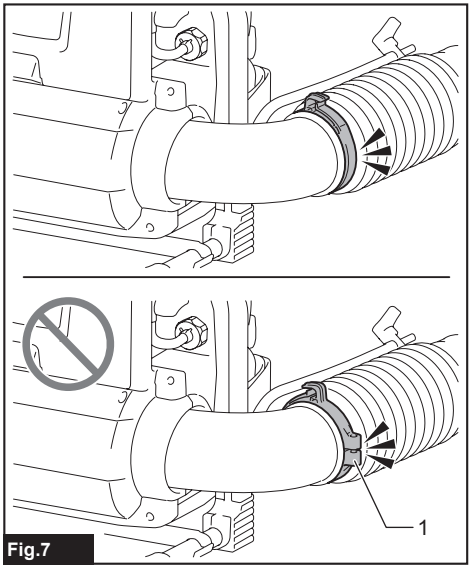

Fig.7

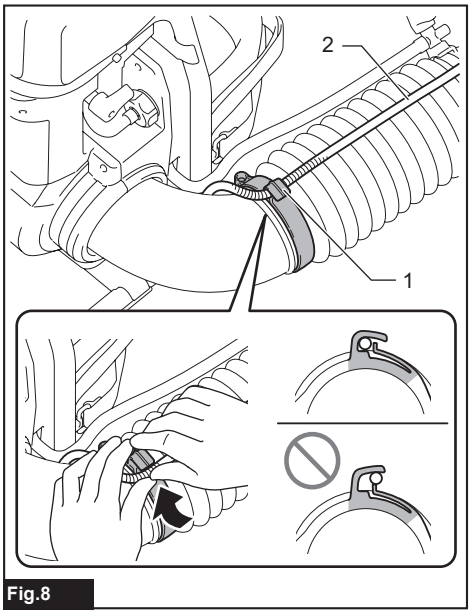

Fig.8

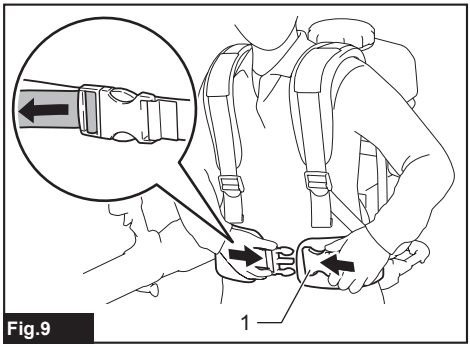

Fig.9

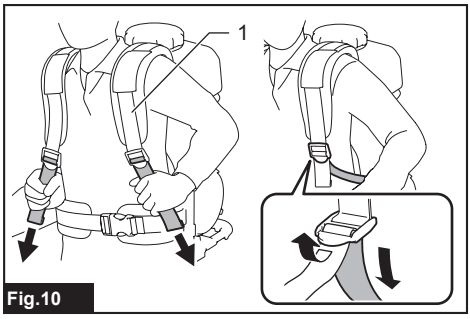

Fig.10

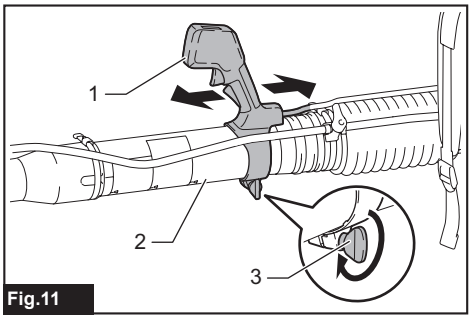

Fig.11

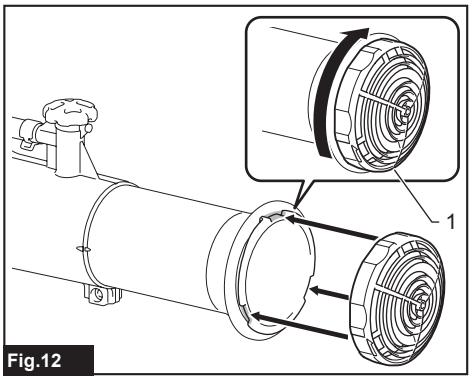

Fig.12

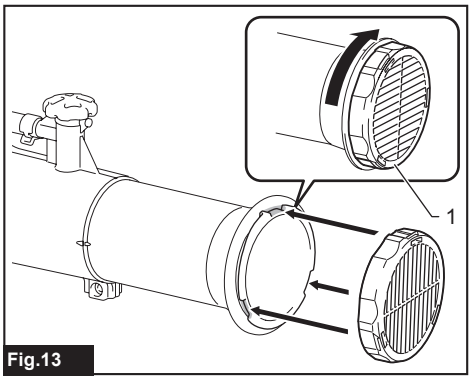

Fig.13

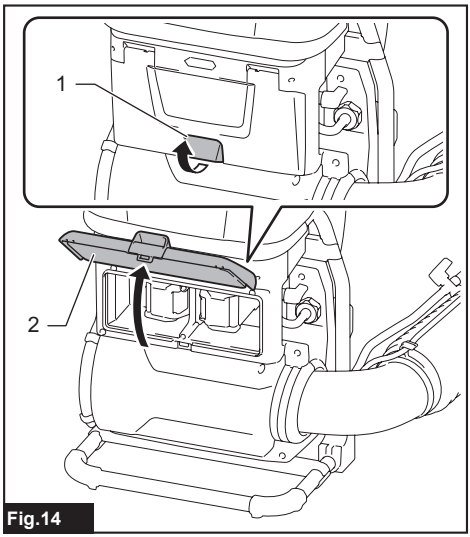

Fig.14

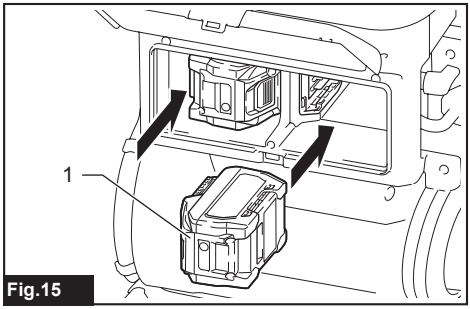

Fig.15

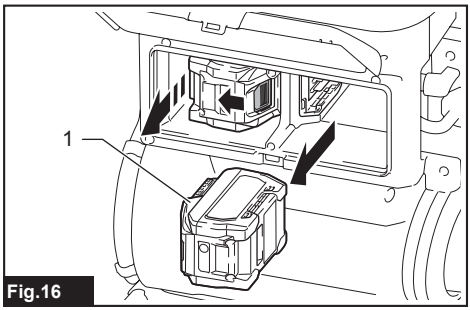

Fig.16

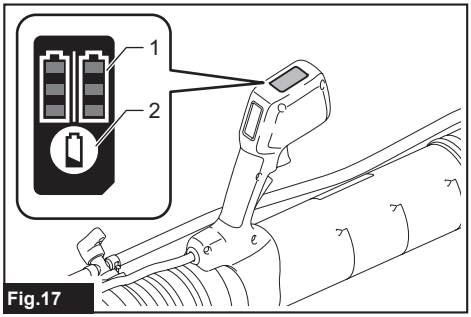

Fig.17

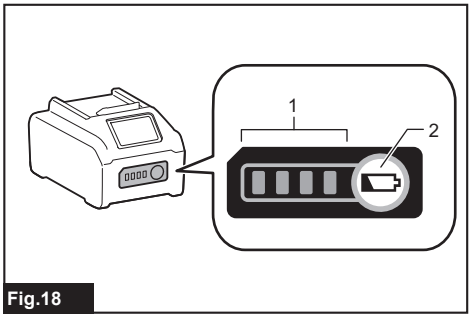

Fig.18

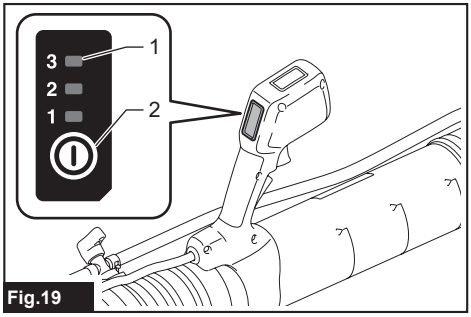

Fig.19

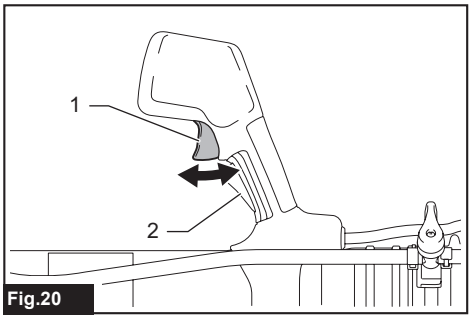

Fig.20

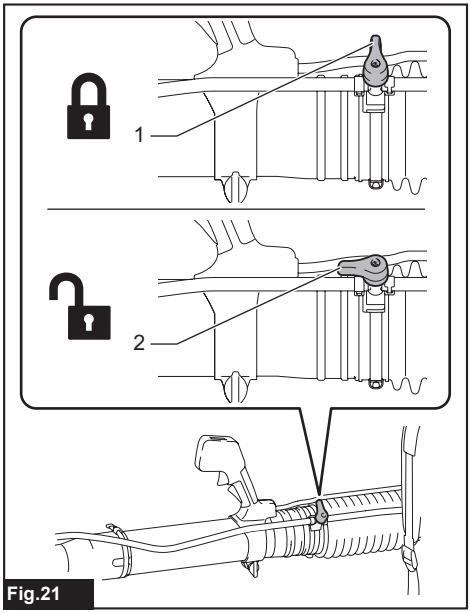

Fig.21

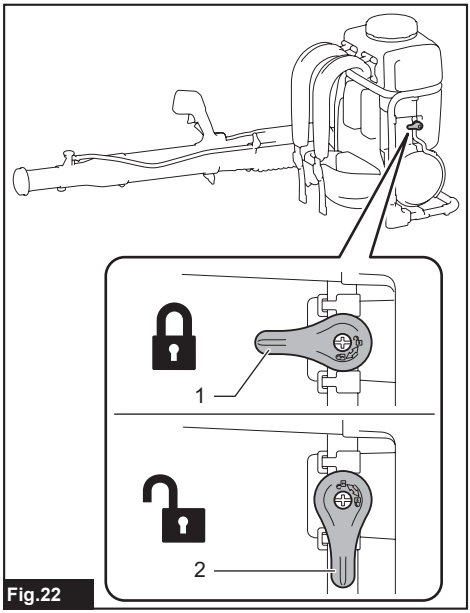

Fig.22

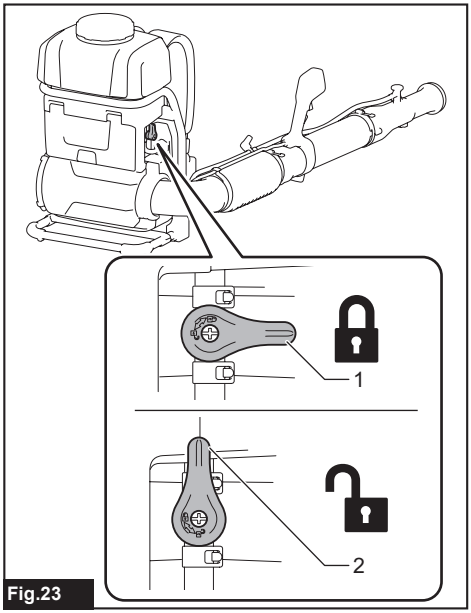

Fig.23

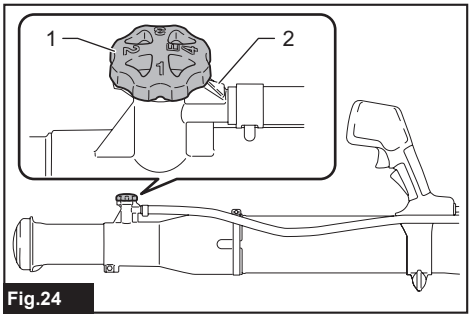

Fig.24

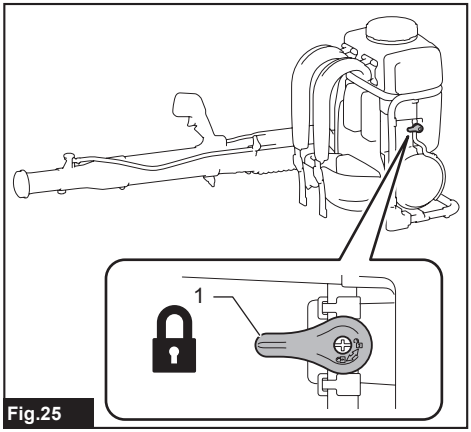

Fig.25

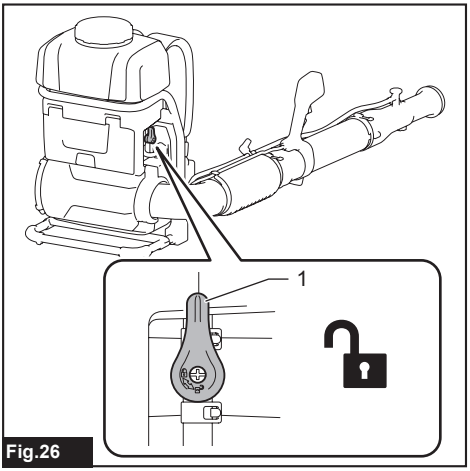

Fig.26

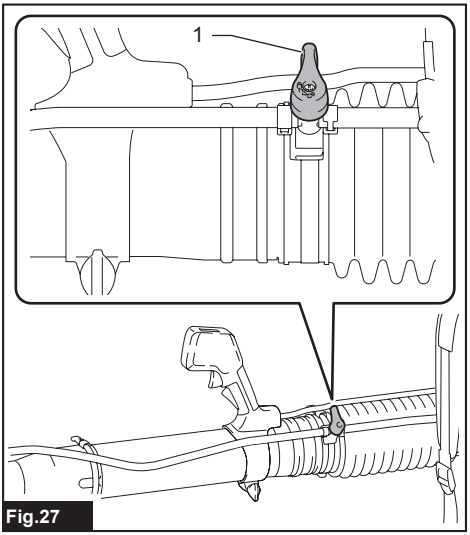

Fig.27

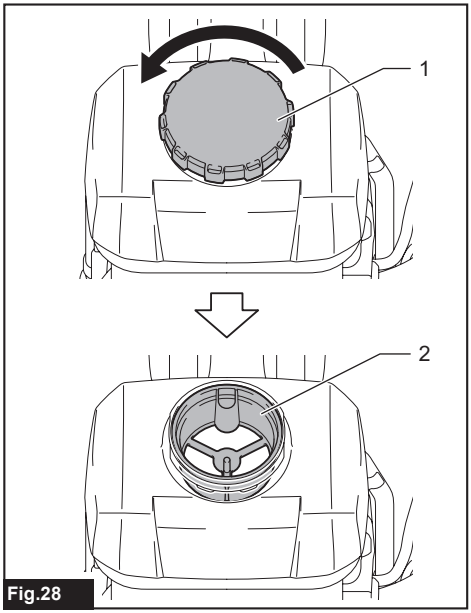

Fig.28

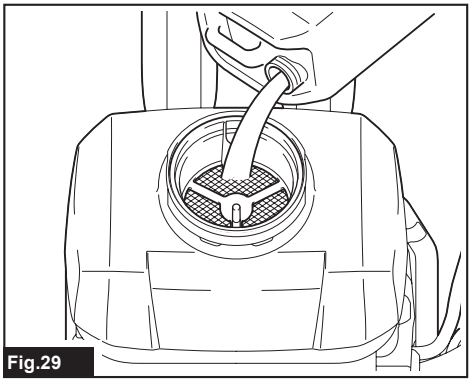
Fig.29

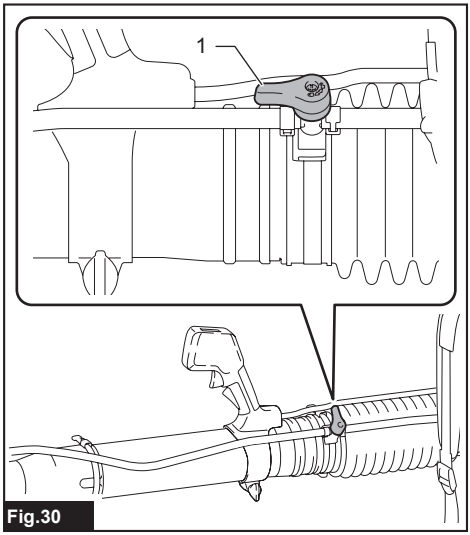

Fig.30

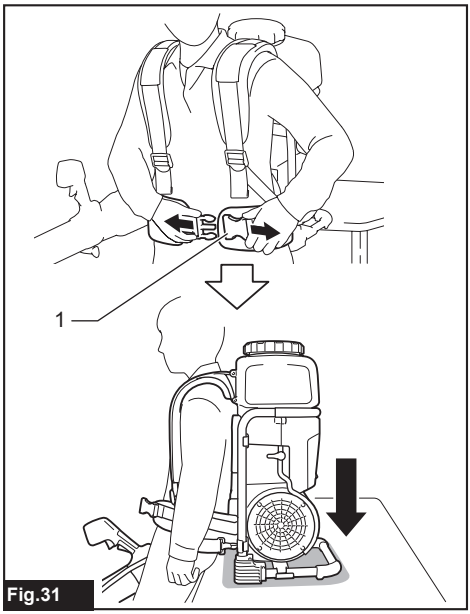

Fig.31

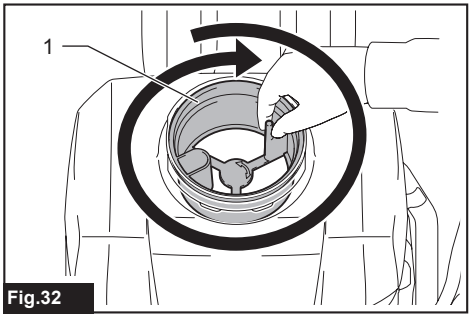

Fig.32

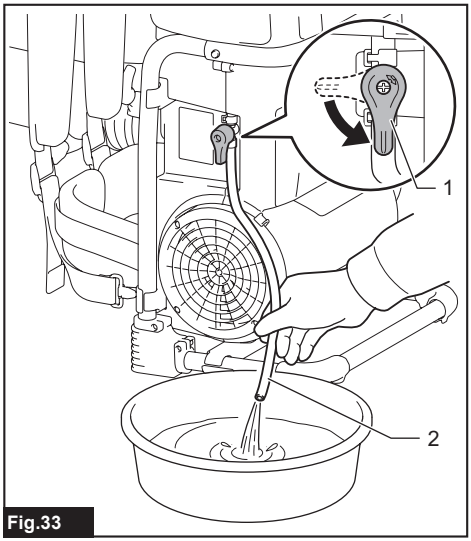

Fig.33

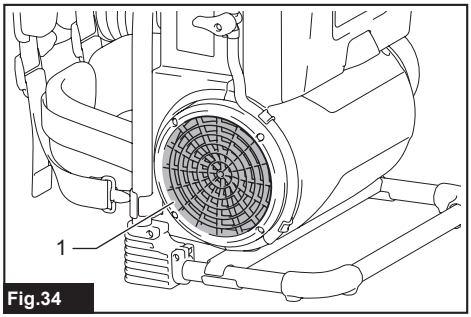

Fig.34

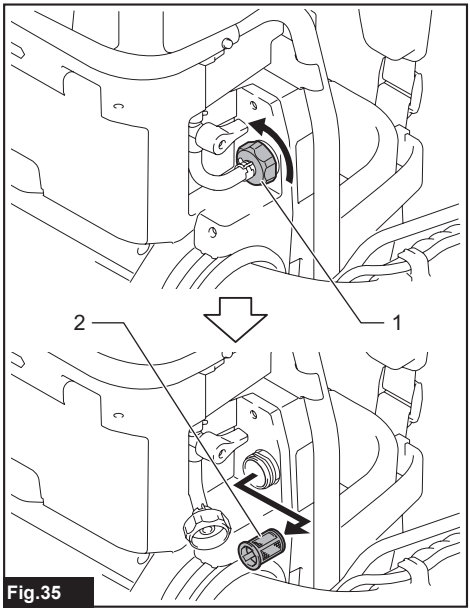

Fig.35

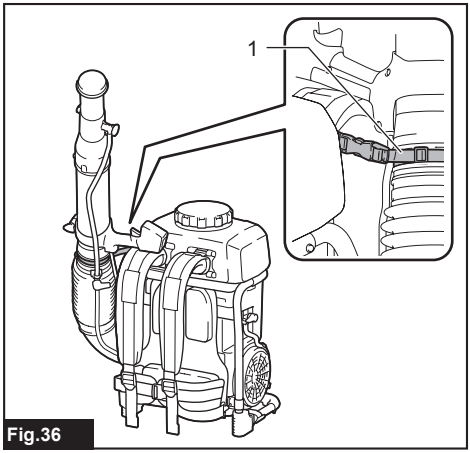

Fig.36

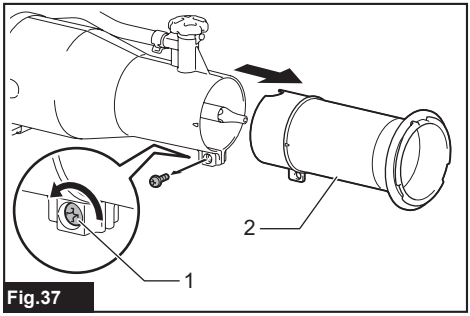

Fig.37

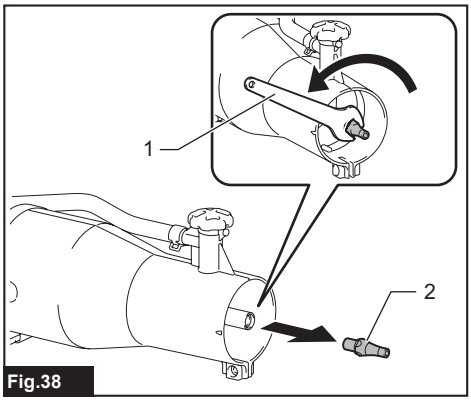

Fig.38

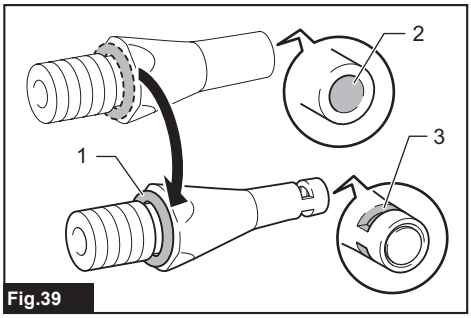

Fig.39

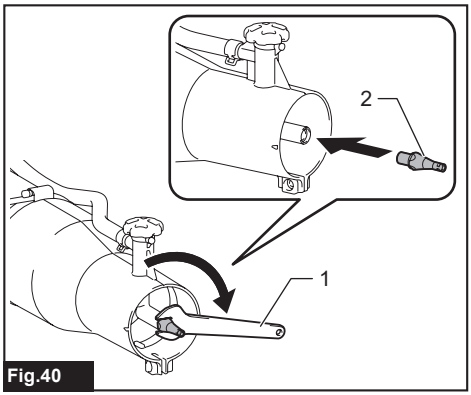

Fig.40

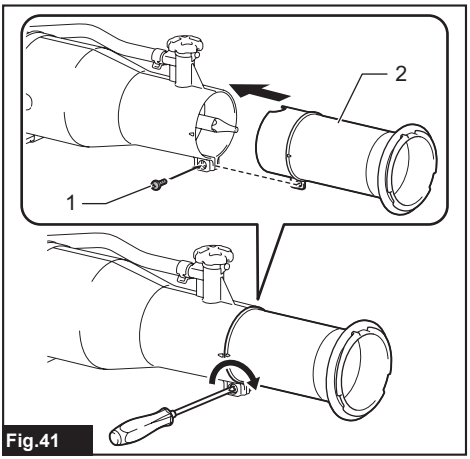

Fig.41

SPECIFICATIONS

Model:		PM001G
Capacities	Air volume	7.4 - 14.3 m^3/min *1
	Air speed (average)	28.0 - 53.0 m/s
	Air speed (max.)	34.0 - 64.0 m/s
Tank capacity		15 l
Volume of total residual		50 ml or less
Dimensions (L x W x H) (with end nozzle)		320 mm x 600 mm x 690 mm
Rated voltage		D.C. 36 V - 40 V max
Net weight	*2	11.9 kg
	*3	13.2 - 15.7 kg
Protection degree		IPX4

- Due to our continuing program of research and development, the specifications herein are subject to change without notice.
- Specifications may differ from country to country.

*1: Maximum air flow rate is 858 m^3/h.
*2: Weight when the tank is empty, without the batteries, with pipes, nozzle and harnesses.
*3: The lightest and heaviest combination of weight, according to EPTA-Procedure 01/2014. The weight may differ depending on the attachment(s), including the battery cartridge(s).

Applicable battery cartridge and charger

Battery cartridge	BL4050F / BL4080F
Charger	DC40RA / DC40RB / DC40RC

- Some of the battery cartridges and chargers listed above may not be available depending on your region of residence.

⚠***WARNING:*** **Only use the battery cartridges and chargers listed above.** Use of any other battery cartridges and chargers may cause injury and/or fire.

⚠***WARNING:*** **Do not use a corded power supply such as portable power pack with this machine.**

Spraying specifications

Horizontal spray range

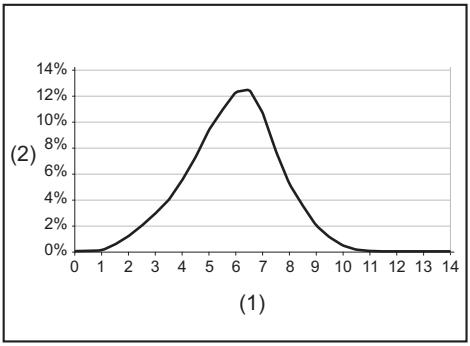

(1) Distance from flow delivery (m) **(2)** Percentage of medium deposited on the ground

Droplet size

Droplet size with standard nozzle

Adjustment knob setting	Dv 0.1	Dv 0.5	Dv 0.9
1	22 µm	57 µm	112 µm
2	37 µm	102 µm	251 µm
3	40 µm	111 µm	267 µm
4	42 µm	115 µm	280 µm

Droplet size with ULV nozzle

Adjustment knob setting	Dv 0.1	Dv 0.5	Dv 0.9
1 - 4	14 µm	41 µm	85 µm

Discharge rate for working positions

► **Fig.1**

Discharge rate with standard nozzle

Adjustment knob setting	Nozzle angle		
	- 30°	**0°**	**30°**
1	0.23 l/min	0.19 l/min	0.12 l/min
2	1.13 l/min	0.71 l/min	0.34 l/min
3	1.37 l/min	0.95 l/min	0.49 l/min
4	1.55 l/min	1.21 l/min	0.51 l/min

Discharge rate with ULV nozzle

Adjustment knob setting	Nozzle angle		
	- 30°	**0°**	**30°**
1 - 4	0.05 l/min	0.04 l/min	0.03 l/min

NOTE: The values in this spraying specifications may differ depending on the working conditions or ambient temperature.

Symbols

The followings show the symbols which may be used for the equipment. Be sure that you understand their meaning before use.

	Take particular care and attention.
	Read instruction manual.
	Wear eye and ear protection.
	Wear respiratory protection.
	Do not expose to moisture.
	Wear sturdy boots with nonslip soles. Steeltoed safety boots are recommended.
	Wear protective gloves.
	Wear protective clothes.
	Keep bystanders away when spraying.
	Keep hands away from rotating parts.
	Long hair may cause entanglement accident.
	Keep bystanders away.
	Weight when the tank is empty.
	Weight when the tank is full.

	Only for EU countries Due to the presence of hazardous components in the equipment, waste electrical and electronic equipment, accumulators and batteries may have a negative impact on the environment and human health. Do not dispose of electrical and electronic appliances or batteries with household waste! In accordance with the European Directive on waste electrical and electronic equipment and on accumulators and batteries and waste accumulators and batteries, as well as their adaptation to national law, waste electrical equipment, batteries and accumulators should be stored separately and delivered to a separate collection point for municipal waste, operating in accordance with the regulations on environmental protection. This is indicated by the symbol of the crossed-out wheeled bin placed on the equipment.
	Guaranteed sound power level according to EU Outdoor Noise Directive.
	Sound power level according to Australia NSW Noise Control Regulation.

Intended use

The machine is intended for blowing mist.

Noise

The typical A-weighted noise level determined according to ISO22868:
Sound pressure level (L_{pA}) : 84.5 dB (A)
Sound power level (L_{WA}) : 103.3 dB (A)
Uncertainty (K) : 2.3 dB(A)

NOTE: The declared noise emission value(s) has been measured in accordance with a standard test method and may be used for comparing one tool with another.

NOTE: The declared noise emission value(s) may also be used in a preliminary assessment of exposure.

⚠***WARNING:*** **Wear ear protection.**

⚠***WARNING:*** **The noise emission during actual use of the power tool can differ from the declared value(s) depending on the ways in which the tool is used especially what kind of workpiece is processed.**

⚠***WARNING:*** **Be sure to identify safety measures to protect the operator that are based on an estimation of exposure in the actual conditions of use (taking account of all parts of the operating cycle such as the times when the tool is switched off and when it is running idle in addition to the trigger time).**

Vibration

The vibration total value (tri-axial vector sum) determined according to ISO22867:
Work mode: operation without load
Vibration emission (a_h) : 2.5 m/s^2 or less
Uncertainty (K) : 1.5 m/s^2

NOTE: The declared vibration total value(s) has been measured in accordance with a standard test method and may be used for comparing one tool with another.

NOTE: The declared vibration total value(s) may also be used in a preliminary assessment of exposure.

⚠***WARNING:*** **The vibration emission during actual use of the power tool can differ from the declared value(s) depending on the ways in which the tool is used especially what kind of workpiece is processed.**

⚠***WARNING:*** **Be sure to identify safety measures to protect the operator that are based on an estimation of exposure in the actual conditions of use (taking account of all parts of the operating cycle such as the times when the tool is switched off and when it is running idle in addition to the trigger time).**

Declarations of Conformity

For European countries only

The Declarations of conformity are included in Annex A to this instruction manual.

SAFETY WARNINGS

General power tool safety warnings

⚠***WARNING*** **Read all safety warnings, instructions, illustrations and specifications provided with this power tool.** Failure to follow all instructions listed below may result in electric shock, fire and/or serious injury.

Save all warnings and instructions for future reference.

The term "power tool" in the warnings refers to your mains-operated (corded) power tool or battery-operated (cordless) power tool.

Cordless Backpack Mist Blower Safety Instructions

⚠***WARNING:*** **Read all safety warnings and all instructions.** Failure to follow the warnings and instructions may result in electric shock, fire and/or serious injury.

Save all warnings and instructions for future reference.

General Instructions

1. **To ensure correct and safe operation, the user must read, understand and follow this instruction manual to assure familiarity with the handling of the machine. Users insufficiently informed will risk danger to themselves as well as others due to improper handling.**
2. **It is recommended to lend the machine only to people who have proven to be experienced with mist blowers.**
3. **Children and young persons aged under 18 years must not be allowed to operate the machine. Persons over the age of 16 years may however use the machine for the purpose of being trained only while under the direct supervision of a qualified trainer.**
4. **Only use plant protection products that are specifically approved for use with mist blowers by the manufacturer and that meet all applicable safety regulations, standards, and ordinances.**
5. **All operating and servicing people should be trained and familiarized with the proper handling procedures for the chemical products being used, as well as with liquid chemical disposal regulations.**
6. **To reduce the risk of injury when using chemical products, wear proper protective apparel when filling, using and cleaning the mist blower. Always follow all of the chemical manufacturer's instructions with respect to proper eye, skin and respiratory protection.**
7. **When using toxic chemicals, the operator and any bystanders may need to wear a properly fitted respirator for the chemical being used. Refer to the chemical product label. Breathing toxic chemicals can cause serious or fatal injury.**

Intended use of the machine

1. **The machine is only intended for spraying liquid chemicals and other liquids to control pests and weeds in fruit, flower and vegetable gardens, on trees and bushes and on other plants, such as coffee, tobacco and cotton. It is also useful for the maintenance of young trees to control the bark beetle and other pests and plant diseases. Never use for any other purposes.**

Training

1. **Read the instructions carefully. Be familiar with the controls and the correct use of the machine.**
2. **Never allow children, persons with reduced physical, sensory or mental capabilities or lack of experience and knowledge or people unfamiliar with these instructions to use the machine. Local regulations may restrict the age of the operator.**
3. **Never operate the machine while people, especially children, or pets are nearby.**
4. **Keep in mind that the operator or user is responsible for accidents or hazards occurring to other people or their property.**

Preparation

1. **Always wear substantial footwear and long trousers while operating the machine.**
2. **Do not wear loose clothing or jewellery that can be drawn into the air inlet. Keep long hair away from the air inlets.**
3. **To prevent dust irritation the wearing of a face mask is recommended.**
4. **While operating the machine, always wear non-slip and protective footwear.** Non-skid, closed-toed safety boots and shoes will reduce the risk of injury.
5. **Always wear rubber/chemical-resistant gloves and rubber/chemical boots when working with the machine.**

Handling of chemicals

1. **Some chemicals may contain toxic and/or caustic substances. Such chemicals can be dangerous and cause serious or fatal injury to persons and animals and/or severe damage to plants and the environment. Avoid direct contact with chemicals. Follow the chemical manufacturer's instructions with respect to any contact with its product.**
2. **Read the manufacturer's label and instruction manual each time before mixing or using the chemical and before storing or disposal. Careless or improper use may cause serious or fatal injury.**
3. **Carefully read the labels on chemical containers before use. Chemicals are classified into categories of toxicity. Each category will have unique handling characteristics. Familiarize yourself with the characteristics for the category of the chemical you are using. Chemicals may be used only by persons trained in their handling and the appropriate first-aid measures.**
4. **Chemicals may be harmful to persons, animals and the environment if improperly used. It is advisable not to use some chemicals that are caustic, corrosive or poisonous with the machine.**
5. **Mix only compatible pesticides. Wrong mixtures can produce toxic fumes. When handling and spraying chemicals, make sure you are operating in accordance with your local environmental protection rules and guidelines. Do not spray when it is windy. To help protect the environment, use only the recommended dosage.**
6. **Avoid opening your mouth such as eating, drinking, or smoking while handling chemicals or while you are spraying. Never blow through nozzles, tubes, pipes or any other component by your mouth. Always handle chemicals in a well-ventilated area while wearing appropriate protective clothing and safety equipment.**
7. **Do not store or transport chemicals together with food, drink, or medicines, and never reuse a chemical container for any other purposes. Do not transfer liquid chemicals to other containers, especially food and/or drink containers.**
8. **Keep the product's label ready to read to or show the persons you consult. Clean all chemical spills immediately. In case of accidental contact or ingestion of chemicals or in case of contamination of clothing, stop working and immediately consult the chemical manufacturer's instructions. If doubtful about what to do, ask a doctor or poison control center for advice immediately.**
9. **Dispose of any residue observing the laws and regulations of your region of residence.**
10. **Keep chemicals out of reach of children, other unauthorized people and animals. When not in use, store chemicals in a safe and locked place. Follow the manufacturer's recommendations for proper storage.**

Preparing chemicals

1. **Prepare chemical solutions following the chemical manufacturer's instructions.**
2. **Prepare solution only enough for the job at hand so that no solution is left over.**
3. **Mix chemicals only by following instructions. Wrong mixtures can produce toxic fumes or explosive mixtures.**
4. **Never spray undiluted chemicals.**
5. **Prepare solution and fill the container outdoors only in a well-ventilated place.**

Storing chemicals

1. **Do not store spray solution in the container for more than one day.**
2. **Always store and transport spray solution only in approved containers.**
3. **Never store or transport the spray solution in containers intended for foods, drinks or animal feed.**
4. **Do not store or transport spray solution with foods, drinks or animal feed.**
5. **Keep spray solution out of the reach of children, other unauthorized people and animals.**
6. **Store the spray solution in a locked place secured against unauthorized use.**

Disposing of chemicals

1. **Never dispose of residual chemicals or contaminated rinsing solutions in waterways, drains, sewers, street gutters, manholes or the like.**
2. **When disposing of contaminated rinse, observe your all applicable laws, regulations and ordinances.**
3. **Strictly observe the precautionary instructions of the chemical manufacturer.**

Filling the tank

1. **Make sure that the draining lever and nozzle lever are closed.**
2. **Before using the mist blower with chemicals, fill the tank with fresh water to assure that you have assembled it properly and practice spraying. Also, check for any leaks at this time. When thoroughly familiar with the mist blower operation, follow normal operating procedures.**
3. **Fill the tank in well-ventilated areas or outdoors.**

4. **Do not use flammables in the mist blower, which may cause explosion resulting in serious or fatal injury.**
5. **Do not use caustic or corrosive materials in the mist blower, which could result in damage to the machine.**
6. **Do not use liquid with temperature exceeds 50 °C (122 °F) to reduce the risk of scalding and damage to the machine.**
7. **To fill the tank, place the mist blower on a level surface. To reduce the risk of contaminating the surrounding environment, be careful not to overfill the tank with chemical solution.**
8. **To reduce the risk of injury, do not fill the tank while wearing the machine on your back.**
9. **If you fill the solution container with a hose attached to a central water supply, be sure the end of the hose is out of the solution to reduce the risk of backflow.**
10. **Calculate the correct amount of chemical solution so that it is used up at one time, with no extra solution left over in the tank.**
11. **After filling, tighten the tank cap firmly.**
12. **Check for leakage while refilling and during operation. A leak from the tank or a loose fitting could soak your clothing and come into contact with your skin.**
13. **Fill the tank with liquid according to operator's body size or strength.**

Operation

1. **Switch off the machine and remove the battery cartridges and make sure that all moving parts have come to a complete stop**
   - **whenever you leave the machine.**
   - **before clearing blockages.**
   - **before checking, cleaning or working on the machine.**
   - **if the machine starts to vibrate abnormally.**
2. **Operate the machine only in daylight or in good artificial light.**
3. **Do not overreach and keep proper balance and footing at all times.**
4. **Always be sure of your footing on slopes.**
5. **Walk, never run.**
6. **Keep all cooling air inlets clear of debris.**
7. **Never spray in the direction of bystanders.**
8. **Operate the machine in a recommended position and on a firm surface.**
9. **Do not operate the machine at high places.**
10. **Never point the nozzle at anyone in the vicinity when using the machine.**
11. **Never block suction inlet and/or mist blower outlet.**
    - **Be careful not to block suction inlet or mist blower outlet with dust or dirt when operating in dusty area.**
    - **Do not use nozzles other than the nozzles provided by Makita.**
12. **Do not operate the machine near open window, etc.**
13. **Operating the machine only at reasonable hours is recommended - not early in the morning or late at night when people might be disturbed.**
14. **If the machine strikes any foreign objects or should start making any unusual noise or vibration, immediately switch off the machine to stop it. Remove the battery cartridges from the machine and inspect the machine for damage before restarting and operating the machine. If the machine is damaged, ask Makita Authorized Service Centers for repair.**
15. **Do not insert fingers or other objects into suction inlet or mist blower outlet.**
16. **Prevent unintentional starting. Ensure the switch is in the off-position before inserting battery cartridges, picking up or carrying the machine. Carrying the machine with your finger on the switch or energizing the machine that has the switch on invites accidents.**
17. **Do not operate the machine near flammable materials.**
18. **Avoid operating the machine for a long time in low temperature environment.**
19. **Do not use the machine when there is a risk of lightning.**
20. **When you use the machine on muddy ground, wet slope, or slippery place, pay attention to your footing.**
21. **Do not use the machine in bad weather where visibility is limited.** Failure to do so may cause fall or incorrect operation due to low visibility.
22. **Do not submerge the machine into a puddle.**
23. **Do not leave the machine unattended outdoors in the rain.**
24. **Do not use the machine in the snow.**
25. **During operation, keep the cord away from obstacles. The cord caught by obstacles may cause serious injury.**
26. **Avoid working in freezing temperatures as the liquid in the tank may freeze.**

After operation

1. **Always wash yourself thoroughly with soap and water after spraying or handling chemicals. Shower immediately, and wash all protective clothing separately from other items. Follow any additional recommendations of the chemical manufacturer.**
2. **Empty, rinse and clean the tank and strainer after each use. This helps to prevent the solution from crystallizing, which could later cause clogging and chemical damage to the machine. In addition, residual chemicals may have undesirable effects during subsequent spraying with a different type of chemical (e.g., residual herbicide may damage or kill plants being sprayed with a pesticide).**
3. **Do not store the machine with spray solution in the tank.**

Maintenance and storage

1. **Keep all nuts, bolts and screws tight to be sure the machine is in safe working condition.**
2. **If the parts are worn or damaged, replace them with parts provided by Makita.**
3. **Store the machine in a dry place out of the reach of children.**
4. **When you stop the machine for inspection, servicing, storage, or changing accessory, switch off the machine and make sure that all moving parts come to a complete stop, and remove the battery cartridges. Cool down the machine before making any work on the machine. Maintain the machine with care and keep it clean.**
5. **Always cool down the machine before storing.**
6. **Do not expose the machine to rain. Store the machine indoors.**
7. **When you lift the machine, be sure to bend your knees and be careful not to hurt your back.**
8. **When washing the machine, do not let water enter the electrical mechanism such as battery, motor, and terminals.**
9. **When storing the machine, avoid direct sunlight and rain, and store it in a place where it does not get hot or humid.**
10. **When carrying the machine, be sure to hold the machine firmly.**
11. **When carrying the machine, be careful not to get the cord caught by obstacles.**

Battery tool use and care

1. **Recharge only with the charger specified by the manufacturer.** A charger that is suitable for one type of battery pack may create a risk of fire when used with another battery pack.
2. **Use power tools only with specifically designated battery packs.** Use of any other battery packs may create a risk of injury and fire.
3. **When battery pack is not in use, keep it away from other metal objects, like paper clips, coins, keys, nails, screws or other small metal objects, that can make a connection from one terminal to another.** Shorting the battery terminals together may cause burns or a fire.
4. **Under abusive conditions, liquid may be ejected from the battery; avoid contact. If contact accidentally occurs, flush with water. If liquid contacts eyes, additionally seek medical help.** Liquid ejected from the battery may cause irritation or burns.
5. **Do not use a battery pack or tool that is damaged or modified.** Damaged or modified batteries may exhibit unpredictable behaviour resulting in fire, explosion or risk of injury.
6. **Do not expose a battery pack or tool to fire or excessive temperature.** Exposure to fire or temperature above 130 °C may cause explosion.
7. **Follow all charging instructions and do not charge the battery pack or tool outside the temperature range specified in the instructions.** Charging improperly or at temperatures outside the specified range may damage the battery and increase the risk of fire.

Electrical and battery safety

1. **Do not dispose of the battery(ies) in a fire.** The cell may explode. Check with local codes for possible special disposal instructions.
2. **Do not open or mutilate the battery(ies).** Released electrolyte is corrosive and may cause damage to the eyes or skin. It may be toxic if swallowed.
3. **Do not charge battery in rain, or in wet locations.**
4. **Do not charge the battery outdoors.**
5. **Do not handle charger, including charger plug, and charger terminals with wet hands.**
6. **Do not replace the battery with wet hands.**
7. **Do not replace the battery in the rain.**
8. **Do not wet the terminal of battery with liquid such as water, or submerge the battery. Do not leave the battery in the rain, nor charge, use, or store the battery in a damp or wet place.** If the terminal gets wet or liquid enters inside of battery, the battery may be short circuited and there is a risk of overheat, fire, or explosion.
9. **After removing the battery from the machine or charger, be sure to store it in a dry place.**
10. **If the battery cartridge gets wet, drain the water inside and then wipe it with a dry cloth. Dry the battery cartridge completely in a dry place before use.**

Service

1. **Have your power tool serviced by a qualified repair person using only identical replacement parts.** This will ensure that the safety of the power tool is maintained.
2. **Never service damaged battery packs.** Service of battery packs should only be performed by the manufacturer or authorized service providers.

SAVE THESE INSTRUCTIONS.

⚠*WARNING:* DO NOT let comfort or familiarity with product (gained from repeated use) replace strict adherence to safety rules for the subject product.

MISUSE or failure to follow the safety rules stated in this instruction manual may cause serious personal injury.

Important safety instructions for battery cartridge

1. **Before using battery cartridge, read all instructions and cautionary markings on (1) battery charger, (2) battery, and (3) product using battery.**
2. **Do not disassemble or tamper with the battery cartridge.** It may result in a fire, excessive heat, or explosion.
3. **If operating time has become excessively shorter, stop operating immediately. It may result in a risk of overheating, possible burns and even an explosion.**
4. **If electrolyte gets into your eyes, rinse them out with clear water and seek medical attention right away. It may result in loss of your eyesight.**

5. **Do not short the battery cartridge:**
   (1) **Do not touch the terminals with any conductive material.**
   (2) **Avoid storing battery cartridge in a container with other metal objects such as nails, coins, etc.**
   (3) **Do not expose battery cartridge to water or rain.**

   A battery short can cause a large current flow, overheating, possible burns and even a breakdown.
6. **Do not store and use the tool and battery cartridge in locations where the temperature may reach or exceed 50 °C (122 °F).**
7. **Do not incinerate the battery cartridge even if it is severely damaged or is completely worn out. The battery cartridge can explode in a fire.**
8. **Do not nail, cut, crush, throw, drop the battery cartridge, or hit against a hard object to the battery cartridge.** Such conduct may result in a fire, excessive heat, or explosion.
9. **Do not use a damaged battery.**
10. **The contained lithium-ion batteries are subject to the Dangerous Goods Legislation requirements.**
    For commercial transports e.g. by third parties, forwarding agents, special requirement on packaging and labeling must be observed.
    For preparation of the item being shipped, consulting an expert for hazardous material is required.
    Please also observe possibly more detailed national regulations.
    Tape or mask off open contacts and pack up the battery in such a manner that it cannot move around in the packaging.
11. **When disposing the battery cartridge, remove it from the tool and dispose of it in a safe place. Follow your local regulations relating to disposal of battery.**
12. **Use the batteries only with the products specified by Makita.** Installing the batteries to non-compliant products may result in a fire, excessive heat, explosion, or leak of electrolyte.
13. **If the tool is not used for a long period of time, the battery must be removed from the tool.**
14. **During and after use, the battery cartridge may take on heat which can cause burns or low temperature burns. Pay attention to the handling of hot battery cartridges.**
15. **Do not touch the terminal of the tool immediately after use as it may get hot enough to cause burns.**
16. **Do not allow chips, dust, or soil stuck into the terminals, holes, and grooves of the battery cartridge.** It may cause heating, catching fire, burst and malfunction of the tool or battery cartridge, resulting in burns or personal injury.
17. **Unless the tool supports the use near high-voltage electrical power lines, do not use the battery cartridge near high-voltage electrical power lines.** It may result in a malfunction or breakdown of the tool or battery cartridge.
18. **Keep the battery away from children.**

SAVE THESE INSTRUCTIONS.

> ⚠ ***CAUTION:*** **Only use genuine Makita batteries.** Use of non-genuine Makita batteries, or batteries that have been altered, may result in the battery bursting causing fires, personal injury and damage. It will also void the Makita warranty for the Makita tool and charger.

Tips for maintaining maximum battery life

1. **Charge the battery cartridge before completely discharged. Always stop tool operation and charge the battery cartridge when you notice less tool power.**
2. **Never recharge a fully charged battery cartridge. Overcharging shortens the battery service life.**
3. **Charge the battery cartridge with room temperature at 10 °C - 40 °C (50 °F - 104 °F). Let a hot battery cartridge cool down before charging it.**
4. **When not using the battery cartridge, remove it from the tool or the charger.**
5. **Charge the battery cartridge if you do not use it for a long period (more than six months).**

ASSEMBLY

> ⚠ ***CAUTION:*** **Always be sure that all the battery cartridges are removed before carrying out any work on the machine.** Failure to remove all the battery cartridges may result in serious personal injury from accidental start-up.

Assembling blower pipes

1. Loosen the clamp screw.
► **Fig.2:** **1.** Clamp screw

2. Install the control handle to the swivel pipe and tighten the clamp screw.
► **Fig.3:** **1.** Control handle **2.** Swivel pipe **3.** Clamp screw

> ***NOTICE:*** **Be careful not to twist the cable of the control handle when attaching the control handle to the swivel pipe.**

3. Loosen the screw on the hose clamp, and then attach the hose clamp to the end nozzle. Align the grooves on the end nozzle with the protrusions on the swivel pipe, then attach the end nozzle to the swivel pipe, and then tighten the screw on the hose clamp.
► **Fig.4:** **1.** End nozzle **2.** Hose clamp **3.** Swivel pipe **4.** Groove **5.** Protrusion **6.** Screw

4. Loosen the screw on the hose clamp, then attach the nozzle lever to the hose clamp, and then attach the hose clamp to the flexible pipe. Attach the swivel pipe to the flexible pipe, and then tighten the screw on the hose clamp.
► **Fig.5:** **1.** Swivel pipe **2.** Nozzle lever **3.** Hose clamp **4.** Flexible pipe **5.** Screw

5. Loosen the screw on the hose clamp, and then attach the hose clamp to the flexible pipe. Attach the flexible pipe to the elbow, and then tighten the screw on the hose clamp.
► **Fig.6: 1.** Flexible pipe **2.** Hose clamp **3.** Elbow

NOTICE: **Make sure that the screw on the hose clamp is not facing outward as shown in the figure.**
► **Fig.7: 1.** Screw

6. Clamp the control cable to the cable holders.
► **Fig.8: 1.** Cable holder **2.** Control cable

NOTICE: **Make sure that the control cable is securely fixed to the cable holder.**

Adjusting the belt and shoulder harness

1. Put on the machine, then lock the buckle of the waist belt, and then adjust the length of the waist belt.
► **Fig.9: 1.** Buckle

2. Adjust the length of the shoulder harness.
► **Fig.10: 1.** Shoulder harness

Adjusting the control lever position

Loosen the clamp screw. Move the control handle along the swivel pipe to the most comfortable position, and then tighten the clamp screw.
► **Fig.11: 1.** Control handle **2.** Swivel pipe **3.** Clamp screw

Attaching the diffusion cover

You can diffuse the mist by attaching the diffusion cover to the end nozzle as shown in the figure.
► **Fig.12: 1.** Diffusion cover

Attaching the deflector

Optional accessory

You can discharge the mist upward or downward by attaching the deflector to the end nozzle as shown in the figure.
► **Fig.13: 1.** Deflector

FUNCTIONAL DESCRIPTION

⚠***CAUTION:*** **Always be sure that the machine is switched off and all the battery cartridges are removed before adjusting or checking function on the machine.**

Installing or removing battery cartridge

⚠***CAUTION:*** **Always switch off the machine before installing or removing of the battery cartridge.**

⚠***CAUTION:*** **Hold the machine and the battery cartridge firmly when installing or removing battery cartridge.** Failure to hold the machine and the battery cartridge firmly may cause them to slip off your hands and result in damage to the machine and battery cartridge and a personal injury.

⚠***CAUTION:*** **Make sure that you lock the battery cover before use.** Otherwise, mud, dirt, or water may cause damage to the product or the battery cartridge.

⚠***CAUTION:*** **Always install the battery cartridge fully until the red indicator cannot be seen.** If not, it may accidentally fall out of the machine, causing injury to you or someone around you.

⚠***CAUTION:*** **Do not install the battery cartridge forcibly.** If the cartridge does not slide in easily, it is not being inserted correctly.

⚠***CAUTION:*** **Hold the battery cover firmly when installing or removing the battery cartridge.**

To install the battery cartridge;

1. Pull up the locking lever upward, and then open the battery cover.
► **Fig.14: 1.** Locking lever **2.** Battery cover

2. Align the tongue on the battery cartridge with the slot on the machine, and then slide the cartridge until it locks in place with a little click.
► **Fig.15: 1.** Battery cartridge

3. Close the battery cover and push it until it is latched with the locking lever.

To remove the battery cartridge;

1. Pull up the locking lever and open the battery cover.

2. Pull out the battery cartridge from the machine while sliding the button on the front of the cartridge.
► **Fig.16: 1.** Battery cartridge

3. Close the battery cover.

Battery check button

You can check the remaining battery capacity by pressing the battery check button.
► **Fig.17: 1.** Battery indicator **2.** Battery check button

Battery indicator status			Remaining battery capacity
On	Off	Blinking	
			50% to 100%
			20% to 50%
			0% to 20%

NOTE: The indicator lamp for remaining battery capacity is just for a reference. The actual battery capacity may differ depending on the usage conditions or ambient temperature.

NOTE: While the machine is in operation, the indicator lamp does not light up even if you press the check button.

NOTE: The lamp automatically goes off after a few seconds.

NOTE: If two battery cartridges are installed, the battery installed on the right side is used first.

NOTE: If two battery cartridges are installed, the machine automatically switches the battery when the battery in use becomes empty.

Indicating the remaining battery capacity

Press the check button on the battery cartridge to indicate the remaining battery capacity. The indicator lamps light up for a few seconds.
► **Fig.18: 1.** Indicator lamps **2.** Check button

Indicator lamps			Remaining capacity
Lighted	Off	Blinking	
			75% to 100%
			50% to 75%
			25% to 50%
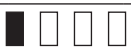			0% to 25%
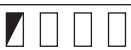			Charge the battery.
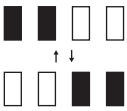			The battery may have malfunctioned.

NOTE: Depending on the conditions of use and the ambient temperature, the indication may differ slightly from the actual capacity.

NOTE: The first (far left) indicator lamp will blink when the battery protection system works.

Machine/battery protection system

The machine is equipped with a machine/battery protection system. This system automatically cuts off power to the motor to extend machine and battery life. The machine will automatically stop during operation if the machine or battery is placed under one of the following conditions:

Overload protection

When the machine or battery is operated in a manner that causes it to draw an abnormally high current, the machine automatically stops and the main power lamp blinks in green. In this situation, turn the machine off and stop the application that caused the machine to become overloaded. Then turn the machine on to restart.

Overheat protection

When the machine is overheated, the machine stops automatically and the main power lamp lights up in red. In this case, let the machine and battery cool before turning the machine on again.

NOTE: The main power lamp blinks in red when the battery is overheated.

Overdischarge protection

When the battery capacity is not enough, the machine stops automatically and the main power lamp blinks in red. In this case, remove the battery from the machine and charge the battery or change the battery to fully charged one.

Protections against other causes

Protection system is also designed for other causes that could damage the machine and allows the machine to stop automatically. Take all the following steps to clear the causes, when the machine has been brought to a temporary halt or stop in operation.

1. Turn the machine off, and then turn it on again to restart.
2. Charge the battery(ies) or replace it/them with recharged battery(ies).
3. Let the machine and battery(ies) cool down.

If no improvement can be found by restoring protection system, then contact your local Makita Service Center.

NOTICE: **If the machine stops due to a cause not described above, refer to the section for troubleshooting.**

Main power switch

⚠***WARNING:*** **Always turn off the main power switch when not in use.**

To turn on the machine, press the main power switch. The lamps light up in green. To turn off, press and hold the main power switch until the lamps go off.

► **Fig.19: 1.** Speed indicator **2.** Main power switch

The speed can be changed in three levels. To change the speed mode, press the main power switch. When you change the speed mode, the corresponding speed indicators light up.

NOTE: The machine employs the auto power-off function. To avoid unintentional start up, the main power switch will automatically shut down when the machine is not operated for a certain period after the main power switch is turned on.

NOTE: If the main power lamp lights up in red or blinks in red or green, refer to the instructions for machine/battery protection system.

Switch action

⚠***WARNING:*** **Before installing the battery cartridge into the machine, always check to see that the switch trigger actuates properly and returns to the "OFF" position when released.**

To start the machine, pull the switch trigger while pulling the activation lever. The speed increases by increasing pressure on the switch trigger. Release the switch trigger to stop.

► **Fig.20: 1.** Switch trigger **2.** Activation lever

Opening and closing the levers

The machine is equipped with three levers.

Nozzle lever

The nozzle lever is used for blowing mist. Normally, close the nozzle lever, and open the nozzle lever only when blowing mist.

► **Fig.21: 1.** Closed **2.** Open

Draining lever

The draining lever is used for draining the liquid in the tank. When operating the machine, always close the lever.

► **Fig.22: 1.** Closed **2.** Open

Tank lever

The tank lever is used when replacing the filter. When operating the machine, always open the lever.

► **Fig.23: 1.** Closed **2.** Open

Feed amount adjustment knob

You can adjust the amount of liquid fed to the end nozzle. To feed the maximum amount of liquid, turn the knob so that "4" is aligned with the triangular mark. To feed the minimum amount of liquid, turn the knob so that "1" is aligned with the triangular mark.

► **Fig.24: 1.** Feed amount adjustment knob
2. Triangular mark

Electronic function

The machine is equipped with the electronic function for easy operation.

- Constant speed control
  The speed control function provides the constant rotation speed regardless of load conditions.
- Feed valve function
  The machine is equipped with the feed valve. The feed valve automatically opens to feed the liquid in the tank when the switch trigger is pulled, and it automatically closes when the switch trigger is released.

Accidental re-start preventive function

When you turn on the machine while pulling the activation lever and switch trigger, the machine does not start and the main power lamp blinks in green. To start the machine, first release the switch trigger, and then turn on the machine.

OPERATION

⚠***CAUTION:*** **When putting on the machine, be sure to put shoulder harness on your both shoulders.** Otherwise, the machine may fall when you put on or use the machine, and cause an injury.

⚠***CAUTION:*** **When putting on the machine, be sure to put on the machine on your back.** Otherwise, the machine may fall during operation and cause an injury.

⚠***CAUTION:*** **Do not place the machine on the ground while it is running.** Sand or dust may enter from suction inlet and cause a malfunction or personal injury.

Before operating the machine, adjust the length of the shoulder harness and the waist belt.

1. Place the machine on a flat and stable surface.

2. Make sure that the levers are in the following positions.

- The draining lever is in the closed position.

► **Fig.25: 1.** Draining lever

- The tank lever is in the open position.

► **Fig.26: 1.** Tank lever

- The nozzle lever is in the closed position.

► **Fig.27: 1.** Nozzle lever

3. Open the tank cap, and then set the strainer.
► **Fig.28: 1.** Tank cap **2.** Strainer

4. Pour the liquid into the tank, and then tighten the tank cap.
► **Fig.29**

5. Put on the machine, then lock the buckle of the waist belt.

6. Turn the nozzle lever so that the nozzle lever is in the open position.
► **Fig.30: 1.** Nozzle lever

7. Turn on the machine, and then hold the control handle firmly and perform the mist blowing operation.

After the operation, turn the nozzle lever so that the nozzle lever is in the closed position.

When setting down the machine, unlock the buckle of the waist belt, and then set down the machine slowly.
► **Fig.31: 1.** Buckle

NOTE: You can stir the liquid in the tank by turning the strainer as shown in the figure.

► **Fig.32: 1.** Strainer

MAINTENANCE

***CAUTION:* Always be sure that all the battery cartridges are removed from the machine before storing or carrying the machine or attempting to perform inspection or maintenance.**

To maintain product SAFETY and RELIABILITY, repairs, any other maintenance or adjustment should be performed by Makita Authorized or Factory Service Centers, always using Makita replacement parts.

Draining the liquid

When draining the liquid in the tank, remove the hose from the main unit, and then drain the liquid in the tank into the container by opening the draining lever. After draining the liquid, be sure to close the draining lever, and attach the hose to the main unit.
► **Fig.33: 1.** Draining lever **2.** Hose

NOTE: To empty the tank completely, tilt the main unit slightly toward the outlet of hose.

Cleaning the machine

***NOTICE:* Never use gasoline, benzine, thinner, alcohol or the like. Discoloration, deformation or cracks may result.**

Clean the machine by wiping off dust with a dry cloth or one dipped in soapy water and wrung out.

Remove dust or dirt from the suction inlet.
► **Fig.34: 1.** Suction inlet

Cleaning the filter

Clean the filter regularly. To clean the filter, follow the steps below.

1. Remove the battery cartridges, and then close the tank lever.

2. Remove the filter cap by turning it counterclockwise, and then remove the filter.
► **Fig.35: 1.** Filter cap **2.** Filter

3. Clean the filter with running water.

4. Attach the filter to the main unit, and then tighten the filter cap.

5. Open the tank lever.

Storage

Before storing the machine, perform full maintenance. Store the machine in a place out of the reach of children and not exposed to moisture, rain, or direct sunlight. You can connect the band of the pipe to the machine as shown in the figure to stand up the pipe.
► **Fig.36: 1.** Band

Changing the nozzle

You can change the standard nozzle to the ULV (Ultra Low Volume) nozzle. The ULV nozzle can discharge finer mist than the standard nozzle. To change the nozzle, follow the steps below.

1. Loosen the screw and remove it, and then remove the front side of the end nozzle.
► **Fig.37: 1.** Screw **2.** End nozzle

2. Remove the standard nozzle by turning the nozzle counterclockwise using the wrench.
► **Fig.38: 1.** Wrench **2.** Standard nozzle

3. Remove the O-ring from the standard nozzle, and then attach it to the ULV nozzle.
► **Fig.39: 1.** O-ring **2.** Standard nozzle **3.** ULV nozzle

4. Attach the ULV nozzle by turning the nozzle clockwise using the wrench.
► **Fig.40: 1.** Wrench **2.** ULV nozzle

***NOTICE:* Do not tighten the nozzle too much. The recommended tightening torque is approximately 1.0 N•m.** Tightening the nozzle too much may damage the mounting part for nozzle.

5. Attach the end nozzle, and then tighten the screw.
► **Fig.41: 1.** Screw **2.** End nozzle

TROUBLESHOOTING

Before asking for repairs, conduct your own inspection first. If you find a problem that is not explained in the manual, do not attempt to dismantle the machine. Instead, ask Makita Authorized Service Centers, always using Makita replacement parts for repairs.

State of abnormality	Probable cause (malfunction)	Remedy
Motor does not run.	Battery is not installed.	Install the battery.
	Battery problem (under voltage)	Recharge the battery. If recharging is not effective, replace battery.
	The drive system does not work correctly.	Ask your local authorized service center for repair.
Motor stops running after a little use.	Battery's charge level is low.	Recharge the battery. If recharging is not effective, replace battery.
	Overheating.	Stop using the machine to allow it to cool down.
Mist is not discharged.	Tank is empty.	Fill the tank with liquid.
	Nozzle lever or tank lever is closed.	Open the nozzle lever and tank lever.
	Nozzle is clogged.	Remove the standard nozzle or ULV nozzle, and then clean the nozzle with running water to remove the clogged material.
	Filter is clogged.	Remove the filter, and then clean the filter with running water to remove the clogged material.
The machine does not reach the maximum speed.	Battery is installed improperly.	Install the battery as described in this manual.
	Battery power is dropping.	Recharge the battery. If recharging is not effective, replace battery.
	The drive system does not work correctly.	Ask your local authorized service center for repair.
Abnormal vibration: ⇨ stop the machine immediately!	The drive system does not work correctly.	Ask your local authorized service center for repair.
Motor cannot stop: ⇨ Remove the battery immediately!	Electric or electronic malfunction.	Remove the battery and ask your local authorized service center for repair.

OPTIONAL ACCESSORIES

⚠***CAUTION:*** **These accessories or attachments are recommended for use with your Makita product specified in this manual.** The use of any other accessories or attachments might present a risk of injury to persons. Only use accessory or attachment for its stated purpose.

If you need any assistance for more details regarding these accessories, ask your local Makita Service Center.

- Deflector
- Makita genuine battery and charger

NOTE: Some items in the list may be included in the product package as standard accessories. They may differ from country to country.

TEHNIČNI PODATKI

Model:		PM001G
Zmogljivosti	Volumen zraka	7,4 – 14,3 m^3/min *1
	Hitrost zraka (povprečna)	28,0 – 53,0 m/s
	Hitrost zraka (največja)	34,0 – 64,0 m/s
Kapaciteta rezervoarja		15 l
Volumen skupnega ostanka		50 ml ali manj
Mere (D x Š x V) (S končno šobo)		320 mm x 600 mm x 690 mm
Nazivna napetost		D.C. od 36 V do najv. 40 V
Neto teža	*2	11,9 kg
	*3	13,2 – 15,7 kg
Stopnja zaščite		IPX4

- Ker nenehno opravljamo raziskave in razvijamo svoje izdelke, se lahko tehnični podatki v tem dokumentu spremenijo brez obvestila.
- Tehnični podatki se lahko razlikujejo od države do države.

*1: Največja stopnja pretoka zraka je 858 m^3/h.
*2: Masa praznega rezervoarja, brez baterij, cevi, šobe in pasov.
*3: Kombinacija najmanjše in največje teže v skladu s postopkom EPTA 01/2014. Teža se lahko razlikuje glede na priključke, vključno z akumulatorsko baterijo.

Uporabna akumulatorska baterija in polnilnik

Baterijski vložek	BL4050F / BL4080F
Polnilnik	DC40RA / DC40RB / DC40RC

- Nekatere zgoraj navedene akumulatorske baterije in polnilniki morda v vaši državi prebivališča niso na voljo.

⚠ ***OPOZORILO:*** **Uporabljajte le zgoraj navedene akumulatorske baterije in polnilnike.** Uporaba drugih akumulatorskih baterij in polnilnikov lahko povzroči telesne poškodbe in/ali požar.

⚠ ***OPOZORILO:*** **S tem strojem ne uporabljajte električnega napajalnika s kablom, kot je prenosna polnilna enota.**

Tehnični podatki za škropljenje

Vodoravno območje škropljenja

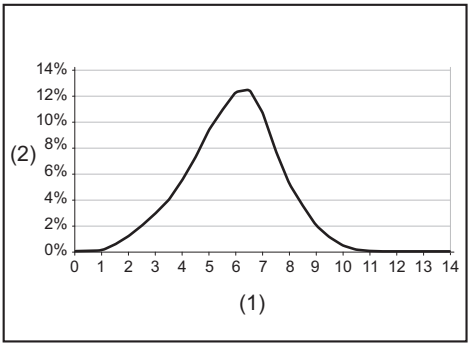

(1) Razdalja od območja dotoka (m) **(2)** Delež medija, ki pade na tla

Velikost kapljice

Velikost kapljice s standardno šobo

Nastavitev nastavitvenega gumba	Dv 0,1	Dv 0,5	Dv 0,9
1	22 µm	57 µm	112 µm
2	37 µm	102 µm	251 µm
3	40 µm	111 µm	267 µm
4	42 µm	115 µm	280 µm

Velikost kapljice s šobo ULV

Nastavitev nastavitvenega gumba	Dv 0,1	Dv 0,5	Dv 0,9
1 – 4	14 µm	41 µm	85 µm

Hitrost iztekanja za delovne položaje

► **Sl.1**

Hitrost iztekanja s standardno šobo

Nastavitev nastavitvenega gumba	Kot šobe		
	–30°	0°	30°
1	0,23 l/min	0,19 l/min	0,12 l/min
2	1,13 l/min	0,71 l/min	0,34 l/min
3	1,37 l/min	0,95 l/min	0,49 l/min
4	1,55 l/min	1,21 l/min	0,51 l/min

Hitrost iztekanja s šobo ULV

Nastavitev nastavitvenega gumba	Kot šobe		
	–30°	0°	30°
1 – 4	0,05 l/min	0,04 l/min	0,03 l/min

OPOMBA: Vrednosti tehničnih podatkov za škropljenje se lahko razlikujejo glede na delovne pogoje ali temperaturo v okolici.

Simboli

Naslednji simboli se lahko uporabljajo v povezavi s strojem. Pred uporabo izdelka se obvezno seznanite z njihovim pomenom.

	Potrebna je posebna pozornost in previdnost.
	Preberite navodila za uporabo.
	Nosite zaščito za oči in sluh.
	Nosite zaščito za dihala.
	Ne izpostavljajte vlagi.
	Nosite močne škornje z nedrsečim podplatom. Priporočajo se zaščitni škornji z jekleno kapico za zaščito prstov.
	Nosite zaščitne rokavice.
	Nosite zaščitna oblačila.
	Ko škropite, naj se osebe v bližini ne približujejo stroju.
	Ne približujte rok vrtečim se delom.
	Dolgi lasje se pri uporabi stroja lahko zapletejo.
	Osebe v bližini naj se ne približujejo stroju.
	Masa praznega rezervoarja.
	Masa polnega rezervoarja.
	Samo za države EU Zaradi prisotnosti nevarnih komponent v opremi imajo lahko uporabljena električna in elektronska oprema, akumulatorji in baterije negativen vpliv na okolje in zdravje ljudi. Električnih in elektronskih naprav ali baterij ne odlagajte med gospodinjske odpadke! Skladno z evropsko Direktivo o odpadni električni in elektronski opremi, o akumulatorjih in baterijah ter odpadnih akumulatorjih in baterijah ter njeno uporabo v državnih zakonih morate rabljeno električno in elektronsko opremo, baterije in akumulatorje zbirati ločeno ter dostaviti na posebno zbiralno mesto za komunalne odpadke, ki deluje skladno s predpisi za zaščito okolja. To nakazuje simbol prečrtanega smetnjaka s kolesi, ki je natisnjen na opremi.
	Zajamčena raven zvočne moči v skladu z direktivo EU o hrupu na prostem.
	Raven zvočne moči v skladu z avstralskim predpisom o nadzoru hrupa NSW

Predvidena uporaba

Stroj je namenjen pršenju meglice.

Hrup

Običajna A-ovrednotena raven hrupa v skladu z ISO22868:
Raven zvočnega tlaka (L_{pA}): 84,5 dB (A)
Raven zvočne moči (L_{WA}): 103,3 dB (A)
Odstopanje (K): 2,3 dB (A)

OPOMBA: Navedene vrednosti oddajanja hrupa so bile izmerjene v skladu s standardnimi metodami testiranja in se lahko uporabljajo za primerjavo orodij.

OPOMBA: Navedene vrednosti oddajanja hrupa se lahko uporabljajo tudi pri predhodni oceni izpostavljenosti.

⚠*OPOZORILO:* Uporabljajte zaščito za sluh.

⚠*OPOZORILO:* Oddajanje hrupa med dejansko uporabo električnega orodja se lahko razlikuje od navedenih vrednosti, odvisno od načina uporabe orodja in predvsem vrste obdelovanca.

⚠*OPOZORILO:* Upravljavec mora za lastno zaščito poznati varnostne ukrepe, ki temeljijo na oceni izpostavljenosti v dejanskih pogojih uporabe (poleg časa proženja je treba upoštevati celoten delovni cikel, vključno s časom, ko je orodje izklopljeno, in časom, ko deluje v prostem teku).

Vibracije

Skupne vrednosti vibracij (vektorska vsota treh osi) v skladu z ISO22867:
Delovni način: delovanje brez obremenitev
Emisije vibracij (a_h): 2,5 m/s^2 ali manj
Odstopanje (K): 1,5 m/s^2

OPOMBA: Navedene skupne vrednosti oddajanja vibracij so bile izmerjene v skladu s standardnimi metodami testiranja in se lahko uporabljajo za primerjavo orodij.

OPOMBA: Navedene skupne vrednosti oddajanja vibracij se lahko uporabljajo tudi pri predhodni oceni izpostavljenosti.

⚠***OPOZORILO:*** **Oddajanje vibracij med dejansko uporabo električnega orodja se lahko razlikuje od navedenih vrednosti, odvisno od načina uporabe orodja in predvsem vrste obdelovanca.**

⚠***OPOZORILO:*** **Upravljavec mora za lastno zaščito poznati varnostne ukrepe, ki temeljijo na oceni izpostavljenosti v dejanskih pogojih uporabe (poleg časa proženja je treba upoštevati celoten delovni cikel, vključno s časom, ko je orodje izklopljeno, in časom, ko deluje v prostem teku).**

Izjave o skladnosti

Samo za evropske države

Izjave o skladnosti so vključene v dodatku A teh navodil za uporabo.

VARNOSTNA OPOZORILA

Splošna varnostna opozorila za električno orodje

⚠***OPOZORILO*** **Preberite vsa varnostna opozorila ter navodila s slikami in tehničnimi podatki, ki so priloženi temu električnemu orodju.** Ob neupoštevanju spodaj navedenih navodil obstaja nevarnost električnega udara, požara in/ali hudih telesnih poškodb.

Shranite vsa opozorila in navodila za poznejšo uporabo.

Izraz „električno orodje“ v opozorilih se nanaša na vaše električno orodje (s kablom) ali baterijsko električno orodje (brez kabla).

Varnostna navodila za akumulatorski nahrbtni puhalnik meglice

⚠***OPOZORILO:*** **Preberite vsa varnostna opozorila in navodila.** Neupoštevanje opozoril in navodil lahko privede do električnega udara, požara in/ali resnih telesnih poškodb.

Shranite vsa opozorila in navodila za poznejšo uporabo.

Splošna navodila

1. **Za zagotavljanje pravilnega in varnega delovanja mora uporabnik prebrati, razumeti in upoštevati ta navodila za uporabo, da se seznani z upravljanjem stroja. Nezadostno poučeni uporabniki lahko spravijo v nevarnost sebe in okolico.**
2. **Priporočeno je, da napravo posojate samo osebam, ki so dokazale, da jo znajo uporabljati puhalnik meglice.**
3. **Stroja ne smejo upravljati otroci in mladi pod 18 let. Osebe, ki so starejše od 16 let, pa lahko zaradi procesa usposabljanja uporabljajo stroj le pod neposrednim nadzorom usposobljenega učitelja.**
4. **Uporabljajte samo fitofarmacevtska sredstva, ki jih je proizvajalec posebej odobril za uporabo s puhalnikom meglice in ustrezajo vsem veljavnim varnostnim predpisom, standardom in odlokom.**
5. **Vsi delavci in serviserji morajo biti usposobljeni in seznanjeni s pravilnimi postopki ravnanja z uporabljenimi kemičnimi izdelki kot tudi s predpisi o odstranjevanju tekočih kemikalij.**
6. **Ko polnite, uporabljate ali čistite puhalnik meglice, nosite primerna zaščitna oblačila, da bi pri uporabi kemičnih izdelkov zmanjšali nevarnost poškodbe. Vedno upoštevajte vsa navodila proizvajalca kemikalij glede primerne zaščite za oči, kožo in dihala.**
7. **Morda bodo morali upravljavec in osebe v bližini pri uporabi toksičnih kemikalij zaradi uporabljene kemikalije nositi respirator primerne velikosti. Glejte oznako kemičnega izdelka. Vdihavanje toksičnih kemikalij lahko povzroči resno ali smrtno poškodbo.**

Namenska uporaba stroja

1. **Stroj je namenjen samo za škropljenje tekočih kemikalij in drugih tekočin za nadzor škodljivcev in plevela v sadnih, rožnih in zelenjavnih vrtovih, na drevesih in grmovju ter drugih rastlin, kot so kavovec, tobak in bombaž. Uporaben je tudi pri vzdrževanju mladih dreves za nadzor podlubnikov in drugih škodljivcev ter bolezni rastlin. Nikoli ne uporabljajte v druge namene.**

Usposabljanje

1. **Pozorno preberite navodila. Seznanite se s funkcijami za upravljanje in pravilno uporabo stroja.**
2. **Nikoli ne dovolite uporabe orodja otrokom, osebam z zmanjšanimi fizičnimi, čutilnimi ali psihičnimi sposobnostmi ter s pomanjkanjem izkušenj in znanja ali osebam, ki niso seznanjene z navodili za uporabo stroja. Lokalni predpisi morda omejujejo starost uporabnika stroja.**
3. **Nikoli ne uporabljajte orodja v bližini ljudi, še posebej otrok, ali hišnih ljubljenčkov.**

4. **Upoštevajte, da je upravljavec ali uporabnik odgovoren za nesreče ali nevarnosti, ki se zgodijo drugim ljudem ali njihovi lastnini.**

Priprava

1. **Pri delu s strojem vedno nosite kakovostno obutev in dolge hlače.**
2. **Ne nosite ohlapnih oblačil ali nakita, ki bi jih lahko potegnilo v dovod zraka. Z dolgimi lasmi se ne zadržujte v bližini dovodov zraka.**
3. **Da preprečite draženje zaradi prahu, priporočamo, da nosite obrazno masko.**
4. **Med delom s strojem vedno nosite zaščitno obutev z nedrsečim podplatom.** Zaprti zaščitni škornji in čevlji, ki ne drsijo, zmanjšajo nevarnost poškodb.
5. **Pri delu s strojem vedno nosite gumijaste rokavice/rokavice, odporne na kemikalije, in škornje, odporne na kemikalije.**

Rokovanje s kemikalijami

1. **Nekatere kemikalije lahko vsebujejo toksične in/ali jedke snovi. Takšne kemikalije so lahko nevarne in pri ljudeh in živalih povzročijo resno ali smrtno poškodbo in/ali resno škodo pri rastlinah ali na okolju. Izogibajte se neposrednemu stiku s kemikalijami. Sledite navodilom proizvajalca kemikalij glede kakšnega koli stika z njihovim izdelkom.**
2. **Pred vsakim mešanjem ali uporabo kemikalij in pred shranjevanjem ali odstranjevanjem preberite proizvajalčeva navodila za uporabo in oznako. Neprevidna ali neprimerna raba lahko povzroči resno ali smrtno poškodbo.**
3. **Pred uporabo pozorno preberite oznake na vsebnikih kemikalij. Kemikalije so razvrščene v kategorije po toksičnosti. Vsaka kategorija ima specifične zahteve za rokovanje. Seznanite se z zahtevami kategorije kemikalij, ki jih uporabljate. Kemikalije lahko uporablja le osebje, usposobljeno za rokovanje in primerne ukrepe nudenja prve pomoči.**
4. **Ob neprimerni uporabi so kemikalije lahko škodljive za ljudi, živali in okolje. Priporočljivo je, da se s strojem ne uporablja nekaterih kemikalij, ki so jedke, korozivne ali strupene.**
5. **Mešajte samo združljive pesticide. Napačne mešanice lahko ustvarijo toksične hlape. Ko rokujete s kemikalijami in z njimi škropite, upoštevajte lokalna pravila in smernice glede zaščite okolja. Ne škropite, ko piha veter. Da bi zaščitili okolje, uporabljajte samo priporočeno količino.**
6. **Pri uporabi kemikalij ali med škropljenjem ne odpirajte ust, da bi jedli, pili ali kadili. Nikoli ne pihajte z usti skozi šobe, cevi ali druge komponente. S kemikalijami vedno rokujte v dobro prezračenem prostoru ter nosite primerna zaščitna oblačila in varnostno opremo.**
7. **Kemikalij ne shranjujte ali prevažajte skupaj s hrano, pijačo ali zdravili in nikoli ne uporabljajte embalaže kemikalije za kakršen koli drug namen. Tekočih kemikalij ne prelivajte v druge posode, predvsem ne posode za hrano in/ali pijačo.**
8. **Oznako izdelka shranite, da jo lahko preberete ali pokažete osebam, s katerimi se posvetujete. Vse razlite kemikalije takoj očistite. V primeru nenamernega stika ali zaužitja kemikalij ali v primeru kontaminacije oblačil prenehajte z delom in takoj preberite navodila proizvajalca kemikalije. Če ne veste, kaj storiti, se takoj posvetujte z zdravnikom ali centrom za zastrupitve.**
9. **Morebitne ostanke odstranite v skladu z zakoni in predpisi vaše regije stalnega prebivališča.**
10. **Kemikalije hranite izven dosega otrok, drugih nepooblaščenih oseb in živali. Ko kemikalij ne uporabljate, jih shranjujte na varnem in zaklenjenem mestu. Upoštevajte proizvajalčeva navodila za primerno shranjevanje.**

Priprava kemikalij

1. **Raztopino kemikalij pripravite v skladu z navodili proizvajalca kemikalij.**
2. **Pripravite takšno količino raztopine, da zadostuje le za trenutno delo, tako da vam nič ne ostane.**
3. **Kemikalije mešajte le v skladu z navodili. Napačne mešanice lahko ustvarijo toksične hlape ali eksplozivne mešanice.**
4. **Nikoli ne škropite z nerazredčenimi kemikalijami.**
5. **Ko pripravljate raztopino in jo nalivate v rezervoar, bodite le zunaj ali v dobro zračenem prostoru.**

Shranjevanje kemikalij

1. **Raztopine za škropljenje ne pustite v rezervoarju za več kot en dan.**
2. **Raztopino za škropljenje vedno shranjujte in prevažajte le v odobrenih vsebnikih.**
3. **Raztopine za škropljenje nikoli ne shranjujte ali prevažajte v posodah za hrano, pijačo ali krmo za živali.**
4. **Raztopine za škropljenje ne shranjujte ali prevažajte skupaj s hrano, pijačo ali krmo za živali.**
5. **Raztopino za škropljenje shranjujte izven dosega otrok, drugih nepooblaščenih oseb in živali.**
6. **Raztopino za škropljenje shranjujte v zaklenjenem mestu, na varnem pred nepooblaščeno uporabo.**

Odstranjevanje kemikalij

1. **Ostankov kemikalij ali kontaminiranih raztopin za izpiranje nikoli ne zlivajte v vodotoke, odtoke, kanalizacijo, ulične jarke, jaške in podobno.**
2. **Ko odstranjujete kontaminirano raztopino za izpiranje, sledite vsem veljavnim zakonom, predpisom in odlokom.**
3. **Natančno upoštevajte vsa opozorila proizvajalca kemikalij.**

Polnjenje rezervoarja

1. **Preverite, ali sta ročica za odlivanje in ročica šobe zaprti.**

2. **Preden s puhalnikom meglice uporabite kemikalije, napolnite rezervoar s sladko vodo, da preverite, ali ste stroj pravilno sestavili in vadite škropljenje. Takrat tudi preverite, ali stroj pušča. Ko dobro poznate delovanje puhalnika meglice, sledite običajnim postopkom uporabe orodja.**
3. **Rezervoar polnite v dobro zračenih prostorih ali zunaj.**
4. **V puhalniku meglice ne uporabljajte vnetljivih tekočin, saj lahko pride do eksplozije, ki povzroči resno ali smrtno poškodbo.**
5. **V puhalniku meglice ne uporabljajte jedkih ali korozivnih materialov, saj lahko poškodujejo stroj.**
6. **Ne uporabljajte tekočin s temperaturo nad 50 °C (122 °F), tako zmanjšate nevarnost opeklin in poškodb stroja.**
7. **Za polnjenje rezervoarja postavite puhalnik meglice na ravno površino. Da bi zmanjšali tveganje onesnaženja okolja, bodi pozorni, da v rezervoar ne nalijete preveč kemične raztopine.**
8. **Da bi zmanjšali tveganje poškodbe, rezervoarja ne polnite medtem, ko imate stroj na hrbtu.**
9. **Če vsebnik za raztopino polnite s cevjo, ki je priključena na centralni vodovod, naj cev ne bo v raztopini, saj tako zmanjšate možnost povratnega toka.**
10. **Izračunajte pravilno količino kemične raztopine, tako da jo porabite naenkrat in v rezervoarju nič ne ostane.**
11. **Po polnjenju dobro zaprite pokrov rezervoarja.**
12. **Pri ponovnem polnjenju in med uporabo preverite, ali stroj pušča. Če rezervoar pušča ali ni dobro zaprt, lahko raztopina premoči vaša oblačila in pride v stik s kožo.**
13. **Rezervoar napolnite s tekočino v skladu z velikostjo ali močjo upravljavca.**

Uporaba

1. **Izklopite stroj, odstranite akumulatorske baterije in se prepričajte, da so se vsi premični deli popolnoma ustavili**
   - **ko greste stran od stroja,**
   - **preden odstranite ovire,**
   - **pred pregledom, čiščenjem ali delom na stroju,**
   - **če začne stroj neobičajno vibrirati.**
2. **Stroj upravljajte samo podnevi ali ob dobri umetni svetlobi.**
3. **Ne segajte predaleč z orodjem in stalno ohranjajte ravnotežje.**
4. **Pri hoji po pobočjih bodite vedno previdni.**
5. **Hodite, ne tecite.**
6. **Poskrbite, da se na dovodih hladilnega zraka ne bo zadrževala umazanija.**
7. **Ne škropite v smeri oseb, ki se zadržujejo v bližini.**
8. **Stroj uporabljajte v priporočenem položaju na trdni podlagi.**
9. **Stroja ne uporabljajte na visokih mestih.**
10. **Med uporabo stroja šobe ne usmerjajte v bližnje osebe.**
11. **Nikoli ne smete zamašiti sesalnega vhoda in/ali izhoda puhalnika meglice.**
    - **Pazite, da ne zamašite sesalnega vhoda ali izhoda puhalnika meglice s prahom ali umazanijo, kadar ga uporabljate v prašnem prostoru.**
    - **Ne uporabljajte šob, ki jih ni priložilo podjetje Makita.**
12. **Stroja ne uporabljajte v bližini odprtih oken itn.**
13. **Priporočena je uporaba stroja le ob razumnih urah – ne zgodaj zjutraj ali pozno ponoči, ko bi lahko motili ljudi.**
14. **Stroj nemudoma izklopite, če stroj naleti na tujke in če se pojavi nenavaden zvok ali tresenje. Odstranite akumulatorske baterije ter pred ponovnim vklopom in delovanjem preverite, ali je stroj poškodovan. Če je stroj poškodovan, se za popravilo obrnite na pooblaščene servisne centre Makita.**
15. **V sesalni vhod ali izhod puhalnika meglice ne vtikajte prstov ali drugih predmetov.**
16. **Preprečite nenamerni zagon. Pazite, da je stikalo v izklopljenem položaju, preden vstavite akumulatorske baterije, dvignete stroj ali ga prenašate. Prenašanje stroja s prstom na stikalu ali napajanje stroja z vklopljenim stikalom lahko povzroči nesrečo.**
17. **Stroja ne uporabljajte v bližini vnetljivih snovi.**
18. **Izogibajte se dolgotrajni uporabi stroja v okolju z nizko temperaturo.**
19. **Naprave ne uporabljajte, kadar obstaja nevarnost udara strele.**
20. **Kadar stroj uporabljate na blatnih tleh, mokrem pobočju ali kraju, na katerem drsi, pazite, da vam ne spodrsne.**
21. **Stroja ne uporabljajte v slabem vremenu, ko je vidljivost omejena.** Če tega ne upoštevate, lahko stroj pade ali pride do nepravilnega delovanja zaradi slabe vidljivosti.
22. **Stroja ne potapljajte v lužo.**
23. **Stroja ne puščajte zunaj v dežju brez nadzora.**
24. **Stroja ne uporabljajte v snegu.**
25. **Med uporabo pazite, da se kabel ne zatakne za kak predmet. Če se kabel zatakne za kak predmet, lahko pride do resnih telesnih poškodb.**
26. **Izogibajte se delu v temperaturah pod ničlo, saj lahko tekočina v rezervoarju zamrzne.**

Po uporabi

1. **Po škropljenju ali rokovanju s kemikalijami se vedno dobro umijte z milom in vodo. Takoj se oprhajte in ločeno operite vsa zaščitna oblačila. Upoštevajte kakršna koli dodatna priporočila proizvajalca kemikalije.**
2. **Po vsaki uporabi izpraznite, izperite in očistite rezervoar in mrežico. Tako preprečite kristaliziranje raztopine, kristalizacija bi namreč lahko pozneje povzročila zamašitev in kemične poškodbe stroja. Poleg tega imajo lahko ostanki kemikalij neželene učinke na kasnejša škropljenja z drugačno vrsto raztopine (npr. ostanki herbicida lahko poškodujejo ali ubijejo rastline, ki jih škropite s pesticidom).**
3. **Stroja ne shranjujte, ko je v rezervoarju raztopina za škropljenje.**

Vzdrževanje in shranjevanje

1. **Vse matice, čepi in vijaki naj bodo trdno priviti, da zagotovite varno delovanje stroja.**
2. **Obrabljene ali poškodovane dele zamenjajte z nadomestnimi deli, ki jih dobavi Makita.**
3. **Stroj hranite na suhem mestu in izven dosega otrok.**
4. **Kadar želite stroj zaustaviti za potrebe pregleda, servisiranja, shranjevanja ali menjave dodatne opreme, ga izklopite in počakajte, da se vsi premični deli povsem zaustavijo, ter odstranite akumulatorske baterije. Počakajte, da se stroj ohladi, preden začnete na njem izvajati kakršna koli dela. Stroj redno vzdržujte in čistite.**
5. **Počakajte, da se stroj ohladi, preden ga shranite.**
6. **Stroja ne izpostavljajte dežju. Stroj shranjujte v zaprtem prostoru.**
7. **Ko dvigujete stroj, pokrčite kolena, da si ne poškodujete hrbta.**
8. **Pazite, da pri čiščenju stroja voda ne zaide v notranjost električnega mehanizma, na primer v akumulator, motor in priključke.**
9. **Pri shranjevanju stroja se izogibajte neposredni sončni svetlobi in dežju; stroj hranite na mestu, kjer se ne bo segrel ali navlažil.**
10. **Ko stroj nosite, pazite, da ga dobro držite.**
11. **Ko stroj nosite, pazite, da se kabel ne zatakne ob ovire.**

Uporaba akumulatorskega orodja in ravnanje z njim

1. **Orodje polnite samo s polnilnikom, ki ga je določil proizvajalec.** Polnilnik, ki je primeren za eno vrsto akumulatorskih baterij, lahko pomeni nevarnost požara, če ga uporabljate z drugimi akumulatorskimi baterijami.
2. **Električno orodje uporabljajte le s posebej označenimi akumulatorskimi baterijami.** Uporaba drugih akumulatorskih baterij lahko pomeni nevarnost telesnih poškodb in požara.
3. **Ko akumulatorske baterije ne uporabljate, je ne hranite ob kovinskih predmetih, kot so sponke za papir, kovanci, ključi, žeblji, vijaki ali drugi manjši kovinski predmeti, ki lahko povzročijo stik med priključkoma.** Kratek stik akumulatorskih priključkov lahko povzroči opekline ali požar.
4. **V neprimernih pogojih lahko iz akumulatorja uhaja tekočina; izogibajte se stiku. Če pride do nenamernega stika, sperite z vodo. Če pride tekočina v stik z očmi, takoj poiščite zdravniško pomoč.** Tekočina iz akumulatorja lahko povzroči draženje ali opekline.
5. **Ne uporabljajte akumulatorskega sklopa ali orodja, ki je poškodovano ali spremenjeno.** Delovanje poškodovanih ali spremenjenih akumulatorjev je nepredvidljivo in lahko povzroči požar, eksplozijo ali telesne poškodbe.
6. **Akumulatorskega sklopa in orodja ne izpostavljajte ognju ali previsoki temperaturi.** Izpostavljenost ognju ali temperaturam nad 130 °C lahko povzroči eksplozijo.
7. **Upoštevajte vsa navodila glede polnjenja in akumulatorskih baterij ali orodja ne polnite zunaj določenega temperaturnega obsega.** Nepravilno polnjenje ali polnjenje pri temperaturah, ki so zunaj določenega obsega, lahko poškoduje akumulator in poveča nevarnost požara.

Električna zaščita in zaščita akumulatorja

1. **Akumulatorja/-ev ni dovoljeno metati v ogenj.** Celica lahko eksplodira. Preverite lokalne predpise glede morebitnih posebnih navodil za odstranjevanje.
2. **Ne odpirajte ali spreminjajte akumulatorja/-ev.** Sproščeni elektrolit je koroziven in lahko povzroči poškodbe oči ali kože. Pri zaužitju je lahko strupen.
3. **Akumulatorja ne polnite v dežju ali na mokrih mestih.**
4. **Akumulatorja ne polnite na prostem.**
5. **Ne dotikajte se polnilnika, vtiča polnilnika in priključkov polnilnika z mokrimi rokami.**
6. **Akumulatorja ne menjajte z mokrimi rokami.**
7. **Akumulatorja ne menjajte v dežju.**
8. **Priključka akumulatorja ne vlažite s tekočino, na primer vodo, prav tako ne potapljajte akumulatorja. Akumulatorja ne pustite na dežju, prav tako ga ne polnite, uporabljajte ali hranite na mokrem ali vlažnem mestu.** Če se priključek zmoči ali v notranjost akumulatorja prodre voda, lahko pride do kratkega stika, posledično pa do nevarnosti pregrevanja, požara ali eksplozije.
9. **Ko akumulator odstranite iz stroja ali polnilnika, ga shranite na suhem mestu.**
10. **Če se akumulatorska baterija zmoči, iztočite vso vodo in jo obrišite s suho krpo. Temeljito osušite akumulatorsko baterijo na suhem mestu, preden jo ponovno uporabite.**

Servis

1. **Električno orodje lahko servisira samo usposobljen serviser, ki uporablja ustrezne nadomestne dele.** Tako bo zagotovljena varnost električnega orodja.
2. **Nikoli ne servisirajte poškodovanih akumulatorskih sklopov.** Servis akumulatorskih sklopov lahko izvaja samo proizvajalec ali pooblaščeni serviser.

SHRANITE TA NAVODILA.

⚠*OPOZORILO:* NE dovolite, da bi zaradi udobnejšega dela ali znanja o uporabi izdelka (pridobljenega z večkratno uporabo) opustili strogo upoštevanje varnostnih zahtev v okviru pravilne uporabe orodja.

ZLORABA ali neupoštevanje varnostnih zahtev v teh navodilih za uporabo lahko povzroči resne telesne poškodbe.

Pomembna varnostna navodila za akumulatorsko baterijo

1. **Pred uporabo baterijskega vložka preberite vsa navodila in opozorilne oznake na (1) polnilniku akumulatorja, (2) akumulatorju in (3) izdelku, ki uporablja akumulator.**
2. **Ne razstavljajte ali spreminjajte akumulatorske baterije.** S tem lahko povzročite požar, prekomerno vročino ali eksplozijo.
3. **Če se je čas delovanja občutno skrajšal, takoj prenehajte uporabljati orodje. V nasprotnem primeru lahko pride do pregretja, morebitnih opeklin in celo eksplozije.**
4. **Če pride elektrolit v stik z očmi, jih sperite s čisto vodo in takoj poiščite zdravniško pomoč. Posledica je lahko izguba vida.**
5. **Ne povzročite kratkega stika baterijskega vložka:**
   (1) **Ne dotikajte se priključkov s kakršnim koli prevodnim materialom.**
   (2) **Izogibajte se shranjevanju baterijskega vložka v vsebniku z drugimi kovinskimi predmeti kot so žeblji, kovanci itn.**
   (3) **Ne izpostavljajte baterijskega vložka vodi ali dežju.**

   Kratek stik akumulatorja lahko povzroči velik električni tok, pregrevanje, morebitne opekline in celo okvaro.
6. **Ne shranjujte in uporabljajte orodja in akumulatorske baterije na mestih, kjer lahko temperatura doseže ali preseže 50 °C (122 °F).**
7. **Ne sežigajte baterijskega vložka, tudi če je hudo poškodovan ali v celoti izpraznjen. Baterijski vložek lahko v ognju eksplodira.**
8. **Ne pribijajte, režite, drobite, mečite, spuščajte akumulatorske baterije oziroma ne udarjajte z akumulatorsko baterijo po trdem predmetu.** Takšno ravnanje lahko povzroči požar, prekomerno vročino ali eksplozijo.
9. **Ne uporabljajte poškodovanih akumulatorjev.**
10. **Priložene litij-ionske baterije ustrezajo zahtevam zakonodaje v zvezi z nevarnim blagom.** Za komercialne prevoze, npr. tiste, ki jih opravljajo tretje stranke in carinski posredniki, je treba upoštevati posebne zahteve v zvezi z embalažo in označevanjem. Med postopkom priprave na odpremo izdelka se je treba posvetovati s strokovnjakom za nevarne snovi. Pri tem upoštevajte tudi podrobnejše nacionalne predpise. Odprte stike oblepite z lepilnim trakom ali jih drugače zaščitite, baterijo pa zapakirajte tako, da se v embalaži ne more premikati.
11. **Ko odstranjujete akumulatorsko baterijo, jo vzemite iz orodja in varno zavrzite. Upoštevajte lokalne uredbe glede odlaganja baterije.**
12. **Baterije uporabljajte le z izdelki, ki jih določi Makita.** Če namestite baterije v neskladne izdelke, lahko pride do požara, pregrevanja, eksplozije ali puščanja elektrolita.
13. **Če orodja dlje časa ne uporabljate, morate iz njega odstraniti baterijo.**
14. **Med uporabo in po uporabi lahko akumulatorska baterija postane vroča in povzroči opekline. Z vročimi akumulatorskimi baterijami ravnajte pazljivo.**
15. **Ne dotikajte se priključka orodja takoj po uporabi, ker se lahko dovolj segreje, da povzroči opekline.**
16. **Ne dovolite, da bi se v priključke, odprtine in utore akumulatorske baterije zlepili ostružki, prah ali zemlja.** To lahko povzroči pregrevanje, požar, razpočenje in okvaro orodja ali akumulatorske baterije ter privede do opeklin ali drugih telesnih poškodb.
17. **Razen če orodje podpira uporabo v bližini visokonapetostnih električnih vodov, akumulatorske baterije ne uporabljajte v bližini visokonapetostnih električnih vodov.** Takšna uporaba lahko povzroči motnje v delovanju ali okvaro orodja oziroma akumulatorske baterije.
18. **Baterijo hranite izven dosega otrok.**

SHRANITE TA NAVODILA.

***POZOR:* Uporabljajte le originalne baterije Makita.** Če uporabljate neoriginalne baterije Makita ali baterije, ki so bile spremenjene, lahko pride do eksplozije baterije in posledično do požara, telesnih poškodb ali materialne škode. S takšno uporabo boste tudi razveljavili garancijo Makita za orodje in polnilnik Makita.

Nasveti za ohranjanje največje zmogljivosti akumulatorja

1. **Napolnite baterijski vložek, preden se v celoti izprazni. Ko opazite, da ima orodje manjšo moč, vedno ustavite delovanje orodja in napolnite baterijski vložek.**
2. **Nikoli znova ne polnite popolnoma napolnjenega baterijskega vložka. Prenapolnjenje skrajša življenjsko dobo akumulatorja.**
3. **Baterijski vložek s sobno temperaturo polnite pri temperaturi okolja od 10 °C do 40 °C. Počakajte, da se vroč baterijski vložek pred polnjenjem ohladi.**
4. **Ko akumulatorske baterije ne uporabljate, jo odstranite iz orodja ali polnilnika.**
5. **Če baterijskega vložka ne uporabljate dalj časa (več kot 6 mesecev), ga napolnite.**

MONTAŽA

***POZOR:* Pred izvajanjem kakršnih koli opravil na stroju se prepričajte, da so vse akumulatorske baterije odstranjene.** Če ne odstranite vseh akumulatorskih baterij, lahko pride do resnih telesnih poškodb zaradi nenamernega zagona.

Sestavljanje cevi puhalnika

1. Odvijte vpenjalni vijak.
► **Sl.2:** **1.** Vpenjalni vijak

2. Namestite ročaj za nadzor na vrtljivo cev in privijte vpenjalni vijak.
► **Sl.3:** **1.** Ročaj za nadzor **2.** Vrtljiva cev **3.** Vpenjalni vijak

***OBVESTILO:* Pazite, da se kabel ročaja za nadzor pri pritrjevanju ročaja za nadzor na vrtljivo cev ne zvije.**

3. Odvijte vijak na sponki za cev in nato pritrdite sponko za cev na končno šobo. Utore na končni šobi poravnajte z izboklinami na vrtljivi cevi, nato pa pritrdite končno šobo na vrtljivo cev in privijte vijak na sponki za cev.

► **Sl.4: 1.** Končna šoba **2.** Sponka za cev **3.** Vrtljiva cev **4.** Utor **5.** Izboklina **6.** Vijak

4. Odvijte vijak na sponki za cev, nato pritrdite ročico šobe na sponko za cev in nato sponko za cev pritrdite na gibljivo cev. Pritrdite vrtljivo cev na gibljivo cev in nato privijte vijak na sponki za cev.

► **Sl.5: 1.** Vrtljiva cev **2.** Ročica šobe **3.** Sponka za cev **4.** Gibljiva cev **5.** Vijak

5. Razrahljajte vijak na sponki za cev in nato pritrdite sponko za cev na gibljivo cev. Pritrdite gibljivo cev na koleno in nato privijte vijak na sponki za cev.

► **Sl.6: 1.** Gibljiva cev **2.** Sponka za cev **3.** Koleno

***OBVESTILO:* Preverite, ali vijak na sponki za cev ni obrnjen navzven, kot je prikazano na sliki.**

► **Sl.7: 1.** Vijak

6. Nadzorni kabel pripnite na držali za kabel.

► **Sl.8: 1.** Držalo za kabel **2.** Nadzorni kabel

***OBVESTILO:* Prepričajte se, da je nadzorni kabel trdno vpet v držalo za kabel.**

Prilagajanje pasu in naramnega pasu

1. Nadenite si stroj, zapnite zaponko na pasu in nato prilagodite dolžino pasu.

► **Sl.9: 1.** Zaponka

2. Prilagodite dolžino naramnega pasu.

► **Sl.10: 1.** Naramni pas

Prilagajanje položaja nadzorne ročice

Odvijte vpenjalni vijak. Ročaj za nadzor pomaknite po vrtljivi cevi na najudobnejši položaj in nato privijte vpenjalni vijak.

► **Sl.11: 1.** Ročaj za nadzor **2.** Vrtljiva cev **3.** Vpenjalni vijak

Pritrdite pokrov za razprševanje

Meglico lahko razpršite tako, da pritrdite pokrov za razprševanje na končno šobo, kot je prikazano na sliki.

► **Sl.12: 1.** Pokrov za razprševanje

Pritrjevanje deflektorja

Dodatna oprema

Meglico lahko razpršite navzgor ali navzdol tako, da pritrdite deflektor na končno šobo, kot je prikazano na sliki.

► **Sl.13: 1.** Deflektor

OPIS DELOVANJA

***POZOR:* Pred nastavljanjem ali preizkusom delovanja stroja se prepričajte, da je stroj izklopljen in so odstranjene vse akumulatorske baterije.**

Nameščanje ali odstranjevanje akumulatorske baterije

***POZOR:* Pred nameščanjem ali odstranjevanjem akumulatorske baterije vedno izklopite stroj.**

***POZOR:* Trdno držite stroj in akumulatorsko baterijo, ko nameščate ali odstranjujete akumulatorsko baterijo.** Če stroja in akumulatorske baterije ne držite dovolj trdno, vam lahko zdrsneta iz rok in povzročita poškodbe stroja in akumulatorske baterije ali telesne poškodbe.

***POZOR:* Pokrov akumulatorja morate pred uporabo zapreti.** Sicer lahko blato, umazanija ali voda poškoduje izdelek ali akumulatorsko baterijo.

***POZOR:* Vedno namestite akumulatorsko baterijo tako, da rdeči indikator ni več viden.** Če tega ne upoštevate, lahko akumulatorska baterija nepričakovano pade iz stroja in poškoduje vas ali osebe v neposredni bližini.

***POZOR:* Ne nameščajte akumulatorske baterije s silo.** Če se akumulatorska baterija ne zaskoči zlahka, ni pravilno vstavljena.

***POZOR:* Ko nameščate ali odstranjujete akumulatorsko baterijo, trdno držite pokrov akumulatorske baterije.**

Za namestitev akumulatorske baterije:

1. Povlecite zaklepno ročico navzgor in nato odprite pokrov akumulatorja.

► **Sl.14: 1.** Zaklepna ročica **2.** Pokrov akumulatorja

2. Poravnajte jeziček akumulatorske baterije z režo na stroju in nato namestite akumulatorsko baterijo tako, da se slišno zaskoči na mestu.

► **Sl.15: 1.** Akumulatorska baterija

3. Zaprite pokrov akumulatorja in ga potisnite, da se ročica za zaklep zaskoči.

Če želite odstraniti akumulatorsko baterijo:

1. Povlecite zaklepno ročico navzgor in odprite pokrov akumulatorja.

2. Izvlecite akumulatorsko baterijo iz stroja, pri tem pa pomikajte gumb na sprednji strani akumulatorske baterije.

► **Sl.16: 1.** Akumulatorska baterija

3. Zaprite zaščitni pokrov akumulatorja.

Gumb za preverjanje baterije

Zmogljivost baterije lahko preverite s pritiskom na gumb za preverjanje baterije.

► **Sl.17:** **1.** Indikator akumulatorja **2.** Gumb za preverjanje baterije

Indikator ravni napolnjenosti akumulatorja			Prikaz preostale ravni napolnjenosti akumulatorja
Sveti	Ne sveti	Utripa	
			od 50 % do 100 %
			od 20 % do 50 %
			od 0 % do 20 %

OPOMBA: Opozorilna lučka za prikaz preostanka zmogljivosti baterije je le informativne narave. Dejanska zmogljivost baterije se lahko razlikuje glede na pogoje uporabe ali temperature v okolici.

OPOMBA: Ko stroj dela, se opozorilna lučka ne prižge, četudi pritisnete gumb za preverjanje.

OPOMBA: Lučka se samodejno izključi po nekaj sekundah.

OPOMBA: Če sta nameščeni dve akumulatorski bateriji, se najprej uporabi baterija na desni strani.

OPOMBA: Če sta nameščeni dve akumulatorski bateriji, stroj samodejno preklopi na drug akumulator, ko se uporabljeni akumulator izprazni.

Prikazuje preostalo raven napolnjenosti akumulatorja

Pritisnite gumb za preverjanje na baterijskem vložku, da preverite raven napolnjenosti akumulatorja. Indikatorske lučke na kratko zasvetijo.

► **Sl.18:** **1.** Indikatorske lučke **2.** Gumb za preverjanje

Indikatorske lučke			Prikaz preostale ravni napolnjenosti
Sveti	Ne sveti	Utripa	
			od 75 % do 100 %
			od 50 % do 75 %
			od 25 % do 50 %
			od 0 % do 25 %
			Napolnite akumulator.
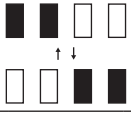			Akumulator je morda okvarjen.

OPOMBA: Odvisno od pogojev uporabe in okoljske temperature se označba lahko nekoliko razlikuje od dejanske napolnjenosti.

OPOMBA: Prva opozorilna lučka (skrajno levo) bo utripala, ko sistem za zaščito akumulatorja deluje.

Sistem za zaščito stroja/akumulatorja

Stroj je opremljen s sistemom za zaščito akumulatorja/stroja. Sistem samodejno prekine napajanje stroja, da podaljša življenjsko dobo stroja in akumulatorja. Stroj se samodejno zaustavi, če stroj ali akumulator delujeta pod naslednjimi pogoji:

Zaščita pred preobremenitvijo

Če stroj ali baterijo uporabljate tako, da povzroča čezmerno uporabo električnega toka, se stroj samodejno ustavi, glavna lučka za vklop/izklop pa utripa zeleno. V tem primeru izklopite stroj in prekinite delo, ki je povzročilo njegovo preobremenitev. Nato vklopite stroj, da ga znova zaženete.

Zaščita pred pregrevanjem

Če je stroj pregret, se samodejno ustavi in glavna lučka za vklop/izklop zasveti rdeče. V tem primeru počakajte, da se stroj in akumulator ohladita, preden znova vklopite stroj.

OPOMBA: Glavna lučka za vklop/izklop utripa rdeče, ko je akumulator pregret.

Zaščita pred izpraznjenjem

Če zmogljivost baterije ni zadostna, se stroj samodejno ustavi in glavna lučka za vklop/izklop utripa rdeče. V tem primeru odstranite baterijo iz naprave in napolnite baterijo ali zamenjajte baterijo s popolnoma napolnjeno.

Zaščita pred drugimi vzroki

Sistem zaščite je zasnovan tudi za druge vzroke, ki bi lahko povzročili poškodbe stroja, in omogoča samodejno ustavitev stroja. Ko se stroj začasno ustavi ali preneha delovati, izvedite vse naslednje korake, da odpravite vzroke.

1. Stroj izklopite in ga nato vklopite, da ga znova zaženete.
2. Napolnite baterijo ali jo zamenjajte z napolnjeno baterijo (po potrebi ponovite postopek še za drugo baterijo).
3. Počakajte, da se stroj in baterije ohladijo.

Če z obnovitvijo sistema zaščite ne odpravite težave, se obrnite na lokalni servisni center Makita.

OBVESTILO: **Če se stroj ustavi zaradi razloga, ki ni opisan zgoraj, glejte razdelek za odpravljanje težav.**

Glavno stikalo za vklop/izklop

***OPOZORILO:* Vedno izklopite glavno stikalo za vklop/izklop, ko orodja ne uporabljate.**

Za vklop naprave pritisnite glavno stikalo za vklop/izklop. Lučke zasvetijo zeleno. Če želite izklopiti orodje, pritisnite in držite glavno stikalo za vklop, dokler lučke ne ugasnejo.

► **Sl.19:** **1.** Indikator hitrosti **2.** Glavno stikalo za vklop/izklop

Hitrost lahko spreminjate na tri stopnje. Če želite spremeniti način hitrosti, pritisnite glavno stikalo za vklop/izklop. Ko spremenite način hitrosti, posvetijo ustrezni indikatorji hitrosti.

OPOMBA: Ta stroj uporablja funkcijo samodejnega izklopa. Če je glavno stikalo v položaju za vklop in stroja ne upravljajte nekaj časa, se glavno stikalo za vklop/izklop samodejno izklopi, da prepreči nenamereno zagon.

OPOMBA: Če lučka za vklop/izklop zasveti rdeče ali utripa rdeče ali zeleno, glejte navodila za stroj/sistem za zaščito akumulatorja.

Delovanje stikala

***OPOZORILO:* Preden namestite akumulatorsko baterijo v stroj, se vedno prepričajte, da sprožilec deluje brezhibno in se vrne v položaj za izklop (OFF), ko ga spustite.**

Za zagon stroja povlecite sprožilec in hkrati povlecite ročico za aktivacijo. Hitrost stroja se poveča, ko povečate pritisk na sprožilec. Za zaustavitev spustite sprožilec.

► **Sl.20:** **1.** Sprožilno stikalo **2.** Ročica za aktivacijo

Odpiranje in zapiranje ročic

Stroj ima tri ročice.

Ročica šobe

Ročica šobe se uporablja za pršenje meglice. Ročica šobe je ponavadi zaklenjena, odklenite jo le, ko pršite meglico.

► **Sl.21:** **1.** Zaklenjena **2.** Odklenjena

Ročica za odlivanje

Ročica za odlivanje se uporablja za odlivanje tekočine iz rezervoarja. Ko stroj uporabljate, vedno zaklenite ročico.

► **Sl.22:** **1.** Zaklenjena **2.** Odklenjena

Ročica rezervoarja

Ročica rezervoarja se uporablja pri zamenjavi filtra. Ko stroj uporabljate, vedno odklenite ročico.

► **Sl.23:** **1.** Zaklenjena **2.** Odklenjena

Nastavitveni gumb za količino dovajanja tekočine

Nastavite lahko količino tekočine, ki se dovaja končni šobi. Če želite dovajati največjo količino tekočine, obrnite gumb tako, da je številka „4“ poravnana s trikotno oznako. Če želite dovajati najmanjšo količino tekočine, obrnite gumb tako, da je številka „1“ poravnana s trikotno oznako.

► **Sl.24:** **1.** Nastavitveni gumb za količino dovajanja tekočine **2.** Trikotna oznaka

Elektronska funkcija

Stroj je opremljen z elektronsko funkcijo za enostavno delovanje.

- Uravnavanje konstantnega števila vrtljajev
  Funkcija nadzora hitrosti zagotavlja stalno hitrost vrtenja ne glede na stanje obremenitve.
- Funkcija dovodnega ventila
  Stroj ima dovodni ventil. Dovodni ventil samodejno odpre dovod tekočine v rezervoarju, ko se povleče sprožilec, in samodejno zapre dovod tekočine, ko se sprožilec sprosti.

Funkcija za preprečevanje nenamernega ponovnega zagona

Ko vklopite stroj med pritiskanjem ročice za aktivacijo in sprožilca, se stroj ne zažene in glavna lučka za vklop/izklop utripa zeleno. Za vklop stroja najprej izpustite sprožilec in nato vklopite stroj.

UPRAVLJANJE

***POZOR:* Ko si nameščate stroj, si na rame nadenite oba naramna pasova.** V nasprotnem primeru lahko stroj med oprtanjem ali uporabo stroja pade in povzroči telesne poškodbe.

***POZOR:* Ko si nameščate stroj, si ga oprtajte na hrbet.** Sicer lahko stroj med uporabo pade in povzroči telesne poškodbe.

***POZOR:* Delujočega stroja ne odlagajte na tla.** Skozi sesalni dovod lahko vstopita pesek ali prah, kar lahko povzroči okvaro ali telesne poškodbe.

Pred uporabo stroja prilagodite dolžino naramnic in pasu.

1. Stroj postavite na ravno in stabilno površino.

2. Preverite, ali so ročice v naslednjih položajih.

- Ročica za odlivanje je zaklenjena.

► **Sl.25:** **1.** Ročica za odlivanje

- Ročica rezervoarja je odklenjena.

► **Sl.26:** **1.** Ročica rezervoarja

- Ročica šobe je zaklenjena.

► **Sl.27:** **1.** Ročica šobe

3. Odprite pokrov rezervoarja in nastavite mrežico.

► **Sl.28:** **1.** Pokrovček rezervoarja **2.** Mrežica

4. Natočite tekočino v rezervoar in zatisnite pokrov rezervoarja.
► **Sl.29**

5. Stroj si oprtajte in zaklenite zaponko na pasu.

6. Ročico šobe obrnite tako, da je v odklenjenem položaju.
► **Sl.30: 1.** Ročica šobe

7. Vklopite stroj in nato trdno držite ročaj za nadzor ter škropite.

Po uporabi ročico šobe obrnite tako, da je v zaklenjenem položaju.

Ko želite stroj odložiti, odpnite zaponko na pasu in nato počasi odložite stroj.
► **Sl.31: 1.** Zaponka

OPOMBA: Tekočino v rezervoarju lahko premešate tako, da obračate mrežico, kot je prikazano na sliki.

► **Sl.32: 1.** Mrežica

VZDRŽEVANJE

***POZOR:* Pred shranjevanjem, prenašanjem, pregledovanjem ali vzdrževanjem se vedno prepričajte, da so vse akumulatorske baterije odstranjene s stroja.**

VARNO in ZANESLJIVO delovanje tega izdelka bo zagotovljeno le, če boste popravila, vzdrževanje in nastavitve prepustili pooblaščenemu servisu za orodja Makita ali tovarniškemu osebju, ki vgrajuje izključno originalne nadomestne dele.

Odlivanje tekočine

Ko iz rezervoarja odlivate tekočino, odstranite cev z osnovne enote in nato odlijte tekočino iz rezervoarja v posodo tako, da odklenete ročico za odlivanje. Ko tekočino odlijete, zaklenite ročico za odlivanje tekočine in pritrdite cev na osnovno enoto.
► **Sl.33: 1.** Ročica za odlivanje **2.** Cev

OPOMBA: Če želite popolnoma izprazniti rezervoar, nagnite osnovno enoto nekoliko naprej proti odprtini cevi.

Čiščenje stroja

***OBVESTILO:* Nikoli ne uporabljajte bencina, razredčila, alkohola ali podobnega sredstva. V tem primeru se lahko orodje razbarva ali deformira oziroma lahko nastanejo razpoke.**

Stroj očistite tako, da obrišete prah s suho krpo ali krpo, ki ste jo namočili v milnico in nato dobro oželi.

Odstranite prah iz sesalnega vhoda.
► **Sl.34: 1.** Sesalni vhod

Čiščenje filtra

Redno čistite filter. Če želite očistiti filter, upoštevajte spodnje korake.

1. Odstranite akumulatorske baterije in zaklenite ročico rezervoarja.

2. Odstranite pokrov filtra tako, da ga obrnete v nasprotni smeri urnega kazalca in nato odstranite filter.
► **Sl.35: 1.** Pokrov filtra **2.** Filter

3. Filter očistite s tekočo vodo.

4. Filter pritrdite na osnovno enoto in nato privijte pokrov filtra.

5. Odklenite ročico rezervoarja.

Shranjevanje

Pred shranjevanjem stroja izvedite vsa vzdrževalna dela. Stroj shranjujte na mestu, ki ni dostopno otrokom in izpostavljeno vlagi, dežju ali neposredni sončni svetlobi.
Pašček na cevi lahko poveže s strojem, kot je prikazano na sliki, da cev postavite pokonci.
► **Sl.36: 1.** Pašček

Menjava šobe

Standardno šobo lahko zamenjate s šobo ULV (ultra nizka prostornina). S šobo ULV so kapljice manjše kot s standardno šobo. Če želite zamenjati šobo, sledite spodnjim korakom.

1. Odvijte vijak in ga odstranite, nato odstranite sprednjo stran končne šobe.
► **Sl.37: 1.** Vijak **2.** Končna šoba

2. Odstranite standardno šobo tako, da jo s ključem obračate v nasprotni smeri urnega kazalca.
► **Sl.38: 1.** Ključ **2.** Standardna šoba

3. Odstranite o-obroč s standardne šobe in ga nato pritrdite na šobo ULV.
► **Sl.39: 1.** O-obroč **2.** Standardna šoba **3.** Šoba ULV

4. Šobo ULV pritrdite tako, da jo s ključem obračate v smeri urnega kazalca.
► **Sl.40: 1.** Ključ **2.** Šoba ULV

***OBVESTILO:* Šobe ne zategnite premočno. Priporočen zatezni navor je približno 1,0 N•m.** Če šobo premočno zategnete, se lahko poškoduje nastavek šobe.

5. Namestite končno šobo in zategnite vijak.
► **Sl.41: 1.** Vijak **2.** Končna šoba

ODPRAVLJANJE TEŽAV

Preden zahtevate popravilo, sami preglejte stroj. Če naletite na težavo, ki ni pojasnjena v navodilih, ne poskušajte razstavljati stroja. Namesto tega se obrnite na pooblaščeni servis Makita. Pri popravilih vedno uporabljajte nadomestne dele Makita.

Neobičajno stanje	Možni vzroki (okvare)	Ukrep
Motor ne obratuje.	Baterija ni nameščena.	Namestite baterijo.
	Težava z akumulatorjem (padec napetosti)	Znova napolnite akumulatorsko baterijo. Če z vnovičnim polnjenjem ne odpravite težave, zamenjajte akumulatorsko baterijo.
	Pogonski sistem ne deluje pravilno.	Za popravilo se obrnite na lokalni pooblaščeni servisni center.
Motor se zaustavi po kratkem času uporabe kosilnice.	Raven napolnjenosti akumulatorja je nizka.	Znova napolnite akumulatorsko baterijo. Če z vnovičnim polnjenjem ne odpravite težave, zamenjajte akumulatorsko baterijo.
	Pregrevanje.	Prenehajte uporabljati stroj in pustite, da se ohladi.
Meglica se ne prši.	Rezervoar je prazen.	Napolnite rezervoar s tekočino.
	Ročica šobe ali ročica rezervoarja je zaklenjena.	Odklenite ročico šobe in ročico rezervoarja.
	Šoba je zamašena.	Odstranite standardno šobo ali šobo ULV in nato šobo očistite pod tekočo vodo, da odstranite zamašeni material.
	Filter je zamašen.	Odstranite filter in ga očistite s tekočo vodo, da odstranite zamašeni material.
Stroj ne doseže največje hitrosti.	Akumulatorska baterija ni pravilno nameščena.	Namestite baterijo, kot je opisano v tem priročniku.
	Zmogljivost akumulatorja se zmanjšuje.	Znova napolnite akumulatorsko baterijo. Če z vnovičnim polnjenjem ne odpravite težave, zamenjajte akumulatorsko baterijo.
	Pogonski sistem ne deluje pravilno.	Za popravilo se obrnite na lokalni pooblaščeni servisni center.
Neobičajno vibriranje: ⇨ takoj zaustavite kosilnico!	Pogonski sistem ne deluje pravilno.	Za popravilo se obrnite na lokalni pooblaščeni servisni center.
Motor se ne zaustavi: ⇨ takoj odstranite akumulatorsko baterijo!	Električna ali elektronska okvara.	Odstranite akumulatorsko baterijo in se za popravilo obrnite na lokalni pooblaščeni servisni center.

DODATNA OPREMA

⚠***POZOR:*** **Ta dodatna oprema ali priključki so predvideni za uporabo z izdelkom Makita, opisanim v teh navodilih za uporabo.** Pri uporabi druge dodatne opreme ali nastavkov lahko pride do telesnih poškodb. Dodatno opremo ali nastavke uporabljajte le v skladu z njihovim namenom.

Za več informacij o dodatni opremi se obrnite na najbližji pooblaščeni servis za orodja Makita.

- Deflektor
- Originalna akumulator in polnilnik Makita

OPOMBA: Nekateri predmeti na seznamu so lahko izdelku priloženi kot standardna dodatna oprema. Lahko se razlikujejo od države do države.

SPECIFIKIMET

Modeli:		PM001G
Kapacitetet	Vëllimi i ajrit	7,4 - 14,3 m^3/min *1
	Shpejtësia e ajrit (mesatarja)	28,0 - 53,0 m/s
	Shpejtësia e ajrit (maksimalja)	34,0 - 64,0 m/s
Kapaciteti i depozitës		15 l
Vëllimi i mbetjes totale		50 ml ose më pak
Përmasat (Gj x Th x L) (me hundëz fundore)		320 mm x 600 mm x 690 mm
Tensioni nominal		D.C. 36 V - 40 V maks.
Pesha neto	*2	11,9 kg
	*3	13,2 - 15,7 kg
Shkalla e mbrojtjes		IPX4

- Për shkak të programit tonë të vazhdueshëm të kërkim-zhvillimit, specifikimet që jepen këtu mund të ndryshojnë pa dhënë njoftim.
- Specifikimet mund të ndryshojnë nga njëri shtet në tjetrin.

*1: Fluksi maksimal i ajrit është 858 m^3/orë.
*2: Pesha kur depozita është bosh, pa bateritë, pa tubin, hundëzën dhe pajimet.
*3: Kombinimi më i lehtë dhe më i rëndë i peshës, sipas procedurës EPTA 01/2014. Pesha mund të ndryshojë në varësi të aksesorit(ëve), duke përfshirë kutinë(të) e baterisë.

Kutia e aplikueshme e baterisë dhe karikuesi

Kutia e baterisë	BL4050F / BL4080F
Karikuesi	DC40RA / DC40RB / DC40RC

- Disa prej kutive të baterive dhe karikuesve të renditura më lart mund të mos jenë të disponueshme në varësi të zonës ku ju banoni.

⚠*PARALAJMËRIM:* Përdorni vetëm kutitë e baterisë dhe karikuesit e listuar më lart. Përdorimi i karikuesve dhe kutive të tjera të baterisë mund të shkaktojë lëndim dhe/ose zjarr.

⚠*PARALAJMËRIM:* Mos përdorni furnizim me energji me kordon, si për shembull paketë elektrike portative, me këtë makineri.

Specifikime për spërkatjen

Rrezja horizontale e spërkatjes

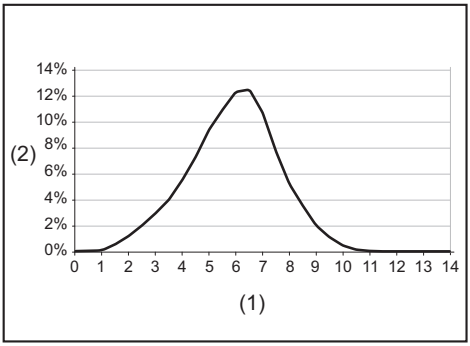

(1) Distanca nga dërgimi i fluksit (m) **(2)** Përqindja e materialit të depozituar në tokë

Madhësia e pikave

Madhësia e pikave me hundëz standarde

Rregullimi i konfigurimit të çelësit	Dv 0,1	Dv 0,5	Dv 0,9
1	22 µm	57 µm	112 µm
2	37 µm	102 µm	251 µm
3	40 µm	111 µm	267 µm
4	42 µm	115 µm	280 µm

Madhësia e pikave me hundëz ULV

Rregullimi i konfigurimit të çelësit	Dv 0,1	Dv 0,5	Dv 0,9
1 - 4	14 µm	41 µm	85 µm

Norma e shkarkimit për pozicionet e punës

► **Fig.1**

Norma e shkarkimit me hundëz standarde

Rregullimi i konfigurimit të çelësit	Këndi i hundëzës		
	- 30°	**0°**	**30°**
1	0,23 l/min	0,19 l/min	0,12 l/min
2	1,13 l/min	0,71 l/min	0,34 l/min
3	1,37 l/min	0,95 l/min	0,49 l/min
4	1,55 l/min	1,21 l/min	0,51 l/min

Norma e shkarkimit me hundëz ULV

Rregullimi i konfigurimit të çelësit	Këndi i hundëzës		
	- 30°	**0°**	**30°**
1 - 4	0,05 l/min	0,04 l/min	0,03 l/min

SHËNIM: Vlerat në këto specifikime të spërkatjes mund të ndryshojnë në varësi të kushteve të punës ose temperaturës së ambientit.

Simbolet

Pjesët në vazhdim tregojnë simbolet që mund të përdoren për pajisjen. Sigurohuni që merrni vesh kuptimin e tyre përpara përdorimit.


Tregoni kujdes dhe vëmendje të veçantë.


Lexoni manualin e përdorimit.


Mbani mbrojtëse për sytë dhe veshët.


Mbani maskë mbrojtëse për frymëmarrjen.


Mos e ekspozoni ndaj lagështirës.


Mbani këpucë të forta me shuall që nuk rrëshqet. Rekomandohen këpucë me mbrojtje për gishtat e këmbës.


Mbani doreza mbrojtëse.


Vishni rroba mbrojtëse.


Mbajini njerëzit e tjerë larg kur spërkatni.


Mbajini duart larg pjesëve rrotulluese.


Flokët e gjatë mund të shkaktojnë aksidente nga ngecja e tyre në pajisje.


Mbajini njerëzit e tjerë larg.


Pesha kur depozita është bosh.



Pesha kur depozita është plot.



Vetëm për shtetet e BE-së
Për shkak të pranisë së komponentëve të rrezikshëm në pajisje, mbetjet e pajisjeve elektronike dhe elektrike, akumulatorët dhe bateritë, mund të kenë ndikim negativ në mjedis dhe në shëndetin e njerëzve.
Mos i hidhni pajisjet elektrike dhe elektronike ose bateritë me mbetjet shtëpiake!
Në përputhje me Direktivën Evropiane për mbetjet e pajisjeve elektrike dhe elektronike, akumulatorët dhe bateritë, dhe mbetjet e akumulatorëve dhe baterive, si dhe përfshirjen e saj në ligjin kombëtar, mbetjet e pajisjeve elektrike dhe elektronike, akumulatorëve dhe baterive, duhet të mbahen veçmas dhe të dorëzohen në një pikë grumbullimi të veçantë për mbetjet komunale, duke vepruar në përputhje me rregulloret e mbrojtjes së mjedisit.
Kjo tregohet nga simboli i koshit të plehrave me kryq, të vendosur mbi pajisje.



Niveli i garantuar i fuqisë së zhurmës sipas Direktivës së BE-së për Nivelin e Zhurmës Jashtë.



Niveli i fuqisë së zhurmës sipas Rregullores së Australisë NSW për Kontrollin e Zhurmës

Përdorimi i synuar

Makineria është prodhuar për të spërkatur imët.

Zhurma

Niveli tipik i zhurmës A, i matur sipas ISO22868:
Niveli i presionit të zhurmës (L_{pA}) : 84,5 dB (A)
Niveli i fuqisë së zhurmës (L_{WA}) : 103,3 dB (A)
Pasiguria (K): 2,3 dB (A)

SHËNIM: Vlerat e deklaruar totale të emetimeve të zhurmës janë matur sipas një metode standarde testimi dhe mund të përdoren për të krahasuar një vegël me një tjetër.

SHËNIM: Vlerat e deklaruara të emetimeve të zhurmës mund të përdoren për një vlerësim paraprak të ekspozimit.

⚠***PARALAJMËRIM:*** **Mbani mbrojtëse për veshët.**

⚠***PARALAJMËRIM:*** **Emetimet e zhurmës gjatë përdorimit aktual të veglës elektrike mund të ndryshojnë nga vlerat e deklaruara në varësi të mënyrave sesi përdoret vegla, veçanërisht nga lloji i materialit të punës që përdoret.**

⚠***PARALAJMËRIM:*** **Vërtetoni që masat e sigurisë për mbrojtjen e përdoruesit bazohen në vlerësimin e ekspozimit ndaj kushteve aktuale të përdorimit (duke marrë parasysh të gjitha pjesët e ciklit të funksionimit si ato kur pajisja është e fikur dhe punon pa prerë ashtu edhe kohën e përdorimit).**

Dridhja

Vlera totale e dridhjeve (shuma e vektorit me tre akse) përcaktohet sipas ISO22867:
Regjimi i punës: punë pa ngarkesë
Emetimi i dridhjeve (a_h) : 2,5 m/s^2 ose më pak
Pasiguria (K): 1,5 m/s^2

SHËNIM: Vlerat e deklaruara totale të dridhjeve janë matur sipas një metode standarde testimi dhe mund të përdoren për të krahasuar një vegël me një tjetër.

SHËNIM: Vlerat e deklaruara totale të dridhjeve mund të përdoren për një vlerësim paraprak të ekspozimit.

⚠***PARALAJMËRIM:*** **Emetimet e dridhjeve gjatë përdorimit aktual të veglës elektrike mund të ndryshojnë nga vlerat e deklaruara në varësi të mënyrave sesi përdoret vegla, veçanërisht nga lloji i materialit të punës që përdoret.**

⚠***PARALAJMËRIM:*** **Vërtetoni që masat e sigurisë për mbrojtjen e përdoruesit bazohen në vlerësimin e ekspozimit ndaj kushteve aktuale të përdorimit (duke marrë parasysh të gjitha pjesët e ciklit të funksionimit si ato kur pajisja është e fikur dhe punon pa prerë ashtu edhe kohën e përdorimit).**

Deklaratat e konformitetit

Vetëm për shtetet evropiane

Deklaratat e konformitetit përfshihen në Shtojcën A në këtë manual përdorimi.

PARALAJMËRIME SIGURIE

Paralajmërimet e përgjithshme për sigurinë e veglës

⚠***PARALAJMËRIM*** **Lexoni të gjitha paralajmërimet për sigurinë, udhëzimet, ilustrimet dhe specifikimet e dhëna me këtë vegël elektrike.** Mosndjekja e të gjitha udhëzimeve të renditura më poshtë mund të shkaktojë goditje elektrike, zjarr dhe/ose lëndim të rëndë.

Ruajini të gjitha paralajmërimet dhe udhëzimet për të ardhmen.

Termi “vegël elektrike” në paralajmërime i referohet veglës elektrike që përdoret e lidhur në prizë (me kordon) ose veglës së përdorur me bateri (pa kordon).

Udhëzime sigurie për spërkatësin e imët me bateri

⚠***PARALAJMËRIM:*** **Lexoni të gjitha paralajmërimet dhe udhëzimet për sigurinë.** Mosndjekja e paralajmërimeve dhe udhëzimeve mund të rezultojë në goditje elektrike, zjarr dhe/ose lëndim serioz.

Ruajini të gjitha paralajmërimet dhe udhëzimet për të ardhmen.

Udhëzime të përgjithshme

1. **Për të garantuar punim të saktë e të sigurt, përdoruesi duhet t’i lexojë, t’i kuptojë dhe t’i zbatojë këto udhëzime dhe të njihet mirë me përdorimin e makinerisë. Përdoruesit jo të mirinformuar vënë në rrezik veten dhe të tjerët për shkak të përdorimit jo të duhur.**
2. **Rekomandohet që t’ua huazoni makinerinë vetëm personave që kanë përvojë me përdorimin e spërkatësve të imët.**
3. **Fëmijët dhe të rinjtë nën moshën 18 vjeç nuk duhet të lejohen ta përdorin makinerinë. Personat me moshë mbi 16 vjeç mund ta përdorin makinerinë për t’u trajnuar vetëm nën mbikëqyrjen e një instruktori të kualifikuar.**
4. **Përdorini produktet e mbrojtjes së bimëve që janë miratuar në mënyrë specifike nga prodhuesi për t’u përdorur me spërkatësit e imët dhe që u përmbahen të gjitha rregullave, standardeve dhe urdhëresave për sigurinë.**
5. **Të gjithë njerëzit që përdorin dhe që i bëjnë shërbime pajisjes duhet të trajnohen dhe të njihen me procedurat për trajtimin e përshtatshëm të produkteve kimike që do të përdoren, si edhe t’i njohin mirë rregullat për hedhjen e lëndëve kimike të lëngshme.**
6. **Për të ulur rrezikun e dëmtimeve gjatë përdorimit të produkteve kimike, vishni veshje mbrojtëse kur mbushni, përdorni dhe pastroni spërkatësin e imët. Zbatoni gjithnjë udhëzimet e prodhuesit në lidhje me mbrojtjen e mirë të syve, lëkurës dhe frymëmarrjes.**
7. **Kur përdorni lëndë kimike helmuese, mund të jetë e nevojshme që përdoruesi dhe personat pranë të mbajnë respirator të përshtatshëm për lëndën kimike që po përdoret. Referojuni etiketës së produktit kimik. Thithja e lëndëve kimike helmuese mund të shkaktojë dëmtime të rënda ose vdekje.**

Përdorimi i synuar i makinerisë

1. **Makineria është prodhuar vetëm për të spërkatur lëndë kimike të lëngshme dhe lëngje të tjera për të mbajtur nën kontroll insektet dhe barërat e këqija në kopshtet me fruta, lule dhe perime, në pemë dhe shkurre dhe në bimë të tjera, si kafe, duhan dhe pambuk. Gjithashtu është e dobishme për mirëmbajtjen e pemëve të reja për të mbajtur nën kontroll buburrecat dhe insektet e tjera, si edhe sëmundjet e bimëve. Asnjëherë mos e përdorni për qëllime të tjera.**

Trajnim

1. **Lexojini udhëzimet me kujdes. Njihuni me komandat dhe përdorimin e saktë të makinerisë.**
2. **Mos i lejoni asnjëherë fëmijët, personat me aftësi të kufizuara fizike, ndijore ose mendore, ose me mungesë përvoje dhe njohurish, apo njerëzit që nuk i njohin këto udhëzime, të përdorin makinerinë. Rregullat vendore mund të kufizojnë moshën e përdoruesit.**

3. **Mos e përdorni kurrë makinerinë nëse ka njerëz pranë, sidomos fëmijë apo kafshë shtëpiake.**
4. **Kini parasysh se përdoruesi është përgjegjës për aksidentet ose rreziqet që mund t'u ndodhin personave të tjerë ose pronës së tyre.**

Përgatitja

1. **Gjithmonë vishni këpucë të përshtatshme dhe pantallona të gjata gjatë përdorimit të makinerisë.**
2. **Mos vishni rroba të gjera apo bizhuteri që mund të futen në vrimën e hyrjes së ajrit. Mbajini flokët e gjatë larg vrimave të hyrjes së ajrit.**
3. **Për të parandaluar irritimin nga pluhuri, rekomandohet të mbahet maskë mbrojtëse për fytyrën.**
4. **Gjatë përdorimit të makinerisë vishni gjithmonë këpucë mbrojtëse dhe që nuk rrëshqasin.** Çizmet dhe këpucët e sigurisë kundër rrëshqitjes dhe me majë të mbyllur reduktojnë rrezikun e lëndimit.
5. **Vendosni gjithnjë doreza gome/rezistente ndaj lëndëve kimike dhe çizme gome/rezistente ndaj lëndëve imike kur punoni me makinerinë.**

Trajtimi i lëndëve kimike

1. **Disa lëndë kimike mund të përmbajnë substanca helmuese dhe/ose kaustike. Disa lëndë kimike mund të jenë të rrezikshme dhe të shkaktojnë dëmtime të rënda ose vdekjeprurëse te njerëzit dhe kafshët, dhe/ose të dëmtojnë bimët dhe mjedisin. Shmangni kontaktin direkt me lëndët kimike. Zbatoni udhëzimet e prodhuesit për sa i përket kontaktit me këtë produkt.**
2. **Lexoni etiketën dhe manualin e përdorimit të prodhuesit çdo herë që përzieni ose përdorni lëndën kimike, si edhe para se ta ruani ose hidhni. Pakujdesia ose përdorimi i papërshtatshëm mund të shkaktojë dëmtime të rënda ose vdekje.**
3. **Lexoni me kujdes etiketat në kontejnerët kimikë para se ta përdorni. Lëndët kimike klasifikohen sipas kategorive të toksicitetit. Çdo kategori ka karakteristika të veçanta trajtimi. Njihuni mirë me karakteristikat për kategorinë e lëndës kimike që po përdorni. Lëndët kimike mund të përdoren nga persona që janë trajnuar lidhur me përdorimin dhe masat për ndihmën e shpejtë.**
4. **Lëndët kimike mund të jenë të dëmshëm për njerëzit, kafshët dhe mjedisin nëse nuk përdoren siç duhet. Këshillohet që me makinerinë të mos i përdorni disa lëndë kimike që janë kaustike, gërryese ose helmuese.**
5. **Përzieni vetëm pesticide të pajtueshme. Përzierjet e gabuara mund të shkaktojnë tymra toksikë. Kur trajtoni dhe spërkatni lëndë kimike, sigurohuni që po punoni në përputhje me rregullat dhe direktivat vendase për mbrojtjen e mjedisit. Mos spërkatni kur fryn erë. Për të ndihmuar në mbrojtjen e mjedisit, përdorni vetëm dozën e rekomanduar.**
6. **Mos e hapni gojën, p.sh. mos hani, pini pije ose duhan kur përdorni lëndë kimike ose ndërsa spërkatni. Asnjëherë mos u fryni hundëzave, tubave ose pjesëve të tjera me gojë. Punoni gjithnjë me lëndët kimike në një vend të ajrosur mirë, ndërkohë që keni veshur veshje mbrojtëse dhe mjete sigurie.**
7. **Mos i mbani ose transportoni lëndët kimike së bashku me ushqimet, pijet ose ilaçet, dhe asnjëherë mos e përdorni kontejnerin e lëndëve kimike për qëllime të tjera. Mos i transferoni lëndët kimike të lëngshme në kontejnerë të tjerë, sidomos në kontejnerë me ushqime dhe/ose pije.**
8. **Mbajeni gati etiketën e produktit për t'ua lexuar ose treguar personave me të cilët konsultoheni. Pastrojini menjëherë të gjitha derdhjet e lëndëve kimike. Në rast kontakti ose gëlltitjeje aksidentale të lëndëve kimike, ose në rast të kontaminimit të rrobave, ndaloni punën dhe shikoni menjëherë udhëzimet e prodhuesit të lëndës kimike. Nëse nuk jeni të sigurt se çfarë të bëni, pyesni një mjek ose një qendër për kontrollin e helmimeve.**
9. **Hidhini mbetjet duke zbatuar ligjet dhe rregullat e vendit ku jetoni.**
10. **Mbajini lëndët kimike larg fëmijëve, njerëzve të paautorizuar dhe kafshëve. Kur nuk i përdorni, mbajini lëndët kimike në një vend të sigurt dhe me çelës. Zbatoni udhëzimet e prodhuesit për ruajtjen e mirë.**

Përgatitja e lëndëve kimike

1. **Përgatitini solucionet kimike duke zbatuar udhëzimet e prodhuesit të lëndëve kimike.**
2. **Përgatitni vetëm aq solucion sa ju duhet për punën që po bëni, në mënyrë që të mos teprojë.**
3. **Përziejini lëndët kimike duke ndjekur udhëzimet. Përzierjet e gabuara mund të krijojnë tymra toksikë ose përzierje shpërthyese.**
4. **Asnjëherë mos i spërkatni lëndët kimike të paholluara.**
5. **Përgatitni solucion dhe mbusheni enën gjithnjë jashtë në një vend të ajrosur mirë.**

Ruajtja e lëndëve kimike

1. **Mos e lini solucionin e spërkatjes në enë për më shumë se një ditë.**
2. **Mbajeni dhe transportojeni solucionin e spërkatjes vetëm në enët e miratuara.**
3. **Asnjëherë mos e mbani ose transportoni solucionin e spërkatjes në enë që janë bërë për të mbajtur ushqime, pije ose ushqim kafshësh.**
4. **Mos e mbani ose transportoni solucionin e spërkatjes së bashku me ushqimet, pijet ose ushqimin e kafshëve.**
5. **Mbajeni solucionin e spërkatjes larg fëmijëve, personave të tjerë të paautorizuar dhe kafshëve.**
6. **Mbajeni solucionin e spërkatjes në një vend me çelës të mbrojtur nga përdorimi i paautorizuar.**

Hedhja e lëndëve kimike

1. **Asnjëherë mos i hidhni mbetjet e lëndëve kimike ose solucionet e kontaminuara të shpëlarjes në ujë, kanalizime, tubacione, puseta rrugësh ose të ngjashme.**
2. **Kur hidhni solucionin e kontaminuar të shpëlarjes, zbatoni të gjitha ligjet, rregullat dhe urdhrat përkatëse.**
3. **Zbatoni me përpikëri udhëzimet paraprake të prodhuesit të lëndës kimike.**

Mbushja e depozitës

1. **Sigurohuni që leva e shkarkimit dhe leva e hundëzës të mbyllen.**
2. **Para se ta përdorni spërkatësin e imët me lëndë kimike, mbusheni depozitën me ujë për t'u siguruar që e keni montuar siç duhet dhe bëni prova spërkatjeje. Gjithashtu kontrolloni nëse ka rrjedhje. Kur të mësoni mirë mënyrën se si punon spërkatësi i imët, ndiqni procedurat për përdorimin normal.**
3. **Mbusheni depozitën në vende të ajrosura mirë ose jashtë.**
4. **Mos përdorni lëndë të djegshme në spërkatësin e imët, pasi kjo mund të shkaktojë shpërthim dhe dëmtime të rënda ose vdekje.**
5. **Mos përdorni materiale kaustike ose gërryese në spërkatësin e imët, pasi kjo do ta dëmtonte makinerinë.**
6. **Për të ulur rrezikun e djegies dhe dëmtimit të makinerisë, mos përdorni lëngje me temperaturë mbi 50 °C (122 °F).**
7. **Për ta mbushur depozitën, vendoseni spërkatësin e imët në një sipërfaqe në nivel. Për të ulur rrezikun e kontaminimit të mjedisit përreth, bëni kujdes të mos e mbushni tepër depozitën me solucion kimik.**
8. **Për të ulur rrezikun e dëmtimeve, mos e mbushni depozitën ndërsa e keni vendosur makinerinë mbi shpinë.**
9. **Nëse e mbushni enën e solucionit me një zorrë të lidhur në një furnizim qendror me ujë, sigurohuni që fundi i zorrës është jashtë solucionit me qëllim që të ulni rrezikun e lëvizjes mbrapsht.**
10. **Llogaritni sasinë e duhur të solucionit kimik që do të përdoret në secilin rast, në mënyrë që në depozitë të mos mbetet solucion i tepërt.**
11. **Pasi ta keni mbushur, mbylleni mirë kapakun e depozitës.**
12. **Kontrolloni nëse ka rrjedhje gjatë mbushjes dhe gjatë përdorimit. Një rrjedhje nga depozita ose nga një pjesë e liruar mund t'ju ndotë rrobat dhe t'ju bjerë në lëkurë.**
13. **Mbusheni depozitën me lëng sipas madhësisë trupore ose fuqisë së përdoruesit.**

Përdorimi

1. **Fikeni makinerinë, hiqeni baterinë dhe sigurohuni që të gjitha pjesët lëvizëse të kenë ndaluar plotësisht**
   - **sa herë që largoheni nga makineria.**
   - **përpara pastrimit të bllokimeve;**
   - **përpara se të kontrolloni, pastroni apo punoni me makinerinë.**
   - **nëse makineria nis të ketë dridhje jonormale.**
2. **Përdoreni makinerinë vetëm gjatë ditës ose në kushte të mira ndriçimi artificial.**
3. **Mos u zgjatni më shumë se ç'është e mundur dhe gjithmonë ruani ekuilibrin dhe mbështetjen e këmbëve.**
4. **Siguroni mbështetje të mirë të këmbëve në zona të pjerrëta.**
5. **Ecni, mos vraponi asnjëherë.**
6. **Mbajini të pastra nga papastërtitë të gjitha hyrjet e ajrit të ftohjes.**
7. **Asnjëherë mos spërkatni në drejtimin e njerëzve të tjerë.**
8. **Përdoreni makinerinë në një pozicion të rekomanduar dhe në sipërfaqe të fortë.**
9. **Mos e përdorni makinerinë në vende të larta.**
10. **Asnjëherë mos e drejtoni hundëzën te dikush tjetër pranë kur e përdorni makinerinë.**
11. **Asnjëherë mos e bllokoni hundëzën e thithjes dhe/ose daljen e spërkatësit të imët.**
    - **Bëni kujdes të mos bllokoni hundëzën e thithjes ose daljen e spërkatësit të imët me pluhur ose papastërti kur punoni në një vend me pluhur.**
    - **Mos përdorni grykëza të ndryshme nga ato që ofrohen nga Makita.**
12. **Mos e përdorni makinerinë pranë një dritareje të hapur, etj.**
13. **Rekomandohet përdorimi i makinerinë vetëm në orar të arsyeshëm - jo herët në mëngjes ose natën vonë, kur mund të shqetësoni njerëzit.**
14. **Nëse makineria godet objekte të huaja ose nëse fillon të nxjerrë zhurma ose dridhje të pazakonta, fikeni menjëherë makinerinë për ta ndaluar. Hiqini bateritë nga makineria dhe kontrollojeni makinerinë për të parë nëse ka dëmtime para se ta rindizni dhe vini në punë makinerinë. Nëse makineria është e dëmtuar, kërkojuni qendrave të autorizuara të shërbimit të Makita që ta riparojnë.**
15. **Mos futni gishtat ose objekte të tjera te gryka e thithjes ose dalja e spërkatësit të imët.**
16. **Parandaloni ndezjen e paqëllimshme. Sigurohuni që çelësi të jetë në pozicionin e fikjes përpara se të futni bateritë, para se ta ngrini ose para se ta transportoni makinerinë. Mbajtja e makinerisë me gishtin mbi çelës ose furnizimi me energji i makinerisë që e ka çelësin të ndezur bëhen shkak për aksidente.**
17. **Mos e përdorni makinerinë pranë materialeve të djegshme.**
18. **Mos e përdorni makinerinë për kohë të gjatë në një mjedis me temperaturë të ulët.**
19. **Mos e përdorni makinerinë kur ka rrezik rrufesh.**
20. **Kur e përdorni makinerinë në tokë me baltë, pjerrësi të lagur, ose vend të lagur, kushtojini kujdes vendosjes së këmbëve.**
21. **Mos e përdorni makinerinë në mot të keq ku shikueshmëria është e kufizuar.** Nëse nuk veproni kështu mund të shkaktohet rrëzim ose funksionim i pasaktë për shkak të shikueshmërisë së ulët.
22. **Mos e zhytni makinerinë në pellgje.**

23. **Mos e lini makinerinë të pamonitoruar përjashta në shi.**
24. **Mos e përdorni makinerinë në borë.**
25. **Gjatë përdorimit, mbajeni kordonin larg nga pengesat. Kordoni do të kapet nga pengesat dhe mund të shkaktojë lëndim të rëndë.**
26. **Mos punoni në temperatura ngrirëse pasi lëngu në depozitë mund të ngrijë.**

Pas përdorimit

1. **Lahuni mirë me sapun dhe ujë pasi keni spërkatur ose prekur lëndë kimike. Bëni dush menjëherë, dhe lajini veshjet mbrojtëse veç nga gjërat e tjera. Zbatoni çdo rekomandim shtesë të prodhuesit të lëndëve kimike.**
2. **Zbrazeni, shpëlajeni dhe pastrojeni depozitën dhe sitën pas çdo përdorimi. Kjo ndihmon që të solucioni të mos kristalizohet, gjë e cila më vonë mund të shkaktonte bllokim dhe dëmtim kimik në makineri. Përveç kësaj, mbetjet e lëndëve kimike mund të kenë efekte të padëshirueshme gjatë spërkatjes më vonë me një lloj tjetër lëndë kimike (p.sh., herbicidet e mbetura mund të dëmtojnë ose vrasin bimët që po spërkaten me pesticide).**
3. **Mos e mbani makinerinë me solucion spërkatjeje në depozitë.**

Mirëmbajtja dhe ruajtja

1. **Mbajini të gjitha dadot, bulonat dhe vidat të shtrënguara për t'u siguruar që makineria është në kushte të sigurta pune.**
2. **Nëse pjesët janë të konsumuara ose të dëmtuara, zëvendësojini me pjesë të ofruara nga Makita.**
3. **Mbajeni makinerinë në një vend të thatë ku nuk arrihet nga fëmijët.**
4. **Kur e ndaloni makinerinë për kontroll, shërbim, ruajtje ose për të ndryshuar aksesorë, fikeni makinerinë dhe sigurohuni që të gjitha pjesët e lëvizshme të ndalojnë plotësisht, dhe hiqini bateritë. Lëreni makinerinë të ftohet para se të bëni punë në makineri. Mirëmbajeni makinerinë me kujdes dhe mbajeni të pastër.**
5. **Lëreni gjithnjë makinerinë të ftohet para se ta magazinoni.**
6. **Mos e ekspozoni makinerinë ndaj shiut. Mbajeni makinerinë në ambiente të mbyllura.**
7. **Kur e ngrini makinerinë, sigurohuni të përkulni gjunjët dhe bëni kujdes të mos lëndoni mesin.**
8. **Kur e lani makinerinë, mos e lini ujin të hyjë në mekanizmin elektrik si p.sh. në bateri, motor dhe terminale.**
9. **Kur magazinoni makinerinë, shmangni dritën e drejtpërdrejtë të diellit dhe shiun, dhe ruajeni në një vend ku nuk nxehet apo njomet.**
10. **Kur e transportoni makinerinë, sigurohuni ta mbani mirë makinerinë.**
11. **Kur e transportoni makinerinë, bëni kujdes të mos kapet kordoni nëpër pengesa.**

Përdorimi dhe kujdesi për veglën me bateri

1. **Ngarkojeni vetëm me ngarkuesin e specifikuar nga prodhuesi.** Ngarkuesi që është i përshtatshëm për një lloj pakete baterie mund të shkaktojë rrezik zjarri kur përdoret me një paketë tjetër baterie.
2. **Përdorini veglat elektrike vetëm me paketat e baterisë të përcaktuara në mënyrë specifike.** Përdorimi i paketave të tjera të baterisë mund të paraqesë rrezik lëndimi dhe zjarri.
3. **Kur paketa e baterisë nuk përdoret, mbajeni larg nga objektet e tjera metalike, si kapëset e letrave, monedhat, çelësat, gozhdët, vidat ose objektet e tjera metalike të vogla që mund të bëjnë lidhje nga njëri terminal tek tjetri.** Krijimi i lidhjes së shkurtër ndërmjet terminaleve të baterisë mund të shkaktojë djegie ose zjarr.
4. **Në kushte sforcimi mund të dalë lëng nga bateria; shmangni kontaktin. Nëse aksidentalisht ndodh kontakt, shpëlani me ujë. Nëse lëngu bie në kontakt me sytë, kërkoni edhe ndihmën e mjekut.** Lëngu i dalë nga bateria mund të shkaktojë acarim ose djegie.
5. **Mos e përdorni një kuti baterie apo vegël që është e dëmtuar ose e modifikuar.** Bateritë e dëmtuara ose të modifikuara mund të shfaqin sjellje të paparashikueshme që rezultojnë në zjarr, shpërthime apo rrezik plagosjeje.
6. **Mos e ekspozoni kutinë e baterisë ose veglën në zjarr ose ndaj temperaturave ekstreme.** Ekspozimi ndaj zjarrit ose temperaturave mbi 130 °C mund të shkaktojë shpërthim.
7. **Ndiqni të gjitha udhëzimet e karikimit dhe mos e karikoni kutinë e baterisë ose veglën jashtë kufijve të temperaturës të specifikuar te udhëzimet.** Karikimi i pasaktë ose në temperatura jashtë kufijve të specifikuar mund të dëmtojë baterinë dhe të rrisë rrezikun e zjarrit.

Siguria elektrike dhe e baterisë

1. **Mos e hidhni baterinë(të) në zjarr.** Ajo mund të shpërthejë. Kontrolloni kodet vendore për udhëzime të mundshme të veçanta të hedhjes.
2. **Mos e hapni dhe mos e shformoni baterinë(të).** Elektroliti i çliruar është gërryes dhe mund të dëmtojë sytë ose lëkurën. Ai mund të jetë toksik nëse gëlltitet.
3. **Mos e karikoni baterinë në shi ose në vende të lagura.**
4. **Mos e karikoni baterinë në ambiente të jashtme.**
5. **Mos e prekni me duar të lagura karikuesin, as spinën dhe kontaktet e tij.**
6. **Mos e zëvendësoni baterinë me duar të lagura.**
7. **Mos e zëvendësoni baterinë në shi.**
8. **Mos e lagni terminalin e baterisë me lëngje si uji, ose mos e zhytni baterinë. Mos e lini baterinë në shi, dhe as mos e karikoni ose magazinoni baterinë në një vend të njomë ose të lagur.** Nëse terminali laget ose brenda baterisë hyn lëng, bateria mund të krijojë qark të shkurtër dhe ka rrezik mbinxehjeje, zjarri ose shpërthimi.
9. **Pas heqjes së baterisë nga makineria ose karikuesi, sigurohuni ta ruani në një vend të thatë.**
10. **Nëse kutia e baterisë laget, kullojeni ujin brenda dhe fshijeni me një leckë të thatë. Thajeni kutinë e baterisë plotësisht në një vend të thatë përpara përdorimit.**

Shërbimi

1. **Bëjini shërbim veglës elektrike nga një person i kualifikuar për riparime, duke përdorur vetëm pjesë identike zëvendësimi.** Kjo do ta mbajë të sigurt veglën elektrike.

2. **Asnjëherë mos e kryeni vetë shërbimin e paketave të dëmtuara të baterive.** Shërbimi i paketave të baterive duhet të kryhet vetëm nga prodhuesi ose ofruesit e autorizuar të shërbimit.

RUAJINI KËTO UDHËZIME.

⚠*PARALAJMËRIM:* MOS lejoni që njohja ose familjarizimi me produktin (të fituara nga përdorimi i shpeshtë) të zëvendësojnë zbatimin me përpikëri të rregullave të sigurisë për produktin në fjalë.

KEQPËRDORIMI ose mosndjekja e rregullave të sigurisë të dhëna në këtë manual përdorimi mund të shkaktojnë dëmtime të rënda personale.

Udhëzime të rëndësishme rreth sigurisë për kutinë e baterisë

1. **Përpara se ta përdorni kutinë e baterisë, lexoni të gjitha udhëzimet dhe shënimet e masave parandaluese te (1) ngarkuesi i baterisë, (2) bateria dhe (3) produkti që përdor baterinë.**
2. **Mos e çmontoni ose dëmtoni kutinë e baterisë.** Kjo mund të shkaktojë zjarr, nxehtësi të lartë ose shpërthim.
3. **Nëse koha e përdorimit është shkurtuar jashtë mase, ndalojeni punën menjëherë. Kjo mund të rezultojë në rrezik mbinxehjeje, djegie të mundshme, madje edhe shpërthim.**
4. **Nëse ju futen elektrolite në sy, shpëlajini sytë me ujë të pastër dhe kërkoni ndihmë mjekësore menjëherë. Kjo gjë mund të rezultojë në humbje të shikimit.**
5. **Mos bëni lidhje të shkurtër me kutinë e baterisë:**
   (1) **Mos i prekni terminalet me materiale përcjellëse.**
   (2) **Shmangni ruajtjen e kutisë së baterisë në një kuti me objekte të tjera metalike, si gozhdë, monedha etj.**
   (3) **Mos e ekspozoni kutinë e baterisë në ujë ose shi.**

   Qarku i shkurtër i baterisë mund të shkaktojë qarkullim të madh të rrymës elektrike, mbinxehje, djegie të mundshme dhe madje prishje.
6. **Mos e ruani dhe mos e përdorni pajisjen dhe kutinë e baterisë në vende ku temperatura mund të arrijë ose tejkalojë 50 °C (122 °F).**
7. **Mos e digjni kutinë e baterisë, edhe nëse është shumë e dëmtuar ose është konsumuar plotësisht. Kutia e baterisë mund të shpërthejë në zjarr.**
8. **Mos e shponi, pritni, shtypni, hidhni apo rrëzoni kutinë e baterisë apo ta goditni kutinë e baterisë me një objekt të fortë.** Një sjellje e tillë mund të shkaktojë zjarr, nxehtësi të lartë ose shpërthim.
9. **Mos përdorni bateri të dëmtuar.**
10. **Bateritë e përfshira të litiumit, u nënshtrohen kërkesave të legjislacionit për mallrat e rrezikshme.** Për transport tregtar p.sh. nga palë të treta, agjentë të ndërmjetëm, duhet të ndiqen kërkesa specifike mbi paketimin dhe etiketimin. Për përgatitjen e artikullit për transport, është i nevojshëm konsultimi i një eksperti për materiale të rrezikshme. Ju lutemi, ndiqni gjithashtu rregulloret me gjasë më të detajuara vendore. Mbuloni me ngjitëse ose maskoni kontaktet e zhveshura dhe paketojeni baterinë në mënyrë të tillë që të mos lëvizë në paketim.
11. **Kur hidhni kutinë e baterisë, hiqeni nga vegla dhe hidheni në një vend të sigurt. Zbatoni rregulloret lokale rreth hedhjes së baterisë.**
12. **Përdorini bateritë vetëm me produktet e specifikuara nga Makita.** Instalimi i baterive në produkte të papajtueshme mund të rezultojë në zjarr, nxehtësi të lartë, shpërthim ose rrjedhje të elektroliteve.
13. **Nëse vegla nuk përdoret për një periudhë të gjatë kohe, bateria duhet të hiqet nga vegla.**
14. **Gjatë dhe pas përdorimit, kutia e baterisë mund të nxehet, gjë që mund të shkaktojë djegie ose djegie në temperaturë të ulët. Tregoni kujdes gjatë manovrimit të kutive të nxehta të baterive.**
15. **Mos prekni terminalin e veglës menjëherë pas përdorimit pasi mund të nxehet aq shumë sa të shkaktojë djegie.**
16. **Mos lejoni që grumbullimin e ashklave, pluhurave ose papastërtive në terminalet, vrimat ose kanalet e kutisë së baterisë.** Mund të shkaktojë ngrohje, marrje flakë, plasje dhe avari të veglës ose të kutisë së baterisë, duke rezultuar në djegie ose lëndime personale.
17. **Përveç kur vegla e mbështet përdorimin pranë linjave elektrike me voltazh të lartë, mos e përdorni kutinë e baterisë pranë linjave elektrike me voltazh të lartë.** Kjo mund të shkaktojë një defekt ose dëmtim të veglës ose të kutisë së baterisë.
18. **Mbajeni baterinë larg fëmijëve.**

RUAJINI KËTO UDHËZIME.

⚠*KUJDES:* Përdorni vetëm bateri origjinale Makita. Përdorimi i baterive jo-origjinale Makita ose baterive që mund të jenë modifikuar, mund të rezultojë në marrjen flakë të baterisë, lëndime personale apo dëmtime. Kjo do të anulojë gjithashtu edhe garancinë e Makita-s për veglën e Makita-s dhe ngarkuesin.

Këshilla për të ruajtur jetëgjatësinë maksimale të baterisë

1. **Ngarkojeni baterinë përpara se të shkarkohet plotësisht. Gjithmonë ndaloni punën me pajisjen dhe ngarkoni baterinë kur vëreni ulje të fuqisë së pajisjes.**
2. **Asnjëherë mos e ringarkoni baterinë e ngarkuar plotësisht. Mbingarkimi shkurton jetëgjatësinë e shërbimit të baterisë.**
3. **Ngarkojeni baterinë në temperaturën e dhomës në 10 °C - 40 °C. Lëreni kutinë e nxehtë të baterisë të ftohet përpara se ta ngarkoni atë.**
4. **Kur nuk e përdorni kutinë e baterisë, hiqeni atë nga vegla ose karikuesi.**
5. **Ngarkojeni baterinë nëse nuk e përdorni për një kohë të gjatë (mbi gjashtë muaj).**

MONTIMI

***KUJDES:* Sigurohuni gjithmonë që të gjitha kutitë e baterive të hiqen përpara se të kryeni ndonjë shërbim te makineria.** Mosheqja e kutive të baterisë mund të rezultojë në lëndim të rëndë personal për shkak të ndezjes aksidentale.

Montimi i tubave të fryrëses

1. Lironi vidën shtrënguese.
► **Fig.2: 1.** Vida shtrënguese

2. Montoni dorezën e kontrollit në tubin e rrotullimit dhe shtrëngoni vidën shtrënguese.
► **Fig.3: 1.** Doreza e kontrollit **2.** Tubi i rrotullimit **3.** Vida shtrënguese

***VINI RE:* Bëni kujdes të mos e përdridhni kabllon e dorezës së kontrollit kur montoni dorezën në tubin e rrotullimit.**

3. Lironi vidën në morsa e zorrës, dhe më pas vendosni morsën e zorrës te hundëza fundore. Bashkoni foletë në hundëzën fundore me pjesët e dala në tubin e rrotullueshëm, më pas vendosni hundëzën fundore te tubi i rrotullueshëm, dhe më pas shtrëngoni vidën te morsa se zorrës.
► **Fig.4: 1.** Hundëza fundore **2.** Morsa e zorrës **3.** Tubi i rrotullimit **4.** Kanali **5.** Pjesa e dalë **6.** Vida

4. Lironi vidën te morsa e zorrës, më pas vendosni levën e hundëzës te morsa e zorrës, dhe më pas vendosni morsën e zorrës te tubi fleksibël. Montoni tubin e rrotullimit në tubin fleksibël dhe shtrëngoni vidën në morsën e zorrës.
► **Fig.5: 1.** Tubi i rrotullimit **2.** Leva e hundëzës **3.** Morsa e zorrës **4.** Tubi fleksibël **5.** Vida

5. Lironi vidën në morsën e zorrës dhe montoni morsën në tubin fleksibël. Montoni tubin fleksibël në bërryl dhe shtrëngoni vidën në morsën e zorrës.
► **Fig.6: 1.** Tubi fleksibël **2.** Morsa e zorrës **3.** Bërryli

***VINI RE:* Sigurohuni që vida në morsën e zorrës nuk është e drejtuar jashtë siç tregohet në figurë.**
► **Fig.7: 1.** Vida

6. Shtrëngojeni kabllon e kontrollit me morsë në mbajtëset e kabllove.
► **Fig.8: 1.** Mbajtësi i kabllove **2.** Kablloja e kontrollit

***VINI RE:* Sigurohuni që kablloja e kontrollit të fiksohet mirë te mbajtësja e kabllos.**

Rregullimi i pozicionit të rripit të mesit dhe të krahut

1. Vendosni makinerinë në trup, më pas bllokoni tokëzën e rripit të mesit dhe më pas rregulloni gjatësinë e rripit të mesit.
► **Fig.9: 1.** Tokëza

2. Rregulloni gjatësinë e rripit të krahut.
► **Fig.10: 1.** Rripi i krahut

Rregullimi i pozicionit të levës së kontrollit

Lironi vidën shtrënguese. Lëvizeni dorezën e kontrollit përgjatë tubit të rrotullimit në pozicionin më komod dhe pastaj shtrëngoni vidën e shtrëngimit.
► **Fig.11: 1.** Doreza e kontrollit **2.** Tubi i rrotullimit **3.** Vida e kapëses

Vendosja e kapakut të difuzionit

Mund ta difuzoni spërkatjen duke vendosur kapakun e difuzionit te hundëza fundore siç tregohet në figurë.
► **Fig.12: 1.** Kapaku i difuzionit

Vendosja e deflektorit

Aksesor opsional

Mund ta shkarkoni spërkatjen lart ose poshtë duke vendosur deflektorin te hundëza fundore siç tregohet në figurë.
► **Fig.13: 1.** Deflektori

PËRSHKRIMI I PUNËS

***KUJDES:* Sigurohuni gjithnjë që makineria është e fikur dhe që të gjitha bateritë janë hequr para se të rregulloni ose kontrolloni funksionin e makinerisë.**

Instalimi ose heqja e kutisë së baterisë

***KUJDES:* Fikeni gjithmonë makinerinë përpara se të instaloni ose hiqni kutinë e baterisë.**

***KUJDES:* Mbajeni fort makinerinë dhe kutinë e baterisë kur montoni ose hiqni kutinë e baterisë.** Mosmbajtja fort e makinerisë dhe e kutisë së baterisë mund të bëjë që t'ju rrëshqasin nga duart dhe të shkaktohet dëmtim i makinerisë dhe i kutisë së baterisë, si dhe lëndim i personit.

***KUJDES:* Sigurohuni që të bllokoni kapakun e baterisë përpara përdorimit.** Përndryshe, balta, pluhuri ose uji mund të dëmtojnë produktin ose kutinë e baterisë.

***KUJDES:* Vendoseni gjithnjë plotësisht kutinë e baterisë derisa treguesi i kuq të mos duket.** Në të kundërt, ajo mund të bjerë aksidentalisht nga makineria duke ju lënduar juve ose personin pranë jush.

***KUJDES:* Mos e vendosni me forcë kutinë e baterisë.** Nëse kutia nuk hyn lehtë, nuk po e futni siç duhet.

***KUJDES:* Mbajeni mirë kapakun e baterisë kur montoni ose hiqni kutinë e baterisë.**

Për të instaluar kutinë e baterisë;

1. Tërhiqeni levën e kyçjes lart, dhe më pas hapni kapakun e baterisë.
► **Fig.14:** **1.** Leva e bllokimit **2.** Kapaku i baterisë

2. Bashkërenditni gjuhëzën e kutisë së baterisë me të çarën në makineri, më pas rrëshqiteni kutinë derisa të bllokohet në vend me një kërcitje.
► **Fig.15:** **1.** Kutia e baterisë

3. Mbyllni kapakun e baterisë dhe shtyjeni derisa të jetë mbyllur me levën e bllokimit.

Për të hequr kutinë e baterisë;

1. Tërhiqni lart levën e bllokimit të kapakut të baterisë dhe hapni kapakun e baterisë.

2. Tërhiqni kutinë e baterisë nga makineria ndërsa rrëshqitni butonin në pjesën e përparme të kutisë.
► **Fig.16:** **1.** Kutia e baterisë

3. Mbyllni kapakun e baterisë.

Butoni i kontrollit të baterisë

Mund të kontrolloni kapacitetin e mbetur të baterisë duke shtypur butonin e kontrollit të baterisë.
► **Fig.17:** **1.** Treguesi i baterisë **2.** Butoni i kontrollit të baterisë

Gjendja e treguesit të baterisë			Kapaciteti i mbetur i baterisë
Ndezur	Fikur	Duke pulsuar	
			50% deri 100%
			20% deri 50%
			0% deri 20%

SHËNIM: Llamba treguese për kapacitetin e mbetur të baterisë është vetëm për referencë. Kapaciteti aktual i baterisë mund të ndryshojë në varësi të kushteve të përdorimit ose të temperaturës së ambientit.

SHËNIM: Kur makineria është në punë, llamba treguese nuk ndriçon as kur shtypni butonin e kontrollit.

SHËNIM: Llamba fiket automatikisht pas pak sekondave.

SHËNIM: Nëse vendosen dy bateri, bateria në të djathtë përdoret e para.

SHËNIM: Nëse vendosen dy kuti baterish, makineria e ndryshon automatikisht baterinë kur ajo që është në përdorim shkarkohet.

Treguesi i kapacitetit të mbetur të baterive

Shtypni butonin e kontrollit në kutinë e baterisë për të treguar kapacitetin e mbetur të baterisë. Llambat treguese ndizen për pak sekonda.
► **Fig.18:** **1.** Llambat treguese **2.** Butoni i kontrollit

Llambat treguese			Kapaciteti i mbetur
Ndezur	Fikur	Duke pulsuar	
			75% deri 100%
			50% deri 75%
			25% deri 50%
			0% deri 25%
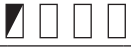			Ngarkojeni baterinë.
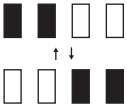			Llambushka mund të ketë keqfunksionuar.

SHËNIM: Në varësi të kushteve të përdorimit dhe të temperaturës së ambientit, treguesi mund të ndryshojë paksa nga kapaciteti aktual.

SHËNIM: Llamba e parë e treguesit (në fund majtas) do të pulsojë kur sistemi i mbrojtjes së baterisë është në punë.

Sistemi i mbrojtjes së makinerisë/ baterisë

Makineria është e pajisur me një sistem për mbrojtjen e makinerisë/baterisë. Ky sistem ndërpret automatikisht energjinë në motor për të zgjatur jetëgjatësinë e makinerisë dhe baterisë. Makineria do të ndalojë automatikisht gjatë punës nëse makineria ose bateria janë vendosur sipas njërit prej kushteve të mëposhtme:

Mbrojtja nga mbingarkesa

Kur makineria ose bateria përdoret në mënyrë të tillë që të kërkojë nivele të larta anormale rryme, makineria ndalon automatikisht dhe llamba e rrymës kryesore pulson në ngjyrë të gjelbër. Në këtë situatë, fikeni makinerinë dhe ndaloni punën që shkaktoi mbingarkesën. Pastaj ndizeni makinerinë për ta rinisur.

Mbrojtja ndaj mbinxehjes

Kur makineria është e mbinxehur, ndalon automatikisht dhe llamba kryesore e energjisë ndizet në të kuqe. Në këtë rast, lëreni makinerinë dhe baterinë të ftohen përpara se ta ndizni sërish makinerinë.

SHËNIM: Llamba kryesore e energjisë pulson në të kuqe kur bateria mbinxehet.

Mbrojtja nga mbishkarkimi

Kur kapaciteti i baterisë nuk mjafton, makineria ndalon automatikisht dhe llamba e rrymës kryesore pulson në të kuqe. Në këtë rast, hiqni baterinë nga makineria dhe karikoni baterinë ose ndërrojeni baterinë me një të karikuar plotësisht.

Mbrojtjet nga shkaqe të tjera

Sistemi i mbrojtjes është menduar edhe për shkaqe të tjera që mund ta dëmtojnë makinerinë dhe i lejon asaj të ndalojë automatikisht. Ndërmerrni të gjithë hapat e mëposhtëm për të zgjidhur rastet, kur makineria ka arritur në ndalim të përkohshëm apo ndërprerje të punës.

1. Fikeni makinerinë dhe pastaj rindizeni për të rifilluar.
2. Karikoni bateritë ose ndërrojini me bateri të karikuara.
3. Lëreni makinerinë dhe bateritë të ftohen.

Nëse nuk vini re ndonjë përmirësim me rivendosjen e sistemit të mbrojtjes, kontaktoni qendrën vendore të shërbimit të Makita.

VINI RE: **Nëse pajisja ndalon për një shkak që nuk është përshkruar më lart, referojuni seksionit për ndreqjen e problemeve.**

Çelësi i rrymës kryesore

PARALAJMËRIM: **Gjithmonë fikeni çelësin e rrymës kryesore kur nuk është në përdorim.**

Për ta ndezur makinerinë, shtypni çelësin e rrymës kryesore. Llambat ndizen në ngjyrë jeshile. Për ta fikur, shtypni dhe mbani shtypur çelësin e rrymës kryesore llambat të fiken.

► **Fig.19:** **1.** Treguesi i shpejtësisë **2.** Çelësi i rrymës kryesore

Shpejtësia mund të ndryshohet në tre nivele. Për të ndryshuar regjimin e shpejtësisë, shtypni çelësin e rrymës kryesore. Kur ndryshoni regjimin e shpejtësisë, treguesit përkatës të shpejtësisë ndizen.

SHËNIM: Makineria përdor funksionin e fikjes automatike. Për të shmangur ndezjen pa dashje, çelësi i rrymës kryesore do të mbyllet automatikisht kur makineria nuk përdoret për një periudhë të caktuar kohe pas ndezjes së çelësit të rrymës kryesore.

SHËNIM: Nëse llamba e rrymës kryesore ndizet në të kuqe ose pulson në të kuqe ose në të gjelbër, referojuni udhëzimeve për sistemin e mbrojtjes së makinerisë/baterisë.

Veprimi i ndërrimit

PARALAJMËRIM: **Përpara se të vendosni kutinë e baterisë në makineri, kontrolloni gjithmonë për të parë nëse këmbëza e çelësit të aktivizohet siç duhet dhe të kthehet në pozicionin fikur kur lëshohet.**

Për ta vënë në punë makinerinë, tërhiqni këmbëzën e çelësit ndërsa tërhiqni levën e aktivizimit. Shpejtësia rritet duke rritur presionin në këmbëzën e çelësit. Lëshoni këmbëzën e çelësit për ta ndaluar.

► **Fig.20:** **1.** Këmbëza e çelësit **2.** Leva e aktivizimit

Hapja dhe mbyllja e levave

Makineria ka tre leva.

Leva e hundëzës

Leva e hundëzës përdoret për të spërkatur. Normalisht mbylleni levën e hundëzës, dhe hapeni levën e hundëzës vetëm kur spërkatni.

► **Fig.21:** **1.** Mbyllur **2.** Hapur

Leva e shkarkimit

Leva e shkarkimit përdoret për të zbrazur lëngun në depozitë. Kur e përdorni makinerinë, mbylleni gjithnjë levën.

► **Fig.22:** **1.** Mbyllur **2.** Hapur

Leva e depozitës

Leva e depozitës përdoret kur ndërroni filtrin. Kur e përdorni makinerinë, hapeni gjithnjë levën.

► **Fig.23:** **1.** Mbyllur **2.** Hapur

Çelësi i rregullimit të sasisë

Mund të rregulloni sasinë e lëngut që kalon te hundëza fundore. Për të kaluar sasinë maksimale të lëngut, rrotulloni çelësin në mënyrë që “4” të bashkohet me shenjën e trekëndëshit. Për të kaluar sasinë minimale të lëngut, rrotulloni çelësin në mënyrë që “1” të bashkohet me shenjën e trekëndëshit.

► **Fig.24:** **1.** Çelësi i rregullimit të sasisë **2.** Shenja trekëndore

Funksioni elektronik

Makineria është e pajisur me funksion elektronik për përdorim të lehtë.

- Kontrolli i shpejtësisë konstante
  Funksioni i kontrollit të shpejtësisë ofron rrotullim konstant pavarësisht kushteve të ngarkesës.
- Funksioni i valvulës
  Makineria ka një valvul. Valvula hapet automatikisht për të kaluar lëngun në depozitë kur tërhiqet këmbëza e çelësit, dhe mbyllet automatikisht kur lëshohet këmbëza e çelësit.

Funksioni parandalues për rindezjen e paqëllimshme

Kur e ndizni makinerinë ndërsa tërhiqni levën e aktivizimit dhe këmbëzën e çelësit, makineria nuk ndizet dhe llamba kryesore e energjisë pulson në të gjelbër. Për ta ndezur makinerinë, në fillim lëshojeni këmbëzën e çelësit dhe më pas ndizeni makinerinë.

PËRDORIMI

⚠***KUJDES:*** **Kur e vendosni makinerinë në trup, sigurohuni që ta vendosni rripin e krahut në të dyja shpatullat.** Përndryshe makineria mund të bjerë kur e vendosni në trup apo kur e përdorni dhe t'ju lëndojë.

⚠***KUJDES:*** **Kur e vendosni makinerinë në trup, sigurohuni që ta vendosni në shpinën tuaj.** Përndryshe, makineria mund të bjerë gjatë përdorimit dhe të shkaktojë lëndim.

⚠***KUJDES:*** **Mos e vendosni makinerinë përtokë kur është e ndezur.** Mund të hyjë rërë ose pluhur nga vrima thithëse dhe të shkaktojë avari ose lëndim.

Para se ta vini në punë makinerinë, rregulloni gjatësinë e rripit të krahut dhe rripit të mesit.

1. Vendoseni makinerinë mbi sipërfaqe të rrafshët dhe të qëndrueshme.

2. Sigurohuni që levat janë në pozicionet e mëposhtme.

• Leva e shkarkimit është në pozicionin e mbyllur.
► **Fig.25: 1.** Leva e shkarkimit

• Leva e depozitës është në pozicionin e hapur.
► **Fig.26: 1.** Leva e depozitës

• Leva e hundëzës është në pozicionin e mbyllur.
► **Fig.27: 1.** Leva e hundëzës

3. Hapni kapakun e depozitës, dhe më pas vendosni sitën.
► **Fig.28: 1.** Kapaku i depozitës **2.** Sita

4. Hidheni lëngun në depozitë dhe më pas shtrëngoni kapakun e depozitës.
► **Fig.29**

5. Vendoseni në krah makinerinë, më pas kyçni tokëzën e rripit të mesit.

6. Rrotulloni levën e hundëzës në mënyrë që leva e hundëzës të jetë në pozicionin e hapur.
► **Fig.30: 1.** Leva e hundëzës

7. Ndizeni makinerinë, dhe më pas mbajeni fort dorezën e kontrollit dhe bëni spërkatjen.

Pas përdorimit, rrotulloni levën e hundëzës në mënyrë që leva e hundëzës të jetë në pozicion të mbyllur.

Kur e ulni makinerinë, zhbllokoni tokëzën e rripit të mesit, dhe më pas uleni makinerinë me ngadalë.
► **Fig.31: 1.** Tokëza

SHËNIM: Mund ta trazoni lëngun në depozitë duke rrotulluar sitën siç tregohet në figurë.

► **Fig.32: 1.** Sita

MIRËMBAJTJA

⚠***KUJDES:*** **Sigurohuni gjithmonë që kutitë e baterive të hiqen nga makineria përpara ruajtjes ose transportimit të makinerisë ose përpara se të përpiqeni të kryeni inspektim ose mirëmbajtje.**

Për të ruajtur SIGURINË dhe QËNDRUESHMËRINË, riparimet dhe çdo mirëmbajtje apo rregullim tjetër duhen kryer nga qendrat e autorizuara të shërbimit ose të shërbimit të fabrikës të Makita-s, duke përdorur gjithnjë pjesë këmbimi të Makita-s.

Zbrazja e lëngut

Kur zbrazni lëngun në depozitë, hiqeni zorrën nga njësia kryesore, dhe më pas zbrazeni lëngun në depozitë te ena duke hapur levën e shkarkimit. Pasi të keni zbrazur lëngun, mos harroni ta mbyllni levën e shkarkimit dhe ta vendosni zorrën te njësia kryesore.
► **Fig.33: 1.** Leva e shkarkimit **2.** Zorra

SHËNIM: Për ta zbrazur komplet depozitën, anojeni njësinë kryesore pak drejt daljes së zorrës.

Pastrimi i makinerisë

VINI RE: **Mos përdorni kurrë benzinë, benzinë pastrimi, hollues, alkool dhe të ngjashme. Mund të shkaktoni çngjyrosje, deformime ose krisje.**

Pastrojeni makinerinë duke e fshirë pluhurin me një leckë të thatë ose me një të njomur me ujë me sapun dhe të shtrydhur.

Hiqni pluhurin apo papastërtitë nga hyrja e thithjes.
► **Fig.34: 1.** Foleja e thithjes

Pastrimi i filtrit

Pastrojeni rregullisht filtrin. Për ta pastruar filtrin, ndiqni hapat e mëposhtëm.

1. Hiqni baterinë, dhe më pas mbylleni levën e depozitës.

2. Hiqni kapakun e filtrit duke e rrotulluar në drejtim të kundërt të akrepave të orës, dhe më pas hiqeni filtrin.
► **Fig.35: 1.** Kapaku i filtrit **2.** Filtri

3. Pastrojeni filtrin me ujë të rrjedhshëm.

4. Vendoseni filtrin te njësia kryesore, dhe më pas shtrëngoni kapakun e filtrit.

5. Hapni levën e depozitës.

Ruajtja

Para se ta magazinoni makinerinë, kryeni punën e plotë të mirëmbajtjes. Ruajeni makinerinë në një vend larg fëmijëve dhe mos e ekspozoni ndaj lagështisë, shiut apo dritës së drejtpërdrejtë të diellit.
Mund ta lidhni rripin e tubit në makineri sipas figurës për ta mbajtur tubin të ngritur.
► **Fig.36: 1.** Banda

Ndryshimi i hundëzës

Mund ta ndryshoni hundëzën standarde me hundëzën ULV (vëllim shumë i ulët). Hundëza ULV mund të nxjerrë spërkatje më të imët se hundëza standarde. Për të ndryshuar hundëzën, ndiqni hapat e mëposhtëm.

1. Lironi vidën dhe hiqeni, më pas hiqni pjesën përpara të hundëzës fundore.
► **Fig.37: 1.** Vida **2.** Hundëza fundore

2. Hiqeni hundëzën standarde duke e rrotulluar hundëzën në drejtim të kundërt të akrepave të orës duke përdorur çelës fiso.
► **Fig.38: 1.** Çelësi fiso **2.** Hundëz standarde

3. Hiqeni unazën hermetike nga hundëza standarde dhe më pas vendoseni te hundëza ULV.
► **Fig.39: 1.** Unaza hermetike **2.** Hundëz standarde **3.** Hundëz ULV

4. Vendoseni hundëzën ULV duke e rrotulluar hundëzën në drejtim të akrepave të orës duke përdorur çelësin fiso.
► **Fig.40: 1.** Çelësi fiso **2.** Hundëz ULV

VINI RE: **Mos e shtrëngoni tepër hundëzën. Forca e rekomanduar e shtrëngimit është rreth 1,0 N.m.** Shtrëngimi tepër i hundëzës mund të dëmtojë pjesën e montimit për hundëzën.

5. Vendosni hundëzën fundore, dhe më pas shtrëngoni vidën.
► **Fig.41: 1.** Vida **2.** Hundëza fundore

NDREQJA E DEFEKTEVE

Përpara se të kërkoni riparime, bëni fillimisht një kontroll nga ana juaj. Nëse zbuloni ndonjë problem që nuk shpjegohet në manual, mos u përpiqni ta çmontoni makinerinë. Përkundrazi, drejtojuni qendrave të autorizuara të shërbimit Makita, duke përdorur gjithmonë pjesë këmbimi Makita për riparimet.

Gjendja anormale	Shkaku i mundshëm (keqfunksionimi)	Zgjidhja
Motori nuk punon.	Bateria nuk është instaluar.	Instaloni baterinë.
	Problem me baterinë (nën tension)	Rikarikoni baterinë. Nëse rikarikimi nuk është efikas, zëvendësoni baterinë.
	Sistemi i lëvizjes nuk funksionon mirë.	Kërkojini qendrës lokale të autorizuar të shërbimit që ta riparojë.
Motori ndali punën pas një përdorimi të vogël.	Niveli i karikimit të baterisë është i ulët.	Rikarikoni baterinë. Nëse rikarikimi nuk është efikas, zëvendësoni baterinë.
	Mbinxehja.	Ndaloni përdorimin e makinerisë dhe lëreni të ftohet.
Nuk del spërkatje.	Depozita është bosh.	Mbusheni depozitën me lëng.
	Leva e hundëzës ose leva e depozitës është e mbyllur.	Hapeni levën e hundëzës dhe levën e depozitës.
	Hundëza është e bllokuar.	Hiqeni hundëzën standarde ose hundëzën ULV, dhe më pas pastrojeni hundëzën me ujë të rrjedhshëm për të hequr materialin e bllokuar.
	Filtri është bllokuar.	Hiqeni filtrin, dhe më pas pastrojeni filtrin me ujë të rrjedhshëm për të hequr materialin e bllokuar.
Makineria nuk arrin shpejtësinë maksimale.	Bateria nuk është instaluar mirë.	Instaloni baterinë siç përshkruhet në këtë manual.
	Fuqia e baterisë bie.	Rikarikoni baterinë. Nëse rikarikimi nuk është efikas, zëvendësoni baterinë.
	Sistemi i lëvizjes nuk funksionon mirë.	Kërkojini qendrës lokale të autorizuar të shërbimit që ta riparojë.
Dridhje jonormale: ⇨ ndalojeni menjëherë makinerinë!	Sistemi i lëvizjes nuk funksionon mirë.	Kërkojini qendrës lokale të autorizuar të shërbimit që ta riparojë.
Motori nuk ndalon: ⇨ Hiqni menjëherë baterinë!	Keqfunksionim elektrik ose elektronik.	Hiqni baterinë dhe kërkojini qendrës lokale të autorizuar të shërbimit që ta riparojë.

AKSESORË OPSIONALË

KUJDES: **Këta aksesorë ose shtojca rekomandohen për përdorim me produktin Makita të specifikuar në këtë manual.** Përdorimi i aksesorëve apo i shtojcave të tjera mund të përbëjë rrezik lëndimi ndaj njerëzve. Aksesorët ose shtojcat përdorini vetëm për qëllimin e tyre të përcaktuar.

Nëse keni nevojë për më shumë të dhëna në lidhje me aksesorët, pyesni qendrën vendore të shërbimit të Makita-s.

- Deflektori
- Bateri dhe ngarkues origjinal Makita

SHËNIM: Disa artikuj të listës mund të përfshihen në paketën e produktit si aksesorë standardë. Ato mund të ndryshojnë nga njëri shtet në tjetrin.

СПЕЦИФИКАЦИИ

Модел:		PM001G
Технически възможности	Дебит на въздуха	7,4 – 14,3 м^3/мин *1
	Скорост на въздуха (средна)	28,0 – 53,0 м/с
	Скорост на въздуха (макс.)	34,0 – 64,0 м/с
Капацитет на резервоара		15 л
Обем на общия остатък		50 мл или по-малко
Размери (Д x Ш x В) (С накрайник)		320 мм x 600 мм x 690 мм
Номинално напрежение		Постоянно напрежение 36 V – 40 V макс.
Нетно тегло	*2	11,9 кг
	*3	13,2 – 15,7 кг
Степен на защита		IPX4

- Поради нашата непрекъсната научно-развойна дейност посочените тук спецификации могат да бъдат променени без предизвестие.
- Спецификациите може да са различни в различните държави.

*1: Максималният дебит на въздуха е 858 м^3/ч.
*2: Тегло при празен резервоар, без батериите, с тръби, накрайник и ремъци.
*3: Най-леката и най-тежката комбинации за тегло в съответствие с процедурата на EPTA 01/2014. Теглото може да се различава в зависимост от принадлежността(ите), включително акумулаторната(ите) батерия(и).

Приложима акумулаторна батерия и зарядно устройство

Акумулаторна батерия	BL4050F / BL4080F
Зарядно устройство	DC40RA / DC40RB / DC40RC

- Някои от акумулаторните батерии и зарядните устройства, посочени по-горе, може да не са налични в зависимост от региона на местоживеене.

⚠***ПРЕДУПРЕЖДЕНИЕ:*** **Използвайте само посочените по-горе акумулаторни батерии и зарядни устройства.** Използването на други акумулаторни батерии и зарядни устройства може да причини нараняване и/или пожар.

⚠***ПРЕДУПРЕЖДЕНИЕ:*** **С тази машина не използвайте захранване с кабел, например преносим захранващ модул.**

Спецификации за пръскането

Диапазон на хоризонтално пръскане

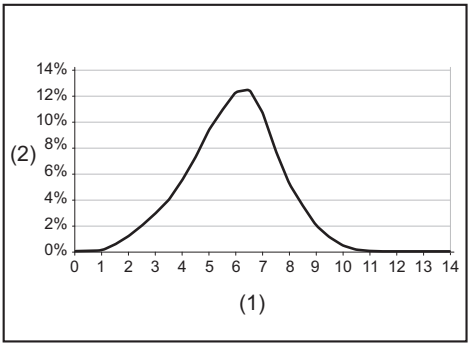

(1) Разстояние от подаването на потока (м)
(2) Процент от веществото, който пада на земята

Размер на капчиците

Размер на капчиците със стандартен накрайник

Настройка на копчето за регулиране	Dv 0,1	Dv 0,5	Dv 0,9
1	22 µm	57 µm	112 µm
2	37 µm	102 µm	251 µm
3	40 µm	111 µm	267 µm
4	42 µm	115 µm	280 µm

Размер на капчиците с накрайник ULV

Настройка на копчето за регулиране	Dv 0,1	Dv 0,5	Dv 0,9
1 – 4	14 µm	41 µm	85 µm

Скорост на пръскане за работните позиции

► **Фиг.1**

Скорост на пръскане със стандартен накрайник

Настройка на копчето за регулиране	Ъгъл на накрайника		
	– 30°	**0°**	**30°**
1	0,23 л/мин	0,19 л/мин	0,12 л/мин
2	1,13 л/мин	0,71 л/мин	0,34 л/мин
3	1,37 л/мин	0,95 л/мин	0,49 л/мин
4	1,55 л/мин	1,21 л/мин	0,51 л/мин

Скорост на пръскане с накрайник ULV

Настройка на копчето за регулиране	Ъгъл на накрайника		
	– 30°	**0°**	**30°**
1 – 4	0,05 л/мин	0,04 л/мин	0,03 л/мин

ЗАБЕЛЕЖКА: Стойностите в тези спецификации за пръскането може да се различава в зависимост от работните условия или околната температура.

Символи

По-долу са описани символите, които може да се използват за тази машина. Задължително е да се запознаете с техните значения, преди да пристъпите към работа.

	Необходимо е особено внимание.
	Прочетете ръководството за експлоатация.
	Използвайте защитни средства за очите и ушите.
	Носете защитни средства за дихателните пътища.
	Да не се излага на въздействието на влага.
	Носете здрави обувки с неплъзгащи се подметки. Препоръчват се защитни обувки със стоманени бомбета.
	Носете предпазни ръкавици.
	Носете предпазно облекло.
	Погрижете се наблюдателите трябва да стоят далеч, когато пръскате.
	Дръжте ръцете си далеч от въртящите се части.
	Дългата коса може да се заплете и да възникне инцидент.
	Дръжте страничните лица надалеч.
	Тегло при празен резервоар.
	Тегло при пълен резервоар.
	Само за страни от ЕС Поради наличието на опасни компоненти в оборудването отпадъците от електрическо и електронно оборудване, акумулатори и батерии може да имат отрицателно въздействие върху околната среда и човешкото здраве. Не изхвърляйте електрически и електронни уреди или батерии с битовите отпадъци! Съгласно Европейската директива за отпадъците от електрическо и електронно оборудване и акумулатори и батерии и отпадъци от акумулатори и батерии и нейното адаптиране към националното законодателство, отпадъците от електрическо и електронно оборудване, батерии и акумулатори трябва да се събират отделно и да се доставят до отделен събирателен пункт за отпадъци, функциониращ съгласно наредбите за опазване на околната среда. Това е указано чрез символ на зачертана с кръст кофа на колелца, поставен върху оборудването.
	Гарантирано ниво на звукова мощност съгласно директивата на ЕС за шумовите емисии на съоръжения, предназначени за употреба извън сградите.
	Ниво на звукова мощност съгласно Регламента за управление на шума на Нов Южен Уелс, Австралия

Предназначение

Машината е предназначена за разпръскване на мъгла.

Шум

Обичайното ниво на шума с тегловен коефициент A, определено съгласно ISO22868:
Ниво на звуково налягане (L_{pA}) : 84,5 dB(A)
Ниво на звукова мощност (L_{WA}) : 103,3 dB (A)
Коефициент на неопределеност (K): 2,3 dB(A)

ЗАБЕЛЕЖКА: Обявената(ите) стойност(и) на шумовите емисии е(са) измерена(и) в съответствие със стандартни методи за изпитване и може да се използва(т) за сравняване на инструменти.

ЗАБЕЛЕЖКА: Обявеното(ите) стойност(и) на шумови емисии може да се използва(т) също и за предварителна оценка на вредното въздействие.

⚠***ПРЕДУПРЕЖДЕНИЕ:*** **Използвайте предпазни средства за слуха.**

⚠***ПРЕДУПРЕЖДЕНИЕ:*** **Нивото на шума при работа с електрическия инструмент може да се различава от обявената(ите) стойност(и) в зависимост от начина на използване на инструмента, по-специално какъв детайл се обработва.**

⚠***ПРЕДУПРЕЖДЕНИЕ:*** **Задължително определете предпазни мерки за защита на оператора въз основа на оценка на риска в реални работни условия (като се вземат предвид всички етапи на работния цикъл, като например момента на изключване на инструмента, работата на празен ход, както и времето на задействане).**

Вибрации

Общата стойност на вибрациите (сума от три осови вектора), определена съгласно ISO22867:
Работен режим: работа без товар
Ниво на вибрациите (a_h): 2,5 м/с^2 или по-малко
Коефициент на неопределеност (K): 1,5 м/с^2

ЗАБЕЛЕЖКА: Обявената(ите) обща(и) стойност(и) на вибрациите е(са) измерена(и) в съответствие със стандартни методи за изпитване и може да се използва(т) за сравняване на инструменти.

ЗАБЕЛЕЖКА: Обявената(ите) обща(и) стойност(и) на вибрациите може да се използва(т) също и за предварителна оценка на вредното въздействие.

⚠***ПРЕДУПРЕЖДЕНИЕ:*** **Нивото на вибрациите при работа с електрическия инструмент може да се различава от обявената(ите) стойност(и) в зависимост от начина на използване на инструмента, по-специално какъв детайл се обработва.**

⚠***ПРЕДУПРЕЖДЕНИЕ:*** **Задължително определете предпазни мерки за защита на оператора въз основа на оценка на риска в реални работни условия (като се вземат предвид всички етапи на работния цикъл, като например момента на изключване на инструмента, работата на празен ход, както и времето на задействане).**

Декларации за съответствие

Само за европейските страни

Декларациите за съответствие са включени в Анекс А към тази инструкция за употреба.

ПРЕДУПРЕЖДЕНИЯ ЗА БЕЗОПАСНОСТ

Общи предупреждения за безопасност при работа с електрически инструменти

⚠***ПРЕДУПРЕЖДЕНИЕ*** **Прочетете всички предупреждения, инструкции, илюстрации и спецификации за безопасност, предоставени с този електрически инструмент.** При неспазване на изброените по-долу инструкции има опасност от токов удар, пожар и/или тежко нараняване.

Запазете всички предупреждения и инструкции за справка в бъдеще.

Терминът "електрически инструмент" в предупрежденията се отнася за вашия инструмент (с кабел за включване в мрежата) или работещ на батерии (безжичен) електрически инструмент.

Инструкции за безопасност за акумулаторната пръскачка

⚠***ПРЕДУПРЕЖДЕНИЕ:*** **Прочетете всички предупреждения за безопасност и всички инструкции.** При неспазване на предупрежденията и инструкциите има опасност от токов удар, пожар и/или тежко нараняване.

Запазете всички предупреждения и инструкции за справка в бъдеще.

Общи указания

1. **За да се осигури правилна и безопасна работа, потребителят трябва да прочете, да разбере и да следва това ръководство за експлоатация, за да е сигурно, че познава работата с машината. Недостатъчно информирани потребители излагат себе си, както и останалите на опасности, дължащи се на неправилно боравене.**
2. **Препоръчва се да давате назаем машината само на хора, за които е сигурно, че имат опит с пръскачки.**
3. **Не трябва да се позволява на деца и младежи на възраст под 18 години да работят с машината. Лица на възраст над 16 години могат все пак да използват машината, но само като част от обучение и под прекия надзор на квалифициран инструктор.**
4. **Използвайте само продукти за растителна защита, които са специално одобрени от производителя за употреба с пръскачки и които отговарят на всички приложими разпоредби, стандарти и наредби за безопасност.**

5. **Всички лица, които работят с машината или извършват техническото й обслужване, трябва да бъдат обучени и запознати с подходящите процедури за боравене с използваните химически продукти, както и с разпоредбите за изхвърляне на течни химикали.**
6. **За да намалите риска от нараняване при използване на химически продукти, носете подходящо предпазно облекло при пълнене, използване и почистване на пръскачката. Винаги следвайте всички инструкции на производителя на химикалите по отношение на правилната защита на очите, кожата и дихателните пътища.**
7. **Когато се използват токсични химикали, може да се наложи операторът и всички странични лица да носят правилно поставен респиратор за използвания химикал. Вижте етикета на химическия продукт. Вдишването на токсични химикали може да причини сериозно или фатално нараняване.**

Предназначение на машината

1. **Машината е предназначена само за пръскане на течни химикали и други течности за контрол на вредителите и плевелите в овощни, цветни и зеленчукови градини, по дървета и храсти и други растения, като кафе, тютюн и памук. Тя е полезна и при поддържането на млади дървета за контрол на короядите и другите вредители, както и на болестите по растенията. Никога не я използвайте за друга цел.**

Обучение

1. **Прочетете инструкциите внимателно. Запознайте се с органите за управление и правилата за правилна експлоатация на машината.**
2. **Никога не допускайте с машината да работят деца, хора с намалени физически, сетивни или умствени способности или без нужния опит и познания, както и хора, незапознати с тези инструкции за работа. Местните закони може да предвиждат ограничения за възрастта на оператора.**
3. **Никога не работете с машината в близост до хора, особено деца, или домашни любимци.**
4. **Не забравяйте, че операторът/потребителят носи отговорност за инциденти или опасни ситуации с други лица или тяхната собственост.**

Подготовка

1. **Винаги носете стабилни обувки и дълги панталони, когато работите с машината.**
2. **Не носете широки дрехи или бижута, които могат да бъдат захванати във входния отвор за въздух. Пазете дългите коси далече от входните отвори за въздух.**
3. **За да се предотврати раздразване, предизвикано от праха, се препоръчва да се носи маска за лице.**
4. **При работа с машината винаги носете неплъзгащи се и защитни обувки.** Нехлъзгащите се затворени защитни ботуши и обувки намаляват риска от нараняване.
5. **Когато работите с машината, винаги носете гумени/устойчиви на химикали ръкавици и ботуши.**

Работа с химикали

1. **Някои химикали могат да съдържат токсични и/или разяждащи вещества. Такива химикали могат да бъдат опасни и да причинят сериозно или фатално нараняване на хора и животни и/или тежки увреждания на растенията и околната среда. Избягвайте директен контакт с химикали. Следвайте инструкциите на производителя на химикала по отношение на всеки контакт с неговия продукт.**
2. **Четете етикета и ръководството с инструкции на производителя всеки път преди смесване или използване на химикала и преди съхранение или изхвърляне. Невнимателното или неправилно използване може да причини сериозно или фатално нараняване.**
3. **Преди употреба внимателно прочетете етикетите върху контейнерите на химикалите. Химикалите се класифицират в категории на токсичност. Всяка категория ще има уникални характеристики на използване. Запознайте се с характеристиките на категорията на химикала, който използвате. Химикалите могат да се използват само от лица, обучени за работа с тях и за съответните мерки за първа помощ.**
4. **Химикалите могат да бъдат вредни за хората, животните и околната среда, ако се използват неправилно. Препоръчително е с машината да не се използват някои химикали, които са разяждащи, корозивни или отровни.**
5. **Смесвайте само съвместими пестициди. Неправилно приготвените смеси може да отделят токсични изпарения. Когато боравите със и пръскате химикали, уверете се, че работите в съответствие с местните правила и насоки за опазване на околната среда. Не пръскайте, когато е ветровито. За да защитите околната среда, използвайте само препоръчителната доза.**
6. **Избягвайте да отваряте устата си, например да ядете, да пиете или да пушите, докато боравите с химикали или докато пръскате. Никога не духайте с уста в накрайници, тръбички, тръби или друг компонент. Винаги боравете с химикали в зона с добро проветряване, докато носите подходящо защитно облекло и предпазни средства.**
7. **Не съхранявайте и не транспортирайте химикали заедно с храни, напитки или лекарства и никога не използвайте повторно контейнери от химикали за други цели. Не прехвърляйте течни химикали в други контейнери, особено в контейнери за храна и/или напитки.**

8. **Дръжте етикета на продукта под ръка, за да е готов за четене или показване на лицата, които консултирате. Незабавно почиствайте всички разливи на химикали. При случаен контакт или поглъщане на химикали или в случай на замърсяване на дрехите, спрете работата и незабавно направете справка в инструкциите на производителя на химикала. Ако не сте сигурни какво да правите, обърнете се незабавно към лекар или център по токсикология за съвет.**
9. **Изхвърлете всички остатъци, като спазвате законите и разпоредбите на региона, в който пребивавате.**
10. **Съхранявайте химикалите на място, недостъпно за деца, други неоторизирани лица и животни. Когато химикалите не се използват, съхранявайте ги на безопасно и заключено място. Следвайте препоръките на производителя за правилно съхранение.**

Приготвяне на химикали

1. **Пригответе разтворите на химикалите съгласно инструкциите на производителя на химикала.**
2. **Пригответе само достатъчно за задачата количество разтвор, за да не остава.**
3. **Смесвайте химикали само като следвате инструкциите. Неправилно приготвените смеси може да отделят токсични изпарения или да образуват експлозивни смеси.**
4. **Никога не пръскайте неразредени химикали.**
5. **Подгответе разтвора и напълнете контейнера на открито и само на място с добро проветряване.**

Съхранение на химикали

1. **Не съхранявайте разтвора за пръскане в контейнера за повече от един ден.**
2. **Винаги съхранявайте и транспортирайте разтвора за пръскане само в одобрени контейнери.**
3. **Никога не съхранявайте и не транспортирайте разтвора за пръскане в контейнери, предназначени за храни, напитки или фуражи.**
4. **Не съхранявайте и не транспортирайте разтвора за пръскане заедно с храни, напитки или фуражи.**
5. **Съхранявайте разтвора за пръскане на място, недостъпно за деца, други неоторизирани лица и животни.**
6. **Съхранявайте разтвора за пръскане на заключено място, обезопасено срещу неразрешено използване.**

Изхвърляне на химикали

1. **Никога не изхвърляйте остатъци от химикали или замърсени разтвори от изплакване във водни пътища, отточни канали, канализацията, уличните улуци, шахти или други подобни.**
2. **Когато изхвърляте замърсената вода от изплакване, спазвайте всички приложими закони, разпоредби и наредби.**
3. **Стриктно спазвайте инструкциите за безопасност на производителя на химикала.**

Пълнене на резервоара

1. **Уверете се, че лостът за източване и лостът на накрайника са затворени.**
2. **Преди да използвате пръскачката с химикали, напълнете резервоара с прясна вода, за да се уверите, че сте го сглобили правилно, и попръскайте малко. Проверете в този момент и за наличие на течове. Когато сте добре запознати с работата на пръскачката, следвайте нормалните работни процедури.**
3. **Пълнете резервоара в зони с добро проветряване или на открито.**
4. **Не използвайте в пръскачката запалими вещества, които могат да причинят експлозия и сериозно или фатално нараняване.**
5. **Не използвайте разяждащи или корозивни материали в пръскачката, те може да предизвикат повреда на машината.**
6. **Не използвайте течност с температура над 50 °C (122 °F), за да намалите риска от изгаряне и повреда на машината.**
7. **За да напълните резервоара, поставете пръскачката върху равна повърхност. За да намалите риска от замърсяване на околната среда, внимавайте да не препълните резервоара с химически разтвор.**
8. **За да намалите риска от нараняване, не пълнете резервоара, докато носите машината на гърба си.**
9. **Ако пълните контейнера с разтвор, докато маркучът е свързан към централното водоснабдяване, уверете се, че краят на маркуча е извън разтвора, за да намалите риска от обратен поток.**
10. **Изчислете правилното количество химически разтвор, така че да се използва наведнъж и да не остава в резервоара.**
11. **След напълване затегнете здраво капачката на резервоара.**
12. **Проверявайте за течове по време на пълнене и по време на работа. При теч от резервоара или разхлабен фитинг дрехите ви може да се напоят и разтворът да влезе в контакт с кожата ви.**
13. **Напълнете резервоара с течност в съответствие с размерите или силата на тялото на оператора.**

Работа

1. **Изключете машината, извадете акумулаторните батерии и се уверете, че всички движещи се части са спрели напълно,**
   - **всеки път, когато оставяте машината.**
   - **преди почистване на задръствания.**
   - **преди проверка, почистване или работа с машината.**
   - **ако машината започне да вибрира необичайно.**
2. **Работете с машината само на дневна светлина или на добро изкуствено осветление.**
3. **Не се пресягайте, стъпвайте здраво и пазете равновесие през цялото време.**
4. **Винаги стъпвайте стабилно, когато сте на наклон.**

5. **Ходете, никога не тичайте.**
6. **Поддържайте всички входни отвори за охлаждащ въздух без замърсявания.**
7. **Никога не пръскайте по посока на хората наоколо.**
8. **Работете с машината в препоръчвана позиция и върху твърда повърхност.**
9. **Не работете с машината на високо.**
10. **Когато използвате машината, никога не насочвайте накрайника към човек, намиращ се в близост.**
11. **Никога не запушвайте смукателния отвор и/или изходния отвор на пръскачката.**
    - **Когато работите в запрашена зона, внимавайте да не запушите смукателния или изходния отвор на пръскачката с прах или замърсявания.**
    - **Не използвайте накрайници, които не са предоставени от Makita.**
12. **Не работете с машината в близост до отворени прозорци и подобни.**
13. **Препоръчва се с машината да се работи само в подходящата част от денонощието – не рано сутрин и не късно вечер, за да не пречи на другите хора.**
14. **Ако машината се удари в чужди предмети или започне да издава необичаен шум или вибрира, веднага я изключете, за да я спрете. Извадете акумулаторните батерии и проверете машината за наличие на повреди, преди да я включите отново и да работите с нея. Ако машината е повредена, обърнете се към упълномощените сервизни центрове на Makita за ремонт.**
15. **Не поставяйте пръстите си или други предмети в смукателния отвор или в изходния отвор на пръскачката.**
16. **Не допускайте неволно стартиране. Уверете се, че превключвателят е в изключено положение, преди да поставите акумулаторните батерии, когато вземате или носите машината. Носенето на машината, докато пръстът ви е върху превключвателя, или включването на захранването ѝ, когато превключвателят е задействан, е предпоставка за нещастни случаи.**
17. **Не работете с машината в близост до лесно-запалими материали.**
18. **Избягвайте да работите с машината продължително време при ниски температури.**
19. **Не използвайте машината, когато има риск от светкавици.**
20. **Когато използвате машината на глинеста почва, мокър склон или хлъзгава повърхност, внимавайте къде стъпвате.**
21. **Не използвайте машината в лошо време с ограничена видимост.** В противен случай това може да доведе до падане или неправилна работа поради намалена видимост.
22. **Не потапяйте машината в локви.**
23. **Не оставяйте машината без наблюдение на открито под дъжда.**
24. **Не използвайте машината в сняг.**
25. **По време на работа дръжте кабела далеч от препятствия. Захванатият от препятствия кабел може да причини сериозно нараняване.**
26. **Избягвайте работа при температури под нулата, тъй като течността в резервоара може да замръзне.**

След работа

1. **Винаги се измивайте добре със сапун и вода след пръскане или работа с химикали. Веднага се изкъпете и изперете цялото защитно облекло отделно от другото пране. Следвайте всички допълнителни препоръки на производителя на химикала.**
2. **Изпразвайте, изплаквайте и почиствайте резервоара и цедката след всяка употреба. Това спомага да се предотврати кристализирането на разтвора, което по-късно може да причини запушване и химическа повреда на машината. Освен това остатъците от химикали може да имат нежелани ефекти по време на последващо пръскане с различен тип химикал (например, остатъците от хербицид може да увредят или убият растенията, пръскани с пестициди).**
3. **Не съхранявайте машината с останал в резервоара разтвор за пръскане.**

Техническа поддръжка и съхранение

1. **За да сте сигурни, че машината е в добро работно състояние, поддържайте всички гайки, болтове и винтове здраво затегнати.**
2. **Ако частите са износени или повредени, заменете ги с части, предоставени от Makita.**
3. **Съхранявайте машината на сухо място, недостъпно за деца.**
4. **Когато спрете машината, за да извършите проверка, обслужване, съхранение или да смените принадлежност, изключете я и се уверете, че всички движещи се части са спрели напълно, след което извадете акумулаторните батерии. Преди да работите по машината, оставете я да се охлади. Извършвайте грижливо техническата поддръжка на машината и я пазете чиста.**
5. **Винаги оставяйте машината да се охлади, преди да я приберете за съхранение.**
6. **Не излагайте машината на дъжд. Съхранявайте машината на закрито.**
7. **Когато повдигате машината, не забравяйте да свиете коленете си и внимавайте да не нараните гърба си.**
8. **Когато миете машината, не оставяйте водата да влезе в електрическия механизъм, например в батерията, двигателя и изводите.**
9. **Когато съхранявате машината, избягвайте пряката слънчева светлина и дъжд и я съхранявайте на място, което не е горещо или влажно.**
10. **Когато носите машината, дръжте я здраво.**
11. **Когато носите машината, внимавайте кабелът да не се закачи на препятствия.**

Ползване и грижа за акумулаторните батерии

1. **Презареждайте само със зарядното устройство, което е посочено от производителя.** Зарядно устройство, което е подходящо за едни акумулаторни батерии, може да създаде риск от пожар, ако се използва с други акумулаторни батерии.
2. **Използвайте електрическите инструменти само с акумулаторни батерии, конкретно предназначени за тях.** Използването на други акумулаторни батерии може да създаде риск от нараняване и пожар.
3. **Когато акумулаторните батерии не се използват, ги дръжте далече от други метални предмети като кламери, монети, ключове, пирони, винтове или други дребни такива, които могат да дадат накъсо изводите им.** Закъсяването на изводите на акумулаторна батерия може да предизвика изгаряния или пожар.
4. **При грубо манипулиране е възможно изхвърляне на течност от батериите; избягвайте контакт с тях. При случайно докосване изплакнете с вода. Ако течност попадне в очите, потърсете допълнително и медицинска помощ.** Изхвърлената от батерията течност може да предизвика възпаления или изгаряния.
5. **Не използвайте батерията или инструмента, който е повреден или променен.** Повредените или променените батерии могат да проявяват непредвидимо поведение, което може да доведе до пожар, експлозия или опасност от нараняване.
6. **Не излагайте батерията или инструмента на огън или прекомерна температура.** Излагането на огън или температура над 130°C може да доведе до експлозия.
7. **Спазвайте всички инструкции за зареждане и не зареждайте батерията или инструмента извън диапазона на температура, посочен в инструкциите.** Неправилното зареждане или при температура извън посочения диапазон може да доведе до повреда на батерията и да повиши опасността от пожар.

Безопасност при работа с електрически ток и акумулаторната батерия

1. **Не изхвърляйте акумулаторната(ите) батерия(и) в огън.** Клетките на батерията могат да експлодират. Проверете местните разпоредби за евентуални специални инструкции за унищожаване.
2. **Не отваряйте или повреждайте акумулаторната батерия(и).** Изтичащият електролит има разяждащо действие и може да увреди очите или кожата. Може да бъде токсичен при поглъщане.
3. **Не зареждайте батерията под дъжд или на влажни места.**
4. **Не зареждайте акумулаторната батерия на открито.**
5. **Не хващайте зарядното устройство, включително щепсела и изводите му, с мокри ръце.**
6. **Не сменяйте батерията с мокри ръце.**
7. **Не сменяйте батерията, когато вали.**
8. **Не мокрете клемите на батерията с течности, например с вода, и не потапяйте батерията. Не оставяйте батерията под дъжда и не зареждайте, не използвайте и не съхранявайте батерията на влажно или мокро място.** Ако клемата се намокри или в батерията попадне течност, може да се получи късо съединение и съществува риск от прегряване, пожар или експлозия.
9. **След като извадите батерията от машината или зарядното устройство, я приберете за съхраняване на сухо място.**
10. **Ако акумулаторната батерия се намокри, източете водата от нея и след това я избършете със суха кърпа. Оставете акумулаторната батерия да изсъхне напълно на сухо място, преди да я използвате.**

Сервизно обслужване

1. **Дайте вашия електрически инструмент за сервизно обслужване от квалифициран техник, който ползва само оригинални резервни части.** Така ще осигурите поддържането на безопасността на електрическия инструмент.
2. **Никога не обслужвайте повредени батерии.** Обслужването на батерии трябва да се извършва само от производителя или упълномощени фирми за обслужване.

ЗАПАЗЕТЕ НАСТОЯЩИТЕ ИНСТРУКЦИИ.

⚠*ПРЕДУПРЕЖДЕНИЕ:* НЕ позволявайте комфорта от познаването на продукта (придобит при дългата му употреба) да замени стриктното спазване на правилата за безопасност за въпросния продукт.

НЕПРАВИЛНАТА УПОТРЕБА и неспазването на правилата за безопасност, посочени в настоящото ръководство за експлоатация, може да доведе до тежки наранявания.

Важни инструкции за безопасност за акумулаторната батерия

1. **Преди да използвате акумулаторната батерия, прочетете всички инструкции и предупредителни маркировки на (1) зарядното устройство за батериите, (2) за батериите и (3) за използващия батериите продукт.**
2. **Не разглобявайте и не променяйте акумулаторната батерия.** Това може да предизвика пожар, прегряване или взрив.
3. **Ако мощността на машината намалее много, веднага спрете да работите. Това може да доведе до риск от прегряване, до възможни изгаряния и даже до експлозии.**
4. **Ако в очите ви попадне електролит, изплакнете ги с чиста вода и веднага потърсете лекарска помощ. Това може да доведе до загуба на зрението ви.**

5. **Не давайте на късо акумулаторните батерии:**
   (1) **Не докосвайте клемите с проводими материали.**
   (2) **Избягвайте съхраняването на акумулаторните батерии в контейнер с други метални предмети като пирони, монети и други подобни.**
   (3) **Не излагайте акумулаторните батерии на вода или дъжд.**
   Закъсяването на акумулаторна батерия може да доведе до протичане на много силен ток, до прегряване, до възможни изгаряния и даже до разпадане на батерията.
6. **Не съхранявайте и не използвайте инструмента и акумулаторните батерии на места, където температурата може да достигне или надмине 50 °C (122 °F).**
7. **Не изгаряйте акумулаторните батерии даже и ако те са сериозно повредени или напълно износени. Акумулаторната батерия може да експлодира в огън.**
8. **Не забивайте пирони, не режете, не смачквайте, не хвърляйте, не изпускайте и не удряйте в твърд предмет акумулаторната батерия.** Това поведение може да предизвика пожар, прегряване или взрив.
9. **Не използвайте повредени акумулаторни батерии.**
10. **Съдържащите се литиево-йонни акумулаторни батерии са обект на изискванията на законодателството за опасни стоки.**
    При търговски превози, напр. от трети страни, спедитори, трябва да се спазват специални изисквания за опаковане и етикетиране.
    За подготовка на артикула, който трябва да бъде изпратен, е необходима консултация с експерт по опасните материали. Моля, спазвайте и евентуално по-подробните национални разпоредби.
    Залепете с лента или покрийте откритите контакти и опаковайте акумулаторната батерия по такъв начин, че да не може да се премества в опаковката.
11. **При изхвърляне на акумулаторната батерия я извадете от инструмента и я изхвърлете на подходящо място. Спазвайте местните разпоредби за изхвърляне на акумулаторни батерии.**
12. **Използвайте батериите само с продуктите, определени от Makita.** Поставянето на батериите към неодобрени продукти може да предизвика пожар, прегряване, взрив или изтичане на електролит.
13. **Ако инструментът няма да се използва продължително време, батерията трябва да се извади от него.**
14. **По време на и след употреба акумулаторната батерия може да поеме топлина, която може да причини изгаряния или нискотемпературни изгаряния. Внимавайте, когато боравите с горещите акумулаторни батерии.**
15. **Не докосвайте клемата на инструмента веднага след употреба, тъй като е възможно да е достатъчно нагрята, за да предизвика изгаряния.**
16. **Не позволявайте стружки, прах или почва да полепват по клемите, отворите и каналите на акумулаторната батерия.** Това може да причини загряване, възникване на пожар, избухване и повреда на инструмента или акумулаторната батерия, което да доведе до изгаряния или телесни наранявания.
17. **Освен ако инструментът поддържа използването в близост до високоволтови електропроводи, не използвайте акумулаторната батерия близо до високоволтови електропроводи.** Това може да доведе до неизправност или повреда на инструмента или акумулаторната батерия.
18. **Пазете батерията от деца.**

ЗАПАЗЕТЕ НАСТОЯЩИТЕ ИНСТРУКЦИИ.

⚠***ВНИМАНИЕ:*** **Използвайте само оригинални акумулаторни батерии на Makita.** При използване на различни от акумулаторните батерии на Makita или стари акумулаторни батерии може да се получи пръскане на акумулаторната батерия, което да доведе до пожар, нараняване или повреда. Това също ще анулира гаранцията на Makita за инструмента и зарядното устройство Makita.

Съвети за поддържане на максимално дълъг живот на акумулаторните батерии

1. **Зареждайте акумулаторните батерии, преди те да са се разредили напълно. Когато забележите, че мощността на инструмента намалява, винаги спирайте работата с инструмента и заредете акумулаторната батерия.**
2. **Никога не презареждайте напълно заредена акумулаторна батерия. Презарядът скъсява експлоатационния живот на батерията.**
3. **Зареждайте акумулаторната батерия при стайна температура от 10 °C – 40 °C (50 °F – 104 °F). Оставете загретите акумулаторни батерии да се охладят, преди да ги зареждате.**
4. **Когато не използвате акумулаторната батерия, извадете я от инструмента или зарядното устройство.**
5. **Заредете акумулаторната батерия, ако не сте го използвали дълъг период от време (повече от шест месеца).**

СГЛОБЯВАНЕ

⚠***ВНИМАНИЕ:*** **Винаги проверявайте дали акумулаторните батерии са извадени, преди да извършвате каквато и да е работа по машината.** Ако не извадите акумулаторните батерии, може да се стигне до сериозни наранявания при случайно стартиране.

Сглобяване на тръбите на въздуходувката

1. Разхлабете притискателния винт.
► **Фиг.2: 1.** Притискателен винт

2. Монтирайте дръжката за управление към въртящата се тръба и затегнете притискателния винт.
► **Фиг.3: 1.** Дръжка за управление **2.** Въртяща се тръба **3.** Притискателен винт

БЕЛЕЖКА: **Внимавайте да не усучете кабела на дръжката за управление, когато прикрепвате дръжката за управление към въртящата се тръба.**

3. Разхлабете винта на скобата за маркуч и след това я прикрепете към накрайника. Подравнете жлебовете на накрайника с издадените части на въртящата се тръба, прикрепете накрайника към въртящата се тръба и след това затегнете винта на скобата за маркуч.
► **Фиг.4: 1.** Накрайник **2.** Скоба за маркуч **3.** Въртяща се тръба **4.** Жлеб **5.** Издадена част **6.** Винт

4. Разхлабете винта на скобата за маркуч, след това прикрепете лоста на накрайника към тази скоба, а нея прикрепете към гъвкавата тръба. Прикрепете въртящата се тръба към гъвкавата тръба и след това затегнете винта на скобата за маркуч.
► **Фиг.5: 1.** Въртяща се тръба **2.** Лост на накрайника **3.** Скоба за маркуч **4.** Гъвкава тръба **5.** Винт

5. Разхлабете винта на скобата за маркуч и след това прикрепете скобата за маркуч към гъвкавата тръба. Прикрепете гъвкавата тръба към коляното и след това затегнете винта на скобата за маркуч.
► **Фиг.6: 1.** Гъвкава тръба **2.** Скоба за маркуч **3.** Коляно

БЕЛЕЖКА: **Уверете се, че винтът на скобата за маркуч не е обърнат навън, както е показано на фигурата.**
► **Фиг.7: 1.** Винт

6. Пристегнете кабела за управление към държачите за кабела.
► **Фиг.8: 1.** Държач за кабела **2.** Кабел за управление

БЕЛЕЖКА: **Уверете се, че кабелът за управление е здраво закрепен към държача за кабела.**

Регулиране на колана и ремъка за рамо

1. Сложете машината на гърба си, след това закопчайте катарамата на колана и коригирайте дължината на колана.
► **Фиг.9: 1.** Катарама

2. Коригирайте дължината на ремъците за рамо.
► **Фиг.10: 1.** Ремък за рамо

Регулиране на позицията на лоста за управление

Разхлабете притискателния винт. Преместете дръжката за управление по дължината на въртящата се тръба до най-удобната позиция и след това затегнете притискателния винт.
► **Фиг.11: 1.** Дръжка за управление **2.** Въртяща се тръба **3.** Притискателен винт

Прикрепване на капака за разпръскване

Можете да разпръсквате мъглата, като прикрепите капака за разпръскване към накрайника, както е показано на фигурата.
► **Фиг.12: 1.** Капак за разпръскване

Закрепване на дефлектора

Допълнителна принадлежност

Можете да разпръсквате мъглата нагоре или надолу, като прикрепите дефлектора към накрайника, както е показано на фигурата.
► **Фиг.13: 1.** Дефлектор

ОПИСАНИЕ НА ФУНКЦИИТЕ

⚠ВНИМАНИЕ: **Винаги проверявайте дали машината е изключена и дали всички акумулаторни батерии са извадени, преди да регулирате или проверявате дадена функция на машината.**

Поставяне и изваждане на акумулаторната батерия

⚠ВНИМАНИЕ: **Винаги изключвайте машината преди поставяне или изваждане на акумулаторната батерия.**

⚠ВНИМАНИЕ: **Когато поставяте или изваждате акумулаторната батерия, дръжте здраво машината и акумулаторната батерия.** Ако не държите здраво машината и акумулаторната батерия, те могат да се изплъзнат от ръцете Ви и да се повредят или да предизвикат нараняване.

⚠ВНИМАНИЕ: **Преди употреба проверявайте дали сте заключили капака на акумулатора.** В противен случай кал, мръсотия или вода може да повредят продукта или акумулаторната батерия.

⚠ВНИМАНИЕ: **Винаги поставяйте акумулаторната батерия докрай, така че червеният индикатор да не се вижда.** В противен случай акумулаторната батерия може да изпадне случайно от машината, да Ви нарани или да нарани някого около Вас.

⚠ВНИМАНИЕ: **Не инсталирайте акумулаторната батерия със сила.** Ако батерията не се движи свободно, тя не е била поставена правилно.

⚠ВНИМАНИЕ: **Когато поставяте или изваждате акумулаторната батерия, дръжте здраво капака ѝ.**

За да поставите акумулаторната батерия;

1. Издърпайте нагоре блокиращия лост и след това отворете капака на батериите.

► **Фиг.14:** **1.** Блокиращ лост **2.** Капак на акумулатора

2. Изравнете езика на акумулаторната батерия с прореза на машината и плъзнете акумулаторната батерия, докато се фиксира на място с леко щракване.

► **Фиг.15:** **1.** Акумулаторна батерия

3. Затворете капака на акумулатора и го натискайте, докато се заключи с деблокиращото лостче.

За да извадите акумулаторната батерия;

1. Издърпайте нагоре блокиращия лост и отворете капака на батерията.

2. Издърпайте акумулаторната батерия навън от машината, като плъзнете бутона в предната част на батерията.

► **Фиг.16:** **1.** Акумулаторна батерия

3. Затворете капака на акумулатора.

Бутон за проверка на батерията

Можете да проверите оставащия капацитет на акумулаторната батерия, като натиснете бутона за проверка на батерията.

► **Фиг.17:** **1.** Индикатор за батерията **2.** Бутон за проверка на батерията

Състояние на индикатора на акумулаторната батерия			Оставащ капацитет на акумулаторната батерия
Вкл.	Изкл.	Мига	
			50% до 100%
			20% до 50%
			0% до 20%

ЗАБЕЛЕЖКА: Светлинният индикатор за оставащия капацитет на акумулаторната батерия е само за ориентир. Действителният капацитет на акумулаторната батерия може да се различава в зависимост от условията на употреба или околната температура.

ЗАБЕЛЕЖКА: Когато машината работи, светлинният индикатор не свети дори ако натиснете бутона за проверка.

ЗАБЕЛЕЖКА: Лампата автоматично изгасва след няколко секунди.

ЗАБЕЛЕЖКА: Ако са монтирани две акумулаторни батерии, първо се използва батерията, монтирана от дясната страна.

ЗАБЕЛЕЖКА: Ако са монтирани две акумулаторни батерии, когато използваната батерия се изтощи, машината автоматично превключва към другата.

Индикация на оставащия капацитет на акумулаторната батерия

Натиснете бутона за проверка на акумулаторната батерия за показване на оставащия заряд на батерията. Светлинните индикатори ще светнат за няколко секунди.

► **Фиг.18:** **1.** Светлинни индикатори **2.** Бутон за проверка

Светлинни индикатори			Оставащ заряд на батерията
Свети	Изкл.	Мига	
			75% до 100%
			50% до 75%
			25% до 50%
			0% до 25%
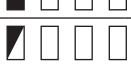			Заредете батерията.
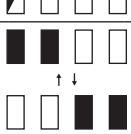			Батерията може да не работи правилно.

ЗАБЕЛЕЖКА: В зависимост от условията на употреба и околната температура е възможно показанията леко да се различават от действителния капацитет.

ЗАБЕЛЕЖКА: Първият (краен ляв) светлинен индикатор ще мига, когато системата за защита на батерията функционира.

Система за защита на машината/ акумулаторната батерия

Машината е снабдена със система за защита на машината/акумулаторната батерия. Тази система автоматично прекъсва захранването към електромотора, за да осигури по-дълъг живот на машината и акумулаторната батерия. Машината ще спре автоматично по време на работа, ако тя или батерията се намират в едно от следните състояния:

Защита срещу претоварване

Когато с машината или с батерията се работи по начин, който я принуждава да консумира необичайно много ток, машината автоматично спира и главният светлинен индикатор за захранване започва да мига в зелено. В този случай изключете машината и преустановете приложението, което я претоварва. След това включете машината за повторно стартиране.

Защита срещу прегряване

Ако машината прегрее, тя автоматично спира да работи и главният светлинен индикатор за захранването светва в червено. В този случай оставете машината и акумулаторната батерия да изстинат, преди да включите машината отново.

ЗАБЕЛЕЖКА: Главният светлинен индикатор за захранването мига в червено, когато батерията е прегряла.

Защита срещу прекомерно разреждане

Когато капацитетът на акумулаторната батерия не е достатъчен, машината автоматично спира да работи и главният светлинен индикатор за захранването започва да мига в червено. В такъв случай извадете батерията от машината и я заредете или я сменете с напълно заредена.

Защити срещу други причини

Предпазната система е предназначена и за други причини, които може да повредят машината, и позволява автоматичното спиране на машината. Изпълнете всички следващи стъпки, за да отстраните причините, когато машината е прекъсната временно или спре по време на работа.

1. Изключете машината и след това отново я включете.
2. Заредете батерията(ите) или я/ги заменете със заредена(и) батерия(и).
3. Оставете машината и батерията(ите) да изстинат.

Ако не бъде постигнато подобрение чрез връщане на предпазната система в изходно положение, се свържете с местния сервизен център на Makita.

***БЕЛЕЖКА:* Ако машината спре поради причина, която не е описана по-горе, вижте раздела за отстраняване на неизправности.**

Главен превключвател за захранването

***⚠ПРЕДУПРЕЖДЕНИЕ:* Винаги изключвайте главния превключвател на захранването, когато не го използвате.**

За да включите машината, натиснете главния превключвател на захранването. Лампите светват в зелено. За изключване натиснете и задръжте главния превключвател на захранването, докато лампите изгаснат.

► **Фиг.19:** **1.** Индикатор за обороти **2.** Главен превключвател за захранването

Скоростта може да се променя на три нива. За да смените режима на скоростта, натиснете главния превключвател на захранването. Когато сменяте режима на скоростта, съответните индикатори за скорост светват.

ЗАБЕЛЕЖКА: Машината използва функцията за автоматично изключване на захранването. За да се избегне неволно стартиране, главният превключвател на захранването ще се изключи автоматично, когато машината не работи за определен период от време след включване на главния превключвател на захранването.

ЗАБЕЛЕЖКА: Ако главният светлинен индикатор за захранването светне в червено или мига в червено, направете справка в инструкциите за системата за защита на машината/батерията.

Включване

***⚠ПРЕДУПРЕЖДЕНИЕ:* Преди да поставите акумулаторната батерия в машината, винаги се уверявайте, че пусковият прекъсвач работи правилно и се връща в положение „ИЗКЛ.“ при освобождаване.**

За да включите машината, натиснете пусковия прекъсвач, докато натискате лоста за активиране. Скоростта се увеличава чрез увеличаване на натиска върху пусковия прекъсвач. За спиране освободете пусковия прекъсвач.

► **Фиг.20:** **1.** Пусков прекъсвач **2.** Лост за активиране

Отваряне и затваряне на лостовете

Машината е оборудвана с три лоста.

Лост на накрайника

Лостът на накрайника е използва за пръскане на мъгла. Обикновено лостът на накрайника е затворен и го отваряте само при разпръскване на мъгла.

► **Фиг.21:** **1.** Затворен **2.** Отворен

Лост за източване

Лостът за източване се използва за източване на течността в резервоара. Когато работите с машината, винаги затваряйте лоста.

► **Фиг.22:** **1.** Затворен **2.** Отворен

Лост на резервоара

Лостът на резервоара се използва при смяна на филтъра. Когато работите с машината, винаги отваряйте лоста.

► **Фиг.23:** **1.** Затворен **2.** Отворен

Копче за регулиране на количеството на подаване

Можете да регулирате количеството течност, подавана към накрайника. За да се подава максималното количество течност, завъртете копчето така, че „4“ да се изравни с триъгълния знак. За да се подава минималното количество течност, завъртете копчето така, че „1“ да се изравни с триъгълния знак.

► **Фиг.24:** **1.** Копче за регулиране на количеството на подаване **2.** Триъгълен знак

Електронна функция

Машината е оборудвана с електронна функция за лесно управление.

- Управление за постоянни обороти
  Функцията за управление на оборотите гарантира постоянна скорост на въртене, независимо от натоварването.
- Функция на клапана за подаване
  Машината е оборудвана с клапан за подаване. Клапанът за подаване се отваря автоматично, за да подава течността в резервоара, когато пусковият прекъсвач бъде натиснат, и се затваря автоматично, когато той бъде освободен.

Функция за предотвратяване на случайно включване

Когато включите машината при задействан лост за активиране и пусков прекъсвач, тя не се стартира и главният светлинен индикатор за захранването мига в зелено. За да стартирате машината, първо освободете пусковия прекъсвач и след това включете машината.

Експлоатация

⚠ВНИМАНИЕ: **Когато поставяте машината на гърба си, поставяйте ремъците за рамо на двете си рамена.** В противен случай машината може да падне, когато я поставяте на гърба си или използвате машината, и това може да причини нараняване.

⚠ВНИМАНИЕ: **Когато поставяте машината, поставяйте я на гърба си.** В противен случай машината може да падне по време на работа и да причини нараняване.

⚠ВНИМАНИЕ: **Не поставяйте машината на земята, докато работи.** През смукателния отвор може да влязат пясък или прах и да причинят неизправност или нараняване.

Преди работа с машината регулирайте дължината на ремъка за рамо и колана.

1. Поставете машината върху плоска и стабилна повърхност.

2. Уверете се, че лостовете са в следните положения.

- Лостът за източване е в затворено положение.

► **Фиг.25: 1.** Лост за източване

- Лостът на резервоара е в отворено положение.

► **Фиг.26: 1.** Лост на резервоара

- Лостът на накрайника е в затворено позиция.

► **Фиг.27: 1.** Лост на накрайника

3. Отворете капачката на резервоара и след това поставете цедката.

► **Фиг.28: 1.** Капачка на резервоара **2.** Цедка

4. Изсипете течността в резервоара и след това затегнете капачката му.

► **Фиг.29**

5. Сложете машината на гърба си, след това заключете катарамата на колана.

6. Завъртете лоста на накрайника така, че да е в отворено положение.

► **Фиг.30: 1.** Лост на накрайника

7. Включете машината, след това задръжте здраво ръкохватката за управление и извършете операцията за разпръскване на мъгла.

След операцията завъртете лоста на накрайника така, че да е в затворено положение.

Когато сваляте машината от гърба си, разкопчайте катарамата на колана и след това бавно свалете машината.

► **Фиг.31: 1.** Катарама

ЗАБЕЛЕЖКА: Можете да разбъркате течността в резервоара, като завъртите цедката, както е показано на фигурата.

► **Фиг.32: 1.** Цедка

ПОДДРЪЖКА

⚠ВНИМАНИЕ: **Винаги проверявайте дали всички акумулаторни батерии са извадени от машината преди съхранението или пренасянето ѝ, или преди да пристъпите към проверка или техническа поддръжка.**

За да се поддържа БЕЗОПАСНОСТТА и НАДЕЖДНОСТТА на продукта, ремонтите, поддръжката или регулирането трябва да се извършват от упълномощен сервиз или фабрични сервизни центрове на Makita, като винаги трябва да използвате резервни части от Makita.

Източване на течността

Когато източвате течността от резервоара, извадете маркуча от основния модул и след това източете течността от резервоара в контейнера, като отворите лоста за източване. След източване на течността не забравяйте да затворите лоста за източване и да прикрепите маркуча към основния модул.

► **Фиг.33: 1.** Лост за източване **2.** Маркуч

ЗАБЕЛЕЖКА: За да изпразните напълно резервоара, наклонете леко основния модул към изходния край на маркуча.

Почистване на машината

БЕЛЕЖКА: **Не използвайте бензин, нафта, разредител, спирт и др. подобни. Това може да причини обезцветяване, деформация или пукнатини.**

Почиствайте машината, като избършете праха със суха кърпа или с кърпа, напоена с вода и миещ препарат и изстискана.

Отстранявайте прахта или замърсяванията от смукателния отвор.

► **Фиг.34: 1.** Смукателен отвор

Почистване на филтъра

Почиствайте редовно филтъра. За да почистите филтъра, изпълнете стъпките по-долу.

1. Свалете акумулаторните батерии и след това затворете лоста на резервоара.

2. Свалете капачката на филтъра, като я завъртите обратно на часовниковата стрелка, и след това извадете филтъра.
► **Фиг.35: 1.** Капачка на филтъра **2.** Филтър

3. Почистете филтъра с течаща вода.

4. Прикрепете нов филтър към основния модул и след това затегнете капачката на филтъра.

5. Отворете лоста на резервоара.

Съхранение

Преди прибиране на машината за съхранение извършете пълна техническа поддръжка.
Съхранявайте машината извън обсега на деца и по такъв начин, че да не е изложена на влага, дъжд или пряка слънчева светлина.
Можете да свържете лентата на тръбата към машината, както е показано на фигурата, за да изправите тръбата.
► **Фиг.36: 1.** Лента

Смяна на накрайника

Можете да смените стандартния накрайник с накрайник ULV (Изключително малък обем). Накрайникът ULV може да изпуска по-фина мъгла от стандартния. За да смените накрайника, изпълнете стъпките по-долу.

1. Разхлабете винта и го свалете, след това свалете предната част на накрайника.
► **Фиг.37: 1.** Винт **2.** Накрайник

2. Свалете стандартния накрайник, като го завъртите обратно на часовниковата стрелка с помощта на гаечния ключ.
► **Фиг.38: 1.** Гаечен ключ **2.** Стандартен накрайник

3. Свалете О-пръстена от стандартния накрайник и след това го прикрепете към накрайника ULV.
► **Фиг.39: 1.** О-пръстен **2.** Стандартен накрайник
3. Накрайник ULV

4. Прикрепете накрайника ULV, като го завъртите по часовниковата стрелка с помощта на гаечния ключ.
► **Фиг.40: 1.** Гаечен ключ **2.** Накрайник ULV

БЕЛЕЖКА: **Не затягайте накрайника прекомерно. Препоръчителният момент на затягане е приблизително 1,0 N•m.** Прекомерното затягане на накрайника може да повреди частта, на която се монтира той.

5. Закрепете накрайника и затегнете винта.
► **Фиг.41: 1.** Винт **2.** Накрайник

ОТСТРАНЯВАНЕ НА НЕИЗПРАВНОСТИ

Преди да заявите ремонт, сами извършете проверка. Ако откриете проблем, който не е обяснен в ръководството, не се опитвайте да демонтирате машината. Вместо това го занесете в някой от оторизираните сервизи на Makita, които винаги използват за ремонтите резервни части от Makita.

Състояние на неизправност	**Възможно причина (неизправност)**	**Мерки за отстраняване**
Двигателят не работи.	Няма поставена батерия.	Поставете батерията.
	Проблем с батерията (ниско напрежение)	Заредете акумулаторната батерия. Ако зареждането не е ефективно, сменете акумулаторната батерия.
	Задвижващата система не работи нормално.	Обърнете се към местния упълномощен сервиз за извършване на ремонт.
След кратко използване, двигателят спира да работи.	Нивото на заряда на акумулатора е ниско.	Заредете акумулаторната батерия. Ако зареждането не е ефективно, сменете акумулаторната батерия.
	Прегряване.	Спрете да използвате машината, за да може тя да се охлади.
Не се пръска мъгла.	Резервоарът е празен.	Напълнете резервоара с течност.
	Лостът на накрайника или лостът на резервоара са затворени.	Отворете лоста на накрайника и лоста на резервоара.
	Накрайникът е запушен.	Извадете стандартния накрайник или накрайника ULV и след това го почистете с течаща вода, за да отстраните запушващия материал.
	Филтърът е запушен.	Извадете филтъра и след това го измийте с течаща вода, за да отстраните запушващия материал.
Машината не достига максималната скорост.	Акумулаторната батерия е инсталирана неправилно.	Поставете батерията, както е описано в настоящото ръководство.
	Енергията на батерията спада.	Заредете акумулаторната батерия. Ако зареждането не е ефективно, сменете акумулаторната батерия.
	Задвижващата система не работи нормално.	Обърнете се към местния упълномощен сервиз за извършване на ремонт.
Ненормални вибрации: ⇨ спрете веднага машината!	Задвижващата система не работи нормално.	Обърнете се към местния упълномощен сервиз за извършване на ремонт.
Моторът не може да спре: ⇨ Незабавно извадете акумулаторната батерия!	Неизправност на електрическата или електронната система.	Свалете акумулаторната батерията и се обърнете към местния упълномощен сервиз за извършване на ремонт.

ДОПЪЛНИТЕЛНИ АКСЕСОАРИ

⚠***ВНИМАНИЕ:*** **Препоръчва се използването на тези аксесоари или накрайници с Вашия продукт Makita, описан в настоящото ръководство.** Използването на други аксесоари или накрайници може да доведе до опасност от телесни повреди. Използвайте съответните аксесоар или приспособление само по предназначение.

Ако имате нужда от помощ за повече подробности относно тези аксесоари, се обърнете към местния сервизен център на Makita.

- Дефлектор
- Оригинална акумулаторна батерия и зарядно устройство на Makita

ЗАБЕЛЕЖКА: Някои артикули от списъка може да са включени в комплекта на продукта като стандартни аксесоари. Те може да са различни в различните държави.

SPECIFIKACIJE

Model:		PM001G
Kapaciteti	Volumen zraka	7,4 – 14,3 m^3/min *1
	Brzina zraka (prosječna)	28,0 – 53,0 m/s
	Brzina zraka (maks.)	34,0 – 64,0 m/s
Kapacitet spremnika		15 l
Volumen ukupnog ostatka		50 ml ili manje
Dimenzije (D x Š x V) (sa završnom mlaznicom)		320 mm x 600 mm x 690 mm
Nazivni napon		DC 36 V – 40 V
Neto težina	*2	11,9 kg
	*3	13,2 – 15,7 kg
Stupanj zaštite		IPX4

- Zahvaljujući našem stalnom programu razvoja i istraživanja, navedene specifikacije podložne su promjenama bez obavijesti.
- Specifikacije mogu biti različite ovisno o zemlji.

*1: Maksimalna stopa protoka zraka je 858 m^3/h.
*2: Težina kada je spremnik prazan, bez baterija, s cijevima, mlaznicom i remenima.
*3: Najlakša i najteža kombinacija težine, u skladu s EPTA postupkom 01/2014. Težina se može razlikovati ovisno o opremi, uključujući baterijske uloške.

Odgovarajući baterijski uložak i punjač

Baterija	BL4050F / BL4080F
Punjač	DC40RA / DC40RB / DC40RC

- Neki od navedenih baterijskih uložaka i punjača možda neće biti dostupni ovisno o regiji u kojoj se nalazite.

⚠***UPOZORENJE:*** **Upotrebljavajte samo navedene baterijske uloške i punjače.** Upotreba bilo koje druge vrste baterijskih uložaka i punjača može prouzročiti ozljede i/ili požar.

⚠***UPOZORENJE:*** **S ovim strojem nemojte upotrebljavati kabelsko napajanje kao što je prijenosno napajanje.**

Specifikacije raspršivanja

Raspon vodoravnog raspršivanja

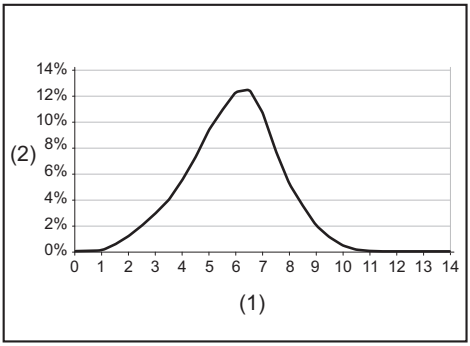

(1) Udaljenost od isporuke protoka (m) **(2)** Postotak medija nataloženog na tlu

Veličina kapljica

Veličina kapljica sa standardnom mlaznicom

Postavljanje ručice za prilagodbu	Dv 0,1	Dv 0,5	Dv 0,9
1	22 µm	57 µm	112 µm
2	37 µm	102 µm	251 µm
3	40 µm	111 µm	267 µm
4	42 µm	115 µm	280 µm

Veličina kapljica s ULV mlaznicom

Postavljanje ručice za prilagodbu	Dv 0,1	Dv 0,5	Dv 0,9
1 – 4	14 µm	41 µm	85 µm

Stopa pražnjenja za radne položaje

► **Sl.1**

Stopa pražnjenja sa standardnom mlaznicom

Postavljanje ručice za prilagodbu	Kut mlaznice		
	-30°	0°	30°
1	0,23 l/min	0,19 l/min	0,12 l/min
2	1,13 l/min	0,71 l/min	0,34 l/min
3	1,37 l/min	0,95 l/min	0,49 l/min
4	1,55 l/min	1,21 l/min	0,51 l/min

Stopa pražnjenja s ULV mlaznicom

Postavljanje ručice za prilagodbu	Kut mlaznice		
	-30°	0°	30°
1 – 4	0,05 l/min	0,04 l/min	0,03 l/min

NAPOMENA: Vrijednosti u specifikacijama raspršivanja mogu se razlikovati ovisno o uvjetima upotrebe ili temperaturi okoline.

Simboli

U nastavku su prikazani simboli koji se upotrebljavaju za opremu. Prije korištenja provjerite jeste li razumjeli njihovo značenje.

	Potreban poseban oprez i pozornost.
	Pročitajte priručnik s uputama.
	Nosite zaštitu za oči i sluh.
	Nosite zaštitu za dišne putove.
	Nemojte izlagati vlazi.
	Nosite robusne čizme s potplatima koji se ne kližu. Preporučuje se nošenje sigurnosnih čizama s čeličnom zaštitom za prste.
	Nosite zaštitne rukavice.
	Nosite zaštitnu odjeću.
	Tijekom raspršivanja opremu držite podalje od prolaznika.
	Držite ruke podalje od dijelova koji se okreću.
	Duga kosa može dovesti do nezgode uslijed zapetljavanja.
	Držite podalje od prolaznika.
	Težina kada je spremnik prazan.
	Težina kada je spremnik pun.
	Samo za države EU Zbog prisutnosti opasnih komponenti u opremi, otpadna električna i elektronička oprema, akumulatori i baterije i mogu imati negativan učinak na okoliš i ljudsko zdravlje. Nemojte odlagati električne i elektroničke uređaje ili baterije s ostalim kućanskim otpadom! U skladu s Europskom direktivom o otpadnoj električnoj i elektroničkoj opremi, o akumulatorima i baterijama te o otpadnim akumulatorima i baterijama, i njenoj prilagodbi nacionalnim zakonima, otpadna električna oprema, baterije i akumulatori trebali bi se pohranjivati zasebno i isporučivati u odvojena sabirna mjesta za komunalni otpad, koja postupaju u skladu s uredbama o zaštiti okoliša. To je naznačeno simbolom prekrižene kante za otpad na kotačima koja je postavljena na opremi.
	Zajamčena razina jačine zvuka u skladu s Direktivom EU o emisiji buke u okoliš.
	Razina jačine zvuka u skladu s Uredbom o kontroli buke u Australiji (Novi Južni Wales)

Namjena

Stroj je namijenjen za raspršivanje aerosola.

Buka

Tipična jačina buke označena s A, određena sukladno ISO22868:
Razina tlaka zvuka (L_{pA}) : 84,5 dB (A)
Razina snage zvuka (L_{WA}) : 103,3 dB (A)
Neodređenost (K): 2,3 dB (A)

NAPOMENA: Deklarirana vrijednost emisije buke izmjerena je prema standardnoj metodi testiranja i može se rabiti za usporedbu jednog alata s drugim.

NAPOMENA: Deklarirana vrijednost emisije buke također se može rabiti za preliminarnu procjenu izloženosti.

⚠***UPOZORENJE:*** **Nosite zaštitu za uši.**

⚠***UPOZORENJE:*** **Emisija buke tijekom stvarnog korištenja električnog ručnog alata se može razlikovati od deklariranih vrijednosti emisije, ovisno o načinu na koji se alat rabi, posebice ovisno o tome kakav se izradak izrađuje.**

⚠***UPOZORENJE:*** **Nemojte zaboraviti da identificirate sigurnosne mjere zaštite rukovatelja koje se temelje na procjeni izloženosti u stvarnim uvjetima korištenja (uzimajući u obzir sve dijelove radnog ciklusa, poput vremena kada je alat isključen i kada on radi u praznom hodu, a također i vrijeme okidanja).**

Vibracija

Ukupna vrijednost vibracija (troosni vektorski zbir) izračunata u skladu s ISO22867:
Način rada: pogon bez opterećenja
Emisija vibracija (a_h) : 2,5 m/s^2 ili manje
Neodređenost (K): 1,5 m/s^2

NAPOMENA: Deklarirana vrijednost ukupnih vibracija izmjerena je prema standardnoj metodi testiranja i može se rabiti za usporedbu jednog alata s drugim.

NAPOMENA: Deklarirana vrijednost ukupnih vibracija također se može rabiti za preliminarnu procjenu izloženosti.

⚠***UPOZORENJE:*** **Emisija vibracija tijekom stvarnog korištenja električnog ručnog alata se može razlikovati od deklariranih vrijednosti emisije, ovisno o načinu na koji se alat rabi, posebice ovisno o tome kakav se izradak izrađuje.**

⚠***UPOZORENJE:*** **Nemojte zaboraviti da identificirate sigurnosne mjere zaštite rukovatelja koje se temelje na procjeni izloženosti u stvarnim uvjetima korištenja (uzimajući u obzir sve dijelove radnog ciklusa, poput vremena kada je alat isključen i kada on radi u praznom hodu, a također i vrijeme okidanja).**

Izjave o sukladnosti

Samo za države članice Europske unije

Izjave o sukladnosti priložene su kao Prilog A ovih uputa za upotrebu.

SIGURNOSNA UPOZORENJA

Opća sigurnosna upozorenja za električne ručne alate

⚠***UPOZORENJE*** **Pročitajte sva sigurnosna upozorenja, upute, ilustracije i specifikacije priložene uz ovaj električni alat.** Nepridržavanje svih uputa navedenih u nastavku može rezultirati strujnim udarom, požarom i/ili teškim ozljedama.

Sačuvajte sva upozorenja i upute radi kasnijeg korištenja.

Pojam „električni alat" u upozorenjima odnosi se na električni (kabelski) alat uključen u struju ili na bežične električne alate (na baterije).

Sigurnosne upute za bežični ledni raspršivač aerosola

⚠***UPOZORENJE:*** **Pročitajte sva sigurnosna upozorenja i sve upute.** Nepridržavanje upozorenja ili uputa može rezultirati strujnim udarom, požarom i/ili ozbiljnom ozljedom.

Sačuvajte sva upozorenja i upute radi kasnijeg korištenja.

Opće upute

1. **U svrhu pravilne i sigurne izvedbe, korisnik mora pročitati, razumjeti i slijediti ovaj priručnik s uputama kako bi se upoznao s rukovanjem strojem. Nedovoljno obaviješteni korisnici neispravnim rukovanjem izlažu opasnosti i sebe i druge.**
2. **Preporučuje se posudba stroja samo osobama koje dokazano imaju iskustva s raspršivačem aerosola.**
3. **Djeci i osobama koje su mlađe od 18 godina nije dopušteno rukovanje strojem. Osobe starije od 16 godina mogu, međutim, koristiti stroj u svrhu obuke samo pod izravnim nadzorom kvalificiranog voditelja osposobljavanja.**
4. **Koristite samo proizvode za zaštitu bilja koje je proizvođač posebno odobrio za uporabu s raspršivačima i koji zadovoljavaju sve važeće sigurnosne propise, standarde i uredbe.**
5. **Sve radno i servisno osoblje treba biti obučeno i upoznato s pravilnim postupcima rukovanja kemijskim proizvodima koji se koriste, kao i s propisima o odlaganju tekućih kemikalija.**
6. **Kako biste smanjili rizik od ozljeda pri korištenju kemijskih proizvoda, nosite odgovarajuću zaštitnu odjeću prilikom punjenja, korištenja i čišćenja raspršivača aerosola. Uvijek slijedite sve upute proizvođača kemikalija u vezi s odgovarajućom zaštitom očiju, kože i dišnog sustava.**
7. **Pri korištenju otrovnih kemikalija, rukovatelj i bilo koji drugi prolaznik možda će morati nositi odgovarajuće postavljen respirator za kemikaliju koja se koristi. Pogledajte naljepnicu na kemijskom proizvodu. Udisanje otrovnih kemikalija može uzrokovati ozbiljne ili smrtonosne ozljede.**

Predviđena namjena stroja

1. **Stroj je namijenjen samo za raspršivanje tekućih kemikalija i drugih tekućina za suzbijanje štetnika i korova u voćnjacima, cvjetnjacima i povrtnjacima, na drveću i grmlju te na drugim biljkama, kao što su kava, duhan i pamuk. Koristan je i za održavanje mladih stabala za suzbijanje potkornjaka i drugih štetnika i biljnih bolesti. Nikada ga nemojte koristiti u druge svrhe.**

Obuka

1. **Pažljivo pročitajte upute. Upoznajte se s kontrolama i pravilnom upotrebom stroja.**
2. **Nikada nemojte dopustiti uporabu stroja djeci, osobama sa smanjenim fizičkim, osjetilnim ili mentalnim sposobnostima ili s nedovoljnim iskustvom i znanjem ili osobama koje nisu upoznate s ovim uputama za uporabu stroja. Dob rukovatelja može biti ograničena lokalnim propisima.**
3. **Nikada ne upotrebljavajte stroj dok su u blizini ljudi, a naročito djeca ili kućni ljubimci.**

4. **Imajte na umu da je rukovatelj ili korisnik odgovoran za nesreće ili opasnosti koje se mogu dogoditi drugim ljudima ili njihovoj imovini.**

Priprema

1. **Uvijek nosite čvrstu obuću i duge hlače dok rukujete strojem.**
2. **Nemojte nositi široku odjeću ili nakit koji se može uvući u otvor za zrak. Držite dugu kosu dalje od otvora za zrak.**
3. **Preporučuje se nošenje maske za lice radi sprječavanja iritacije prašinom.**
4. **Tijekom rada sa strojem uvijek nosite zaštitnu obuću s potplatima koji se ne kližu.** Protuklizne, zatvorene čizme umanjit će opasnost od ozljeda.
5. **Uvijek nosite gumene rukavice / rukavice otporne na kemikalije i gumene čizme / čizme otporne na kemikalije pri radu sa strojem.**

Rukovanje kemikalijama

1. **Neke kemikalije mogu sadržavati otrovne i/ili nagrizajuće tvari. Takve kemikalije mogu biti opasne i uzrokovati ozbiljne ili smrtonosne ozljede osoba i životinja i/ili ozbiljne štete biljkama i okolišu. Izbjegavajte izravan kontakt s kemikalijama. Slijedite upute proizvođača kemikalija u pogledu bilo kakvog kontakta s njegovim proizvodom.**
2. **Pročitajte naljepnicu proizvođača i priručnik s uputama svaki put prije miješanja ili uporabe kemikalije te prije skladištenja ili odlaganja. Nemarna ili nepravilna uporaba može uzrokovati ozbiljne ili smrtonosne ozljede.**
3. **Pažljivo pročitajte naljepnice na spremnicima kemikalija prije uporabe. Kemikalije se razvrstavaju u kategorije toksičnosti. Svaka kategorija ima jedinstvene karakteristike rukovanja. Upoznajte se s karakteristikama za kategoriju kemikalije koju koristite. Kemikalije smiju koristiti samo osobe obučene za rukovanje njima i za odgovarajuće mjere pružanja prve pomoći.**
4. **Kemikalije mogu biti štetne za osobe, životinje i okoliš ako se nepravilno koriste. Nije preporučljivo koristiti kemikalije koje su nagrizajuće, korozivne ili otrovne sa strojem.**
5. **Miješajte samo kompatibilne pesticide. Pogrešne mješavine mogu proizvesti otrovne pare. Prilikom rukovanja i raspršivanja kemikalija pobrinite se da radite u skladu s lokalnim pravilima i smjernicama za zaštitu okoliša. Nemojte raspršivati kada je vjetrovito. Kako biste zaštitili okoliš, koristite samo preporučenu dozu.**
6. **Izbjegavajte otvaranje usta kao što je unos hrane, pića ili pušenje dok rukujete kemikalijama ili dok raspršujete. Nikada ne pušite ustima kroz mlaznice, spojeve, cijevi ili bilo koju drugu komponentu. Uvijek rukujte kemikalijama u dobro prozračenom prostoru uz nošenje odgovarajuće zaštitne odjeće i sigurnosne opreme.**
7. **Nemojte skladištiti niti transportirati kemikalije zajedno s hranom, pićem ili lijekovima i nikada nemojte ponovno koristiti spremnik za kemikalije u druge svrhe. Nemojte prelijevati tekuće kemikalije u druge spremnike, posebno u spremnike za hranu i/ili piće.**
8. **Neka naljepnica proizvoda bude čitljiva vama ili osobama s kojima se savjetujete. Odmah očistite sve prolivene kemikalije. U slučaju slučajnog kontakta ili gutanja kemikalija ili u slučaju kontaminacije odjeće, prekinite s radom i odmah pogledajte upute proizvođača kemikalije. Ako niste sigurni što učiniti, odmah se obratite liječniku ili centru za kontrolu trovanja za savjet.**
9. **Odložite sve ostatke poštujući zakone i regulative vaše regije prebivališta.**
10. **Držite kemikalije izvan dohvata djece, drugih neovlaštenih osoba i životinja. Kada nisu u upotrebi, skladište kemikalije na sigurnom i zaključanom mjestu. Slijedite preporuke proizvođača za pravilno skladištenje.**

Priprema kemikalija

1. **Pripremite kemijske otopine prema uputama proizvođača kemikalija.**
2. **Otopinu pripremite samo u mjeri u kojoj je potrebno za tekući zadatak tako da ne ostane nikakva otopina.**
3. **Kemikalije miješajte samo prema uputama. Pogrešne mješavine mogu proizvesti otrovne pare ili eksplozivne mješavine.**
4. **Nikada ne raspršujte nerazrijeđene kemikalije.**
5. **Pripremite otopinu i punite spremnik na otvorenom samo na dobro prozračenom mjestu.**

Skladištenje kemikalija

1. **Nemojte skladištiti otopinu za raspršivanje u spremniku dulje od jednog dana.**
2. **Otopinu za raspršivanje uvijek skladištite i transportirajte samo u odobrenim spremnicima.**
3. **Nikada nemojte skladištiti niti transportirati otopinu za raspršivanje u spremnicima namijenjenima za hranu, piće ili stočnu hranu.**
4. **Nemojte skladištiti niti transportirati otopinu za raspršivanje s hranom, pićem ili stočnom hranom.**
5. **Držite otopinu za raspršivanje izvan dohvata djece, drugih neovlaštenih osoba i životinja.**
6. **Otopinu za raspršivanje pohranite na zaključanom mjestu koje je zaštićeno od neovlaštene uporabe.**

Odlaganje kemikalija

1. **Nikada nemojte odlagati ostatke kemikalija ili kontaminirane otopine za ispiranje u vodotokove, odvode, kanalizaciju, ulične oluke, šahtove ili slično.**
2. **Prilikom odlaganja kontaminiranog sredstva za ispiranje, pridržavajte se svih važećih zakona, regulativa i uredbi.**
3. **Strogo se pridržavajte uputa o mjerama predostrožnosti proizvođača kemikalija.**

Punjenje spremnika

1. **Provjerite jesu li ručica za ispuštanje i ručica mlaznice zatvorene.**
2. **Prije korištenja raspršivača aerosola s kemikalijama napunite spremnik svježom vodom kako biste bili sigurni da ste ga pravilno sastavili i vježbajte raspršivanje. Također, u ovom koraku provjerite ima li znakova curenja. Kada se temeljito upoznate s radom raspršivača aerosola, slijedite uobičajene radne postupke.**

3. **Spremnik punite u dobro prozračenim prostorima ili na otvorenom.**
4. **Nemojte koristiti zapaljive tvari u raspršivaču aerosola jer mogu uzrokovati eksploziju i ozbiljne ili smrtonosne ozljede.**
5. **Nemojte koristiti nagrizajuće ili korozivne materijale u raspršivaču aerosola jer bi to moglo dovesti do oštećenja stroja.**
6. **Nemojte koristiti tekućinu čija temperatura prelazi 50 °C (122 °F) kako biste smanjili rizik od opeklina i oštećenja stroja.**
7. **Za punjenje spremnika postavite raspršivač aerosola na ravnu površinu. Kako biste smanjili rizik od kontaminacije okoline, pazite da ne prepunite spremnik kemijskom otopinom.**
8. **Kako biste smanjili rizik od ozljeda, nemojte puniti spremnik dok stroj nosite na leđima.**
9. **Ako spremnik otopine punite crijevom koje je spojeno na središnji dovod vode, provjerite je li kraj crijeva izvan otopine kako biste smanjili rizik od povratnog toka.**
10. **Izračunajte točnu količinu kemijske otopine tako da se potroši jednim korištenjem i da u spremniku ne ostane višak otopine.**
11. **Nakon punjenja čvrsto zategnite čep spremnika.**
12. **Provjerite ima li curenja tijekom naknadnog punjenja i tijekom rada. Curenje iz spremnika ili labavi spoj mogli bi natopiti vašu odjeću i doći u dodir s vašom kožom.**
13. **Napunite spremnik tekućinom u skladu s tjelesnom veličinom ili snagom operatera.**

Rad

1. **Isključite stroj i izvadite baterijske uloške te provjerite jesu li se svi pomični dijelovi u potpunosti zaustavili u sljedećim situacijama:**
   - **kad se morate udaljiti od stroja.**
   - **prije uklanjanja zapreka**
   - **prije provjere, čišćenja ili radova na stroju.**
   - **ako stroj počne neuobičajeno vibrirati.**
2. **Radite sa strojem samo na danjem svjetlu ili pod dobrim umjetnim osvjetljenjem.**
3. **Nemojte se previše istezati i uvijek održavajte ravnotežu.**
4. **Uvijek održavajte stabilnost na nagibima.**
5. **Hodajte, nikada ne trčite.**
6. **Sve otvore za zrak za hlađenje držite podalje od ostataka.**
7. **Nikada me raspršujte u smjeru prolaznika.**
8. **Strojem rukujte u preporučenom položaju i na čvrstim površinama.**
9. **Ne rukujte strojem na visokim mjestima.**
10. **Nikada ne usmjeravajte mlaznicu prema osobama u blizini kad upotrebljavate stroj.**
11. **Nikada nemojte blokirati otvor za ulaz i/ili izlaz raspršivača aerosola.**
    - **Pazite da otvor za ulaz ili izlaz raspršivača aerosola ne blokirate prašinom ili prljavštinom kad radite u prašnjavom području.**
    - **Ne upotrebljavajte druge mlaznice osim onih koje isporučuje Makita.**
12. **Stroj nemojte upotrebljavati blizu otvorenog prozora itd.**
13. **Preporučuje se upotreba stroja isključivo u prihvatljivo vrijeme – ne rano ujutro ili kasno navečer kako ne biste smetali drugim ljudima.**
14. **Ako stroj udari u neke strane predmete ili počne stvarati neuobičajenu buku ili zamijetite neuobičajene vibracije, odmah isključite stroj kako bi se zaustavio. Izvadite baterijski uložak iz stroja te pregledajte ima li na stroju oštećenja prije ponovnog pokretanja i rada sa strojem. Ako je stroj oštećen, za popravak se obratite ovlaštenom servisu tvrtke Makita.**
15. **Nemojte stavljati prste ili druge predmete u otvor za ulaz ili izlaz raspršivača aerosola.**
16. **Spriječite nehotično uključivanje. Prije umetanja baterijskog uloška, podizanja ili nošenja stroja provjerite je li sklopka u isključenom položaju. Nošenje stroja s prstom na sklopki ili uključivanje stroja s uključenom sklopkom može prouzročiti nezgode.**
17. **Ne radite sa strojem u blizini zapaljivih materijala.**
18. **Izbjegavajte dugotrajan rad stroja u okruženjima s niskom temperaturom.**
19. **Nemojte upotrebljavati stroj kada postoji opasnost od udara munje.**
20. **Kada stroj upotrebljavate na blatnjavom tlu, vlažnoj strmini ili skliskom mjestu, pripazite na svoje uporište.**
21. **Nemojte upotrebljavati stroj u lošim vremenskim uvjetima kada je vidljivost ograničena.** U suprotnom može doći do pada ili nepravilnog rada zbog slabe vidljivosti.
22. **Nemojte uranjati stroj u lokvu.**
23. **Nemojte ostavljati stroj bez nadzora na kiši.**
24. **Nemojte upotrebljavati stroj na snijegu.**
25. **Tijekom rada držite kabel dalje od prepreka. Kabel koji zapne u prepreke može uzrokovati ozbiljnu ozljedu.**
26. **Izbjegavajte rad pri niskim temperaturama jer se tekućina u spremniku može smrznuti.**

Nakon rada

1. **Nakon raspršivanja ili rukovanja kemikalijama uvijek se temeljito operite sapunom i vodom. Odmah se istuširajte i operite svu zaštitnu odjeću odvojeno od ostalih predmeta. Slijedite sve dodatne preporuke proizvođača kemikalije.**
2. **Ispraznite, isperite i očistite spremnik i cjedilo nakon svake uporabe. To pomaže u sprječavanju kristalizacije otopine, što bi kasnije moglo uzrokovati začepljenje i kemijsko oštećenje stroja. Osim toga, ostaci kemikalija mogu imati neželjene učinke tijekom naknadnog prskanja drugom vrstom kemikalija (npr. ostaci herbicida mogu oštetiti ili ubiti biljke prskane pesticidom).**
3. **Nemojte skladištiti stroj s otopinom za raspršivanje u spremniku.**

Održavanje i skladištenje

1. **Sve matice, svornjake i vijke držite čvrsto zategnutima kako bi stroj bio u sigurnom radnom stanju.**

2. **Ako su dijelovi potrošeni ili oštećeni, zamijenite ih dijelovima koje isporučuje Makita.**
3. **Stroj čuvajte na suhom mjestu izvan dohvata djece.**
4. **Kad stroj zaustavite radi pregleda, servisiranja, pohrane ili zamjene dodatnog pribora, isključite stroj i uvjerite se da su se svi pokretni dijelovi potpuno zaustavili pa uklonite baterijski uložak. Ohladite stroj prije bilo kakva rada na stroju. Stroj dobro održavajte i držite ga čistim.**
5. **Uvijek ohladite stroj prije pohrane.**
6. **Stroj ne izlažite kiši. Stroj pohranjujte u zatvorenom.**
7. **Kad podignete stroj, svakako savijte koljena i pazite da ne ozlijedite leđa.**
8. **Kada perete stroj pazite da voda ne prodre u električne mehanizme kao što su baterija, motor i priključci.**
9. **Kada skladištite stroj izbjegavajte izravnu sunčevu svjetlost i kišu i skladištite ga na mjestu koje se ne zagrijava niti vlaži.**
10. **Kada nosite stroj, pazite da ga čvrsto držite.**
11. **Kada nosite stroj pazite da kabel ne zahvate prepreke.**

Korištenje i održavanje alata na baterije

1. **Baterije punite isključivo punjačem koji preporučuje proizvođač.** Punjač koji je prikladan za jednu vrstu baterija može uzrokovati opasnost od požara ako se koristi za drugu vrstu baterija.
2. **Ručni alat koristite isključivo s namjenskim i propisanim baterijama.** Korištenje bilo koje druge vrste baterija može uzrokovati opasnost od ozljede i požara.
3. **Kad ih ne koristite, baterije držite podalje od drugih metalnih predmeta poput spajalica, kovanica, ključeva, čavala, vijaka i drugih sitnih metalnih predmeta koji mogu uzrokovati spoj između polova.** Spajanje polova baterije može uzrokovati opekline ili požar.
4. **Pod djelovanjem sile tekućina može iscuriti iz baterije; izbjegavajte kontakt. Ako slučajno dođe do kontakta, isperite vodom. Ako tekućina dođe u dodir s očima, zatražite dodatnu liječničku pomoć.** Tekućina izbačena iz baterije može uzrokovati nadraženost ili opekline.
5. **Ne koristite oštećenu ili preinačenu bateriju ili alat.** Oštećene ili preinačene baterije mogu se neočekivano ponašati te prouzročiti požar, eksploziju ili ozljede.
6. **Ne izlažite bateriju ili alat plamenu ili previsokoj temperaturi.** Izlaganje plamenu ili temperaturi višoj od 130 °C može prouzročiti eksploziju.
7. **Pridržavajte se svih uputa za punjenje i nemojte puniti bateriju ili alat izvan temperaturnog raspona navedenog u uputama.** Neispravno punjenje ili punjenje pri temperaturama izvan navedenog raspona mogu oštetiti bateriju i povećati opasnost od požara.

Električna sigurnost i sigurnost baterije

1. **Bateriju/e ne bacajte u vatru.** Ćelija bi mogla eksplodirati. Provjerite u lokalnim propisima postoje li posebne upute za odlaganje.
2. **Nemojte otvarati niti uništavati bateriju/e.** Ispušteni elektrolit jest korozivan i može oštetiti oči ili kožu. Možete se otrovati ako ga progutate.
3. **Ne punite bateriju na kiši ili na mokrim mjestima.**
4. **Ne punite bateriju na otvorenom.**
5. **Ne rukujte punjačem, uključujući utikač punjača, i priključcima punjača mokrim rukama.**
6. **Nemojte mijenjati bateriju mokrim rukama.**
7. **Nemojte mijenjati bateriju na kiši.**
8. **Nemojte močiti priključke baterije tekućinom kao što je voda niti uranjati bateriju. Nemojte ostavljati bateriju na kiši niti je puniti, upotrebljavati ili skladištiti na vlažnom ili mokrom mjestu.** Ako se priključci smoče ili ako tekućina uđe u bateriju, može doći do kratkog spoja baterije i postoji opasnost od pregrijavanja, požara ili eksplozije.
9. **Nakon što uklonite bateriju iz stroja ili punjača, obavezno je skladištite na suhom mjestu.**
10. **Ako se baterijski uložak smoči, ispustite vodu iz unutrašnjosti te ga obrišite suhom krpom. Potpuno osušite baterijski uložak na suhom mjestu prije upotrebe.**

Servisiranje

1. **Neka vaš električni alat servisira kvalificirana osoba, koristeći samo identične rezervne dijelove.** Na taj se način održava sigurnost električnog alata.
2. **Nikada nemojte popravljati oštećene baterije.** Popravak baterije smije obavljati samo proizvođač ili ovlašteni serviser.

ČUVAJTE OVE UPUTE.

⚠*UPOZORENJE:* NEMOJTE dozvoliti da udobnost ili znanje o proizvodu (stečeno stalnim korištenjem) zamijene strogo pridržavanje sigurnosnih propisa za određeni proizvod.

ZLOUPORABA ili nepridržavanje sigurnosnih propisa navedenih u ovom priručniku s uputama mogu prouzročiti ozbiljne ozljede.

Važne sigurnosne upute za bateriju

1. **Prije uporabe baterije pročitajte sve upute i oznake upozorenja na (1) punjaču za baterije, (2) bateriji i (3) proizvodu koji koristi bateriju.**
2. **Nemojte rastavljati ili izmjenjivati baterijski uložak.** To može dovesti do požara, pretjeranog zagrijavanja ili eksplozije.
3. **Ako se vrijeme rada znatno skratilo, odmah prestanite raditi. Može doći do pregrijavanja, mogućih opeklina pa čak i eksplozije.**
4. **Ako vam elektrolit dospije u oči, isperite ih čistom vodom i odmah se obratite liječniku. Tako možete izgubiti vid.**
5. **Nemojte kratko spajati bateriju:**
   (1) **Ne dovodite terminale u kontakt s provodljivim materijalima.**
   (2) **Ne čuvajte bateriju u spremniku s drugim metalnim predmetima poput čavala, kovanica itd.**
   (3) **Ne izlažite bateriju vodi ili kiši.**

Kratki spoj baterije može uzrokovati velik protok struje, pregrijavanje, moguće opekline pa čak i kvar.

6. **Ne držite i ne upotrebljavajte alat i baterijski uložak na mjestima gdje temperatura može premašiti 50 °C (122 °F).**
7. **Ne spaljujte bateriju čak ni ako je ozbiljno oštećena ili potpuno istrošena. Baterija može eksplodirati u vatri.**
8. **Nemojte zabijati čavle u baterijski uložak, rezati ga, gnječiti, bacati ili udarati tvrdim predmetom.** Ti postupci mogu dovesti do požara, pretjeranog zagrijavanja ili eksplozije.
9. **Ne koristite oštećene baterije.**
10. **Sadržane litij-ionske baterije podliježu odredbama zakonskih propisa o opasnim tvarima.** Kada se radi o komercijalnom transportu koji obavljaju npr. dobavljači ili špediteri, moraju se poštovati posebni zahtjevi na pakiranju i označkama.
    Prilikom pripreme isporuke takve stavke potražite savjet stručnjaka za opasne tvari. Pogledajte i moguće podrobnije nacionalne propise.
    Prekrijte trakom ili zaštitite otvorene kontakte i bateriju zapakirajte tako da se ne može pomicati u pakiranju.
11. **Kada odlažete baterijski uložak u otpad, uklonite ga iz alata i zbrinite na sigurnom mjestu. Pridržavajte se lokalnih zakonskih propisa za zbrinjavanje baterija.**
12. **Upotrebljavajte baterije samo s proizvodima koje je odobrila tvrtka Makita.** Umetanje baterija u neprikladne proizvode može dovesti do požara, prekomjerne topline, eksplozije ili curenja elektrolita.
13. **Ako se alat ne upotrebljava dulje vrijeme, bateriju morate ukloniti iz alata.**
14. **Tijekom i nakon upotrebe baterijski uložak može se zagrijati i prouzročiti opekline višeg ili nižeg stupnja. Pažljivo rukujte vrućim baterijskim uloščima.**
15. **Nemojte dirati priključak alata neposredno nakon upotrebe jer se može zagrijati toliko da prouzroči opekline.**
16. **Nemojte dopustiti da krhotine, prašina ili zemlja zapnu u priključcima, otvorima i utorima baterijskog uloška.** To može dovesti do pregrijavanja, zapaljenja, eksplozije ili kvara na uređaju ili baterijskom ulošku, što može prouzročiti opekline ili osobne ozljede.
17. **Ako alat ne podržava upotrebu u blizini visokonaponskih električnih vodova, nemojte upotrebljavati baterijski uložak u blizini a visokonaponskih električnih vodova.** To može dovesti do neispravnog rada ili kvara alata ili baterijskog uloška.
18. **Bateriju čuvajte podalje od djece.**

ČUVAJTE OVE UPUTE.

⚠***OPREZ:*** **Uvijek upotrebljavajte originalne baterije Makita.** Upotreba baterija koje nisu originalne baterije Makita ili su izmijenjene može dovesti do rasprskavanja baterije i uzrokovati požar, tjelesnu ozljedu ili štetu. To će također poništiti jamstvo tvrtke Makita za alat i punjač Makita.

Savjeti za održavanje najduljeg vijeka trajanja baterije

1. **Napunite bateriju prije nego što se potpuno isprazni. Uvijek zaustavite alat i napunite bateriju kad primijetite da alat slabije radi.**
2. **Nikad ne punite već do kraja napunjenu bateriju. Pretjerano punjenje skraćuje radni vijek baterije.**
3. **Bateriju punite na sobnoj temperaturi između 10 °C i 40 °C. Vruću bateriju prije punjenja ostavite da se ohladi.**
4. **Kada ne upotrebljavate baterijski uložak, uklonite ga iz alata ili punjača.**
5. **Napunite bateriju ako je ne mislite koristiti duže vrijeme (duže od 6 mjeseci).**

MONTAŽA

⚠***OPREZ:*** **Obavezno provjerite da su svi baterijski ulošci izvađeni prije obavljanja radova na stroju.** Ako se svi baterijski ulošci ne izvade, može doći do ozbiljne tjelesne ozljede zbog slučajnog pokretanja.

Sastavljanje cijevi puhala

1. Otpustite stezni vijak.
► **Sl.2:** **1.** Stezni vijak

2. Postavite upravljačku ručicu na zakretnu cijev i zategnite stezni vijak.
► **Sl.3:** **1.** Upravljačka ručica **2.** Zakretna cijev **3.** Stezni vijak

NAPOMENA: **Pazite da se kabel upravljačke ručice ne uvije kada pričvršćujete upravljačku ručicu na zakretnu cijev.**

3. Otpustite vijak na stezaljki crijeva, a zatim pričvrstite stezaljku crijeva na krajnju mlaznicu. Poravnajte utore na krajnjoj mlaznici s izbočinama na zakretnoj cijevi, zatim spojite krajnju mlaznicu na zakretnu cijev pa zategnite vijak na stezaljki crijeva.
► **Sl.4:** **1.** Krajnja mlaznica **2.** Stezaljka crijeva **3.** Zakretna cijev **4.** Utor **5.** Izbočina **6.** Vijak

4. Otpustite vijak na stezaljki crijeva, a zatim pričvrstite ručicu mlaznice na stezaljku crijeva te pričvrstite stezaljku crijeva na fleksibilnu cijev. Pričvrstite zakretnu cijev na fleksibilnu cijev, a zatim zategnite vijak na stezaljki crijeva.
► **Sl.5:** **1.** Zakretna cijev **2.** Ručica mlaznice **3.** Stezaljka crijeva **4.** Fleksibilna cijev **5.** Vijak

5. Otpustite vijak na stezaljki crijeva, a zatim pričvrstite stezaljku crijeva na fleksibilnu cijev. Pričvrstite fleksibilnu cijev na koljeno, a zatim zategnite vijak na stezaljki crijeva.
► **Sl.6:** **1.** Fleksibilna cijev **2.** Stezaljka crijeva **3.** Konektor

NAPOMENA: **Pazite da vijak na stezaljki crijeva nije okrenut prema van kao što je prikazano na slici.**
► **Sl.7: 1.** Vijak

6. Stegnite upravljački kabel na držače kabela.
► **Sl.8: 1.** Držač za kabel **2.** Upravljački kabel

NAPOMENA: **Pazite da je upravljački kabel sigurno pričvršćen na držač kabela.**

Prilagodba pojasa i remena za rame

1. Navucite stroj, zaključajte kopču pojasa oko struka, a zatim prilagodite dužinu pojasa oko struka.
► **Sl.9: 1.** Kopča

2. Prilagodite dužinu sigurnosnog uprtača.
► **Sl.10: 1.** Sigurnosni uprtač

Prilagođavanje položaja upravljačke ručice

Otpustite stezni vijak. Pomaknite upravljačku ručicu duž zakretne cijevi u najudobniji položaj, a zatim zategnite stezni vijak.
► **Sl.11: 1.** Upravljačka ručica **2.** Zakretna cijev **3.** Stezni vijak

Pričvršćivanje difuzijskog pokrova

Aerosole možete raspršiti pričvršćivanjem difuzijskog pokrova na krajnju mlaznicu kao što je prikazano na slici.
► **Sl.12: 1.** Difuzijski pokrov

Pričvršćivanje deflektora

Dodatni pribor

Aerosole možete ispuštati prema gore ili dolje pričvršćivanjem deflektora na krajnju mlaznicu kao što je prikazano na slici.
► **Sl.13: 1.** Deflektor

FUNKCIONALNI OPIS

⚠***OPREZ:*** **Prije prilagodbe ili provjere rada stroja obavezno provjerite je li stroj isključen i jesu li baterijski ulošci uklonjeni.**

Umetanje ili uklanjanje baterije

⚠***OPREZ:*** **Uvijek isključite stroj prije umetanja ili uklanjanja baterijskog uloška.**

⚠***OPREZ:*** **Čvrsto držite stroj i baterijski uložak pri umetanju ili uklanjanju baterijskog uloška.** Ako stroj i baterijski uložak ne držite čvrsto, mogli bi vam iskliznuti iz ruku te se oštetiti ili uzrokovati tjelesnu ozljedu.

⚠***OPREZ:*** **Obavezno zaključajte poklopac baterije prije upotrebe.** U protivnom prašina ili voda mogu oštetiti proizvod ili bateriju.

⚠***OPREZ:*** **Baterijski uložak uvijek umetnite do kraja tako da se ne može vidjeti crveni indikator.** U suprotnom može slučajno ispasti iz stroja, što može dovesti do ozljede vas ili nekoga u blizini.

⚠***OPREZ:*** **Ne umećite bateriju silom.** Ako baterija ne klizne lagano, znači da nije ispravno umetnuta.

⚠***OPREZ:*** **Čvrsto držite poklopac baterije pri umetanju ili uklanjanju baterijskog uloška.**

Postavljanje baterije;

1. Povucite ručicu za blokadu prema gore i otvorite poklopac baterije.
► **Sl.14: 1.** Ručica za blokadu **2.** Poklopac baterije

2. Poravnajte jezičac na baterijskom ulošku s utorom na kosilici, a zatim pomičite baterijski uložak dok ne sjedne na svoje mjesto uz tihi klik.
► **Sl.15: 1.** Baterija

3. Zatvorite poklopac baterije i gurajte ga dok ga ne zahvati poluga za zaključavanje.

Da biste uklonili baterijski uložak:

1. Povucite ručicu za blokadu prema gore i otvorite poklopac baterije.

2. Izvucite baterijski uložak iz kosilice dok povlačite gumb na prednjoj strani baterijskog uloška.
► **Sl.16: 1.** Baterija

3. Zatvorite poklopac baterije.

Gumb za provjeru baterije

Preostali kapacitet baterije možete provjeriti pritiskom na gumb za provjeru baterije.

► **Sl.17:** **1.** Indikator baterije **2.** Gumb za provjeru baterije

Stanje indikatora baterije			Preostali kapacitet baterije
Uključeno	Isključeno	Treperi	
			50 % do 100 %
			20 % do 50 %
			0 % do 20 %

NAPOMENA: Žaruljice indikatora preostalog kapaciteta baterije samo su za referencu. Stvarni kapacitet baterije može se razlikovati ovisno o uvjetima upotrebe ili temperature okoline.

NAPOMENA: Dok je stroj u funkciji, žaruljica indikatora ne svijetli čak ni ako pritisnete gumb za provjeru.

NAPOMENA: Lampica automatski prestaje svijetliti nakon nekoliko sekundi.

NAPOMENA: Ako se umetnu dva baterijska uloška, prvo se upotrebljava baterija umetnuta s desne strane.

NAPOMENA: Ako se umetnu dva baterijska uloška, stroj automatski prebacuje bateriju kad se baterija koja je u upotrebi isprazni.

Prikaz preostalog kapaciteta baterije

Pritisnite gumb za provjeru na bateriji kako biste provjerili preostali kapacitet baterije. Žaruljica indikatora zasvijetlit će na nekoliko sekundi.

► **Sl.18:** **1.** Žaruljice indikatora **2.** Gumb za provjeru

Žaruljice indikatora			Preostali kapacitet
Svijetli	Isključeno	Treperi	
			75 % do 100 %
			50 % do 75 %
			25 % do 50 %
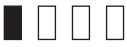			0 % do 25 %
			Napunite bateriju.
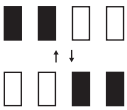			Baterija je možda neispravna.

NAPOMENA: Ovisno o uvjetima upotrebe i temperaturi okoline, prikaz indikatora može se donekle razlikovati od stvarnog kapaciteta.

NAPOMENA: Prva (krajnja lijeva) žaruljica indikatora treperit će dok radi sustav za zaštitu baterije.

Sustav zaštite stroja/baterije

Stroj je opremljen sustavom zaštite stroja/baterije. Sustav automatski prekida napajanje motora da bi se produljio vijek trajanja stroja i baterije. Stroj automatski prestaje raditi ako se stroj ili baterija nađu u nekom od sljedećih uvjeta:

Zaštita od preopterećenja

Kada se stroj ili baterija koristi na način pri kojemu troši neobično mnogo struje, stroj se automatski zaustavlja i žaruljica napajanja treperi zeleno. U tom slučaju isključite stroj i prestanite ga upotrebljavati na način koji je izazvao preopterećenje. Zatim uključite stroj kako biste ga ponovno pokrenuli.

Zaštita od pregrijavanja

U slučaju pregrijavanja stroja on se automatski zaustavlja i žaruljica napajanja svijetli crveno. U tom slučaju ostavite stroj i bateriju da se ohlade prije ponovnog uključivanja alata.

NAPOMENA: Žaruljica napajanja treperi u crvenoj boji kada je baterija pregrijana.

Zaštita od prekomjernog pražnjenja

Kada kapacitet baterije nije dostatan, stroj se automatski zaustavlja i žaruljica napajanja treperi crveno. U tom slučaju izvadite bateriju iz stroja i napunite je ili je zamijenite potpuno napunjenom.

Zaštita od ostalih uzroka

Sustav zaštite napravljen je i za ostale uzroke koji bi mogli oštetiti stroj i omogućuju njegovo automatsko zaustavljanje. Poduzmite sve sljedeće korake da biste otklonili uzroke kada je stroj privremeno zaustavljen ili prestao s radom.

1. Isključite stroj pa ga ponovno uključite da biste ga pokrenuli.
2. Napunite jednu ili više baterija ili ih zamijenite napunjenim baterijama.
3. Pustite da se uređaj i jedna ili više baterija ohlade.

Ako obnavljanje sustava zaštite nije dovelo do poboljšanja, obratite se lokalnom servisnom centru tvrtke Makita.

NAPOMENA: **Ako se stroj zaustavlja zbog uzroka koji nisu gore opisani, pogledajte odjeljak za rješavanje problema.**

Glavni prekidač napajanja

⚠***UPOZORENJE:*** **Kada ne upotrebljavate alat, uvijek isključite glavni prekidač napajanja.**

Da biste uključili stroj, pritisnite glavni prekidač napajanja. Žaruljice svijetle zeleno. Kako biste isključili, pritisnite i držite glavni prekidač napajanja dok se žaruljice ne isključe.

► **Sl.19:** **1.** Indikator brzine **2.** Glavni prekidač napajanja

Brzina se može mijenjati u tri razine. Kako biste promijenili način rada brzine, pritisnite glavni prekidač napajanja. Kada promijenite način rada brzine, svijetle odgovarajući indikatori brzine.

NAPOMENA: Stroj ima funkciju automatskog isključivanja. Kako bi se izbjeglo neželjeno pokretanje, glavni prekidač napajanja automatski se isključuje ako stroj ne radi tijekom određenog razdoblja nakon uključivanja glavnog prekidača napajanja.

NAPOMENA: Ako žaruljica napajanja svijetli crveno ili treperi crveno ili zeleno, pogledajte upute za sustav za zaštitu stroja/baterije.

Uključivanje i isključivanje

⚠***UPOZORENJE:*** **Prije umetanja baterijskog uloška u stroj uvijek provjerite radi li ispravno uključno/isključna sklopka i vraća li se nakon otpuštanja u isključeni položaj.**

Za pokretanje stroja povucite uključno/isključnu sklopku i istodobno povlačite ručicu za aktiviranje. Brzina se povećava pojačanjem pritiska na uključno/isključnu sklopku. Zaustavite ga otpuštanjem uključno/isključne sklopke.

► **Sl.20:** **1.** Uključno/isključna sklopka **2.** Ručica za aktiviranje

Otvaranje i zatvaranje ručica

Stroj je opremljen trima ručicama.

Ručica mlaznice

Ručica mlaznice namijenjena je za raspršivanje aerosola. Obično zatvorite ručicu mlaznice i otvorite ručicu mlaznice samo kada raspršujete aerosole.

► **Sl.21:** **1.** Zatvorena **2.** Otvorena

Ručica za ispuštanje

Ručica za ispuštanje namijenjena je za ispuštanje tekućine u spremniku. Kada radite sa strojem, uvijek zatvorite ručicu.

► **Sl.22:** **1.** Zatvorena **2.** Otvorena

Ručica spremnika

Ručica spremnika namijenjena je za zamjenu filtra. Kada radite sa strojem, uvijek otvorite ručicu.

► **Sl.23:** **1.** Zatvorena **2.** Otvorena

Ručica za prilagodbu dovoda

Možete prilagoditi količinu tekućine koja se dovodi do krajnje mlaznice. Za dovod maksimalne količine tekućine okrenite ručicu tako da „4" bude poravnat s trokutastom oznakom. Za dovod minimalne količine tekućine okrenite ručicu tako da „1" bude poravnat s trokutastom oznakom.

► **Sl.24:** **1.** Ručica za prilagodbu dovoda **2.** Trokutasta oznaka

Elektroničke funkcije

Stroj je opremljen elektroničkim funkcijama za lakši rad.

- Konstantna kontrola brzine
  Funkcija upravljanja brzinom omogućuje stalnu brzinu okretanja bez obzira na opterećenje.
- Funkcija dovodnog ventila
  Ovaj je stroj opremljen dovodnim ventilom. Dovodni ventil automatski se otvara kako bi dopremio tekućinu u spremnik kada se uključno/isključna sklopka povuče, a automatski se zatvara kada se uključno/isključna sklopka otpusti.

Funkcija za sprečavanje slučajnog pokretanja

Kada uključite stroj dok povlačite polugicu za pokretanje i uključno/isključnu sklopku, stroj se ne pokreće i žaruljica napajanja treperi u zelenoj boji. Kako biste pokrenuli stroj, najprije otpustite uključno/isključnu sklopku, a zatim uključite stroj.

RAD

⚠***OPREZ:*** **Prilikom navlačenja stroja, obavezno stavite remen za rame na oba ramena.** U protivnom, stroj može ispasti prilikom navlačenja ili upotrebe stroja te prouzročiti ozljedu.

⚠***OPREZ:*** **Prilikom navlačenja stroja, obavezno ga stavite na leđa.** U protivnom, stroj može ispasti tijekom rada i prouzročiti ozljedu.

⚠***OPREZ:*** **Ne spuštajte stroj na tlo dok je uključen.** Pijesak ili prašina mogu ući kroz otvor za usis i uzrokovati kvar ili tjelesne ozljede.

Prije rada sa strojem podesite duljinu ramenog pojasa i pojasa oko struka.

1. Stroj postavite na ravnu i stabilnu površinu.

2. Provjerite jesu li ručice u sljedećim položajima.

- Ručica za ispuštanje u zatvorenom položaju.

► **Sl.25:** **1.** Ručica za ispuštanje

- Ručica spremnika u otvorenom položaju.

► **Sl.26:** **1.** Ručica spremnika

- Ručica mlaznice u zatvorenom položaju.

► **Sl.27:** **1.** Ručica mlaznice

3. Otvorite čep spremnika, a zatim postavite cjedilo.

► **Sl.28:** **1.** Poklopac spremnika **2.** Cjedilo

4. Tekućinu ulijte u spremnik pa zatim pritegnite poklopac spremnika.
► **Sl.29**

5. Stavite stroj na sebe i zakopčajte kopču na pojasu oko struka.

6. Okrenite ručicu mlaznice tako da je ručica mlaznice u otvorenom položaju.
► **Sl.30: 1.** Ručica mlaznice

7. Uključite stroj, zatim čvrsto držite upravljačku ručicu i izvedite operaciju raspršivanja aerosola.

Nakon rada okrenite ručicu mlaznice tako da je ručica mlaznice u zatvorenom položaju.

Kada spuštate stroj, otkopčajte kopču pojasa oko struka i zatim polako spustite stroj.
► **Sl.31: 1.** Kopča

NAPOMENA: Tekućinu u spremniku možete miješati okretanjem cjedila kao što je prikazano na slici.

► **Sl.32: 1.** Cjedilo

ODRŽAVANJE

OPREZ: **Uvijek provjerite jesu li svi baterijski ulošci izvađeni iz stroja prije skladištenja ili nošenja stroja ili tijekom pregleda ili održavanja.**

Da biste zadržali SIGURNOST I POUZDANOST proizvoda, održavanje ili namještanja trebali biste prepustiti ovlaštenim servisnim ili tvorničkim centrima tvrtke Makita; uvijek rabite originalne rezervne dijelove.

Ispuštanje tekućine

Kada ispuštate tekućinu iz spremnika, uklonite crijevo s glavne jedinice, a zatim ispustite tekućinu iz spremnika u spremnik otvaranjem ručice za ispuštanje. Nakon ispuštanja tekućine zatvorite ručicu za ispuštanje i spojite crijevo na glavnu jedinicu.
► **Sl.33: 1.** Ručica za ispuštanje **2.** Crijevo

NAPOMENA: Za potpuno pražnjenje spremnika lagano nagnite glavnu jedinicu prema izlazu crijeva.

Čišćenje stroja

NAPOMENA: **Nikada nemojte koristiti benzin, mješavinu benzina, razrjeđivač, alkohol ili slično. Kao rezultat toga može se izgubiti boja, pojaviti deformacija ili pukotine.**

Očistite stroj brisanjem prašine suhom krpom ili krpom namočenom u sapunicu a zatim iscijeđenom.

Uklonite prašinu ili prljavštinu iz otvora za usis.
► **Sl.34: 1.** Otvor za usis

Čišćenje filtra

Redovito čistite filtar. Za čišćenje filtra slijedite korake u nastavku.

1. Izvadite baterijski uložak, a zatim zatvorite ručicu spremnika.

2. Skinite poklopac filtra okretanjem u smjeru suprotnom od kazaljke na satu, a zatim uklonite filtar.
► **Sl.35: 1.** Poklopac filtra **2.** Filtar

3. Očistite filtar tekućom vodom.

4. Pričvrstite filtar na glavnu jedinicu, a zatim pritegnite poklopac filtra.

5. Otvorite ručicu spremnika.

Skladištenje

Prije skladištenja stroja izvršite potpuno održavanje. Stroj pohranite na mjestu koje je izvan dohvata djece i nije izloženo vlazi, kiši ili izravnoj sunčevoj svjetlosti. Možete spojiti traku cijevi na stroj kao što je prikazano na slici kako biste podigli cijev.
► **Sl.36: 1.** Traka

Promjena mlaznice

Standardnumlaznicu možete promijeniti u mlaznicu vrlo malog volumena ULV (Ultra Low Volume). ULV mlaznica može ispuštati finiju maglicu od standardne mlaznice. Za promjenu mlaznice slijedite korake u nastavku.

1. Otpustite vijak i uklonite ga, a zatim uklonite prednju stranu krajnje mlaznice.
► **Sl.37: 1.** Vijak **2.** Krajnja mlaznica

2. Uklonite standardnumlaznicu okretanjem mlaznice u smjeru suprotnom od kazaljke na satu s pomoću ključa.
► **Sl.38: 1.** Ključ **2.** Standardna mlaznica

3. Uklonite O-prsten sa standardne mlaznice, a zatim ga pričvrstite na ULV mlaznicu.
► **Sl.39: 1.** O-prsten **2.** Standardna mlaznica **3.** ULV mlaznica

4. Pričvrstite ULV mlaznicu okretanjem mlaznice u smjeru kazaljke na satu pomoću ključa.
► **Sl.40: 1.** Ključ **2.** ULV mlaznica

NAPOMENA: **Nemojte previše zategnuti mlaznicu. Preporučeni zatezni moment iznosi približno 1,0 N•m.** Prekomjerno zatezanje mlaznice može oštetiti montažni dio mlaznice.

5. Pričvrstite krajnju mlaznicu, a zatim zategnite vijak.
► **Sl.41: 1.** Vijak **2.** Krajnja mlaznica

RJEŠAVANJE PROBLEMA

Prije nego što zatražite popravak, sami pregledajte stroj. Ako pronađete problem za koji ne postoji objašnjenje u uputama, nemojte pokušavati rastaviti stroj. Umjesto toga obratite se ovlaštenom servisnom centru tvrtke Makita koji za popravke uvijek koristi zamjenske dijelove tvrtke Makita.

Stanje nepravilnosti	**Mogući uzroci (kvar)**	**Otklanjanje problema**
Motor ne radi.	Baterija nije umetnuta.	Umetnite bateriju.
	Problem s baterijom (pod naponom)	Napunite bateriju. Ako punjenje nema učinka, zamijenite bateriju.
	Pogonski sustav ne radi pravilno.	Za popravak se obratite lokalnom ovlaštenom servisu.
Motor prestaje raditi nakon kratke upotrebe.	Razina napunjenosti baterije je niska.	Napunite bateriju. Ako punjenje nema učinka, zamijenite bateriju.
	Pregrijavanje.	Prekinite upotrebu stroja kako bi se ohladio.
Maglica se ne ispušta.	Spremnik je prazan.	Napunite spremnik tekućinom.
	Ručica mlaznice ili ručica spremnika je zatvorena.	Otvorite ručicu mlaznice i ručicu spremnika.
	Mlaznica je začepljena.	Uklonite standardnu mlaznicu ili ULV mlaznicu, a zatim očistite mlaznicu tekućom vodom kako biste uklonili začepljeni materijal.
	Filtar je začepljen.	Uklonite filtar, a zatim očistite filtar tekućom vodom kako biste uklonili začepljeni materijal.
Stroj ne postiže maksimalnu brzinu.	Baterija je nepravilno postavljena.	Postavite bateriju kako je opisano u ovom priručniku.
	Snaga baterije pada.	Napunite bateriju. Ako punjenje nema učinka, zamijenite bateriju.
	Pogonski sustav ne radi pravilno.	Za popravak se obratite lokalnom ovlaštenom servisu.
Neuobičajene vibracije: ⇨ odmah zaustavite stroj!	Pogonski sustav ne radi pravilno.	Za popravak se obratite lokalnom ovlaštenom servisu.
Motor se ne može zaustaviti: ⇨ Odmah izvadite bateriju!	Električna ili elektronička neispravnost.	Izvadite bateriju i obratite se ovlaštenom lokalnom servisu radi popravka.

DODATNI PRIBOR

⚠***OPREZ:*** **Ovaj dodatni pribor i dodaci preporučuju se za upotrebu s proizvodom tvrtke Makita navedenim u ovom priručniku.** Upotreba bilo kojeg drugog dodatnog pribora ili dodataka može prouzročiti ozljede. Upotrebljavajte dodatni pribor ili dodatak samo za njegovu navedenu svrhu.

Ako vam je potrebna pomoć za više detalja u pogledu ovih dodatnih pribora, obratite se najbližem Makita servisnom centru.

- Deflektor
- Izvorna Makita baterija i punjač

NAPOMENA: Neke stavke s popisa mogu se isporučiti zajedno s proizvodom kao standardni dodatni pribor. One mogu biti različite ovisno o zemlji.

СПЕЦИФИКАЦИИ

Модел:		PM001G
Капацитети	Волумен на воздухот	7,4 - 14,3 м^3/мин. *1
	Брзина на воздухот (просек)	28,0 - 53,0 м/с
	Брзина на воздухот (макс.)	34,0 - 64,0 м/с
Капацитет на резервоарот		15 л
Волумен на вкупен остаток		50 мл или помалку
Димензии (Д x Ш x В) (со распрскувач на крајот)		320 мм x 600 мм x 690 мм
Номинален напон		D.C. 36 V - 40 V максимално
Нето тежина	*2	11,9 кг
	*3	13,2 - 15,7 кг
Степен на заштита		IPX4

- Поради нашата континуирана програма за истражување и развој, спецификациите тука подлежат на промена без најава.
- Спецификациите може да се разликуваат од држава до држава.

*1: Стапката на максимален проток на воздухот е 858 м^3/ч.
*2: Тежина кога резервоарот е празен, без батерии, со цевки, млазница и појас.
*3: Најлесната и најтешката комбинација на тежина, согласно процедурата на EPTA 01/2014. Тежината може да се разликува во зависност од додатоците, вклучувајќи ги и касетите за батериите.

Применлива касета за батерија и полнач

Касета за батерија	BL4050F / BL4080F
Полнач	DC40RA / DC40RB / DC40RC

- Некои од касетите за батерии и полначите наведени погоре може да не се достапни зависно од регионот во кој живеете.

⚠*ПРЕДУПРЕДУВАЊЕ:* Користете ги само касетите за батерии и полначите наведени погоре.
Користењето какви било поинакви касети за батерии и полначи може да создаде ризик од повреда и/или пожар.

⚠*ПРЕДУПРЕДУВАЊЕ:* Со оваа машина не користете напојување со кабел, како што е преносливпакет за напојување.

Спецификации за прскање

Опсег на хоризонтално прскање

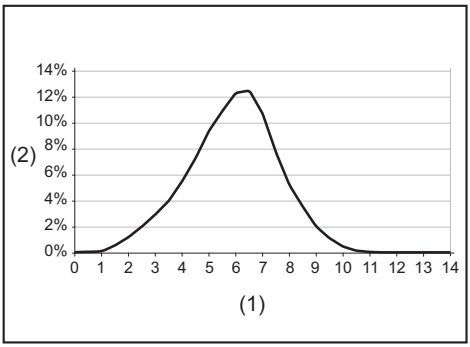

(1) Растојание од испорака на протокот (м)
(2) Процент средство што се поставува на тлото

Големина на капка

Големина на капка со стандардна млазница

Поставка на копчето за нагодување	Dv 0,1	Dv 0,5	Dv 0,9
1	22 µm	57 µm	112 µm
2	37 µm	102 µm	251 µm
3	40 µm	111 µm	267 µm
4	42 µm	115 µm	280 µm

Големина на капка со ULV-млазница

Поставка на копчето за нагодување	Dv 0,1	Dv 0,5	Dv 0,9
1 - 4	14 µm	41 µm	85 µm

Стапка на исфрлање за работни позиции

► **Сл.1**

Стапка на исфрлање со стандардна млазница

Поставка на копчето за нагодување	Агол на млазница		
	- 30°	**0°**	**30°**
1	0,23 л/мин.	0,19 л/мин.	0,12 л/мин.
2	1,13 л/мин.	0,71 л/мин.	0,34 л/мин.
3	1,37 л/мин.	0,95 л/мин.	0,49 л/мин.
4	1,55 л/мин.	1,21 л/мин.	0,51 л/мин.

Стапка на исфрлање со ULV-млазница

Поставка на копчето за нагодување	Агол на млазница		
	- 30°	**0°**	**30°**
1 - 4	0,05 л/мин.	0,04 л/мин.	0,03 л/мин.

НАПОМЕНА: Вредностите во овие спецификации за прскање може да се разликуваат зависно од работните услови или амбиенталната температура.

Симболи

Долунаведените ги прикажуваат симболите што може да се користат кај опремата. Пред употребата, проверете дали го разбирате нивното значење.

	Посветете особена грижа и внимание.
	Прочитајте го упатството за користење.
	Носете заштита за очите и ушите.
	Носете респираторна заштита.
	Да не се изложува на влага.
	Носете цврсти чизми со ѓонови што не се лизгаат. Препорачливо е да се носат безбедносни чизми со челично засилување во областа на прстите.
	Носете заштитни ракавици.
	Носете заштитни алишта.
	Додека прскате, случајните минувачи треба да се држат настрана.
	Не допирајте ги вртливите делови.
	Долгата коса може да предизвика несреќа со заплеткување.
	Случајните минувачи треба да се држат настрана.
	Тежина кога резервоарот е празен.
15 L	Тежина кога резервоарот е полн.
Ni-MH Li-ion	Само за земјите на ЕУ Поради присуство на опасни компоненти во опремата, отпадната електрична и електронска опрема, акумулаторите и батериите може да влијаат негативно врз животната средина и човековото здравје. Не фрлајте ги електричните и електронските апарати или батериите во домашниот отпад! Во согласност со Европската директива за фрлање електрична и електронска опрема, акумулатори, батерии и отпадни акумулатори и батерии, како и нивната адаптација во државниот закон, отпадната електрична опрема, батериите и акумулаторите треба да се чуваат одделно и да се доставаат на посебно место за собирање општински отпад, во согласност со прописите за заштита на животната средина. Ова е означено со симболот на пречкртана корпа за отпадоци ставен на опремата.
L_{WA} dB	Гарантирано ниво на јачина на звукот во согласност со Директивата на ЕУ за бучава на отворено.
L_{WA}	Ниво на јачина на звукот во согласност со Регулативата за контрола на бучава во Австралија, Нов Јужен Велс

Наменета употреба

Машината е наменета за прскање ситни честички.

Бучава

Типична А-вредност за ниво на бучавата одредена во согласност со ISO22868:
Ниво на звучниот притисок (L_{pA}) : 84,5 dB (A)
Ниво на јачина на звукот (L_{WA}) : 103,3 dB (A)
Отстапување (K): 2,3 dB (A)

НАПОМЕНА: Номиналната вредност(и) за емисија на бучава е измерена во согласност со стандардни методи за испитување и може да се користи за споредување алати.

НАПОМЕНА: Номиналната вредност(и) за емисија на бучава може да се користи и како прелиминарна процена за изложеност.

⚠*ПРЕДУПРЕДУВАЊЕ:* Носете заштита за ушите.

⚠*ПРЕДУПРЕДУВАЊЕ:* Емисијата на бучава при фактичкото користење на алатот може да се разликува од номиналната вредност(и), зависно од начинот на којшто се користи алатот, особено од тоа како вид работен материјал се обработува.

⚠*ПРЕДУПРЕДУВАЊЕ:* Погрижете се да ги утврдите безбедносните мерки за заштита на лицето кое ракува со алатот врз основа на процена на изложеноста при фактичките услови на употреба (земајќи ги предвид сите делови на работниот циклус, како периодите кога електричниот алат е исклучен и кога работи во празен од, не само кога е активен).

Вибрации

Вкупна вредност на вибрациите (векторска сума на три оски) одредена во согласност со ISO22867:
Работен режим: работа без оптоварување
Ширење вибрации (a_h) : 2,5 м/с^2 или помалку
Отстапување (K): 1,5 м/с^2

НАПОМЕНА: Вкупната вредност(и) на номиналната јачина на вибрациите е измерена во согласност со стандардни методи за испитување и може да се користи за споредување алати.

НАПОМЕНА: Вкупната вредност(и) на номиналната јачина на вибрациите може да се користи и како прелиминарна процена за изложеност.

⚠*ПРЕДУПРЕДУВАЊЕ:* Јачината на вибрациите при фактичкото користење на алатот може да се разликува од номиналната вредност(и), зависно од начинот на којшто се користи алатот, особено од тоа како вид работен материјал се обработува.

⚠*ПРЕДУПРЕДУВАЊЕ:* Погрижете се да ги утврдите безбедносните мерки за заштита на лицето кое ракува со алатот врз основа на процена на изложеноста при фактичките услови на употреба (земајќи ги предвид сите делови на работниот циклус, како периодите кога електричниот алат е исклучен и кога работи во празен од, не само кога е активен).

Декларации за сообразност

Само за земјите во Европа

Декларациите за сообразност се вклучени во Додаток A од ова упатство за употреба.

БЕЗБЕДНОСНИ ПРЕДУПРЕДУВАЊА

Општи упатства за безбедност за електричните алати

⚠*ПРЕДУПРЕДУВАЊЕ* Прочитајте ги сите безбедносни предупредувања, упатства, илустрации и спецификации дадени со електричниот алат. Ако не се почитуваат сите упатства наведени подолу, може да дојде до струен удар, пожар и/или сериозни повреди.

Чувајте ги сите предупредувања и упатства за да може повторно да ги прочитате.

Под терминот „електричен алат“ во предупредувањата се мисли на вашиот електричен алат кој работи на струја (со кабел) или на батерии (безжично).

Упатства за безбедност за безжичната прскалка за на грб

⚠*ПРЕДУПРЕДУВАЊЕ:* Прочитајте ги сите безбедносни предупредувања и сите упатства. Ако не се почитуваат предупредувањата и упатствата, може да дојде до струен удар, пожар или тешки повреди.

Чувајте ги сите предупредувања и упатства за да може повторно да ги прочитате.

Општи упатства

1. **За да се осигури правилна и безбедна работа, корисникот мора да го прочита, разбере и да го следи ова упатство за употреба за да се осигури дека е запознаен со ракувањето со машината. Недоволно информираните корисници ризикуваат да се доведат себе си и другите во опасност заради неправилно ракување.**
2. **Позајмување на машината е препорачливо за лица кои имаат докажано искуство со прскалки.**
3. **Со машината не смеат да ракуваат деца и лица помлади од 18 години. Сепак, лица над 16 години може да ја користат машината единствено за цели на обука и под директен надзор од страна на квалификуван обучувач.**
4. **Користете единствено производи за заштита на растенија што се специфично одобрени од производителот за употреба со прскалки и што ги исполнуваат сите важечки безбедносни прописи, стандарди и уредби.**

5. **Сите лица што работат и вршат сервисирање треба да бидат обучени и запознаени со постапките за соодветно ракување со хемиските производи што се користат, како и со прописите за фрлање течни хемикалии.**
6. **За да се намали ризикот од повреда при користењето хемиски производи, носете соодветна заштитна опрема при полнење, користење или чистење на прскалката. Секогаш следете ги сите упатства од производителот на хемискиот производ во поглед на соодветна заштита за очите, кожата и дишните патишта.**
7. **Кога користите токсични хемикалии, ракувачот и сите случајни минувачи можеби треба да носат соодветно опремен респираторен уред за хемикалијата што се користи. Повикајте се на етикетата на хемискиот производ. Дишењето токсични хемикалии може да предизвика сериозна или фатална повреда.**

Наменета употреба на машината

1. **Машината е наменета единствено за прскање течни хемикалии и други течности за контрола на штетници и плевел кај градини со овошје, цвеќиња и зеленчук, кај дрвја и грмушки и кај други растенија, како што се кафе, тутун и памук. Исто така е корисна и за одржување на млади дрвја за контрола на бумбар-поткорник и други штетници и болести на растенијата. Никогаш не користете за други цели.**

Обука

1. **Прочитајте ги упатствата внимателно. Запознајте се со контролите и правилната употреба на машината.**
2. **Никогаш не дозволувајте деца и лица со намален физички, сензорен или ментален капацитет или без искуство и знаење или, пак, лица кои не се запознаени со овие упатства да ја користат машината. Локалните прописи може да ја ограничуваат возраста на операторот.**
3. **Никогаш не работете со машината кога има луѓе, особено деца, или домашни животни во близина.**
4. **Имајте предвид дека ракувачот или корисникот е одговорен за каква било несреќите или опасностите што може да им се случат на другите лица или нивниот имот.**

Подготовка

1. **Секогаш носете цврсти обувки и долги панталони додека работите со машината.**
2. **Не носете лабава облека, ниту накит, кои можат да бидат вовлечени во отворот за воздух. Држете ја долгата коса подалеку од отворите за воздух.**
3. **За спречување надразнување од прав, се препорачува да се носи маска за лице.**
4. **Додека работите со машината, секогаш носете заштитни обувки што не се лизгаат.** Нелизгавите безбедносни чизми и чевли со затворени прсти ќе го намалат ризикот од повреда.
5. **Кога работите со машината, секогаш носете ракавици што се гумени/отпорни на хемикалии и чизми што се гумени/отпорни на хемикалии.**

Ракување со хемикалии

1. **Некои хемикалии може да содржат токсични и/или нагризувачки супстанции. Таквите хемикалии може да бидат опасни и да предизвикаат сериозна или фатална повреда на луѓето и животните и/или сериозно оштетување на растенијата и животната средина. Избегнувајте директен контакт со хемикалии. Следете ги упатствата од производителот на хемикалиите во поглед на каков било контакт со производот.**
2. **Прочитајте ја етикетата од производителот и упатството за употреба секој пат пред да ја мешате или да ја користите хемикалијата и пред нејзино складирање или фрлање. Невнимателна или неправилна употреба може да предизвика сериозна или фатална повреда.**
3. **Пред употреба, внимателно прочитајте ги етикетите на садовите со хемикалии. Хемикалиите се категоризираат во категории според токсичноста. Секоја категорија има уникатни карактеристики за ракување. Запознајте се со карактеристиките за категоријата на хемикалијата што ја користите. Хемикалиите може да се користат единствено од лица обучени за нивно ракување и со соодветните мерки за прва помош.**
4. **Ако не се користат соодветно, хемикалиите може да бидат штетни на луѓето, животните и животната средина. Се препорачува со машината да не користите одредени хемикалии што се нагризувачки, корозивни или отровни.**
5. **Мешајте само компатибилни пестициди. Погрешните мешавини може да создадат токсични испарувања. Кога ракувате и прскате хемикалии, осигурете дека работите во согласност со вашите локални правила и насоки за заштита на животната средина. Не прскајте кога има ветар. За да помогнете да се заштити животната средина, користете ја единствено препорачаната доза.**
6. **Додека ракувате хемикалии или прскате, избегнувајте да ја отворате устата, на пример, да јадете, пиете или пушите. Никогаш со устата не дувајте низ млазниците, цевките, каналите и која било друга компонента. Секогаш ракувајте со хемикалиите во добро проветрена област додека носите соодветна заштитна облека и безбедносна опрема.**
7. **Не ги складирајте или транспортирајте хемикалиите заедно со храна, пијалаци или лекарства и никогаш не употребувајте ги повторно хемиските садови за друга намена. Не префрлувајте течни хемикалии во други садови, особено во садови за храна и/или пијалаци.**

8. **Чувајте ја етикетата на производот во приправност за да ја прочитате или да им ја покажете на лицата со кои се консултирате. Веднаш исчистете секакво протекување на хемикалија. Во случај на ненамерен контакт или голтање хемикалија или во случај на контаминација на облеката, прекинете со работата и веднаш консултирајте се со упатствата од производителот на хемикалијата. Ако се сомневате што треба да направите, веднаш прашајте лекар или центар за контрола на отрови.**
9. **Фрлете го преостанатиот дел почитувајќи ги законите и прописите во вашето место на живеење.**
10. **Држете ги хемикалиите подалеку од дофат на деца, животни и други неовластени лица. Кога не се користат, складирајте ги хемикалиите на безбедно и заклучено место. За правилно складирање, следете ги препораките од производителот.**

Подготвување хемикалии

1. **Подгответе ги хемиските раствори следејќи ги упатствата од производителот.**
2. **Подгответе раствор што е доволен за предвидената работа, со цел да не остане вишок раствор.**
3. **Мешајте ги хемикалиите единствено со следење на упатствата. Погрешните мешавини може да создадат токсични испарувања или експлозивни мешавини.**
4. **Никогаш не прскајте нерастворени хемикалии.**
5. **Подготвувајте ги растворите и полнете ги садовите само надвор, на добро проветрено место.**

Складирање хемикалии

1. **Не складирајте раствор за прскање во садот подолго од еден ден.**
2. **Секогаш складирајте и транспортирајте раствор за прскање само во одобрени садови.**
3. **Никогаш не го складирајте или транспортирајте растворот за прскање во садови што се наменети за храна, пијалаци или за храна за животни.**
4. **Не го складирајте и транспортирајте растворот за прскање со храна, пијалаци или храна за животни.**
5. **Држете го растворот за прскање подалеку од дофат на деца, животни и други неовластени лица.**
6. **Складирајте го растворот за прскање во заклучено место, обезбедено од неовластена употреба.**

Фрлање хемикалии

1. **Никогаш не ги фрлајте преостанатите хемикалии или контаминирани раствори за измивање во водени патишта, одводи, канализација, улични одводи, шахти или слично.**
2. **Кога фрлате контаминирана течност од миење, почитувајте ги сите важечки закони, прописи и уредби.**
3. **Стриктно следете ги упатствата за претпазливост од производителот на хемикалијата.**

Полнење на резервоарот

1. **Осигурете дека се затворени рачката за празнење и рачката на млазницата.**
2. **Пред да ја користите прскалката со хемикалии, наполнете го резервоарот со свежа вода за да осигурете дека сте го наместиле исправно и вежбајте го прскањето. Исто така, во оваа фаза, проверете да нема протекувања. Кога ќе бидете детално запознаени со работењето на прскалката, следете ја нормалната работна постапка.**
3. **Полнете го резервоарот во добро проветрени простории или надвор на отворено.**
4. **Со прскалката не користете запаливи материи што може да предизвикаат експлозија што ќе резултира во сериозна или фатална повреда.**
5. **Не користете нагризувачки или корозивни материјали во прскалката, што може да резултира во оштетување на машината.**
6. **Не користете течност чија температура надминува 50 °C (122 °F) за да го намалите ризикот од попарување и оштетување на машината.**
7. **За да го полните резервоарот, поставете ја прскалката на рамна површина. За да се намали ризикот од контаминација на околната животна средина, внимавајте да не го преполните резервоарот со хемискиот раствор.**
8. **За да го намалите ризикот од повреда, не полнете го резервоарот додека ја носите машината на грбот.**
9. **Ако го полните резервоарот за раствор со црево прикачено со централното водоснабдување, осигурете дека крајот на цревото е надвор од растворот за да се намали ризикот од повратен проток.**
10. **Пресметајте го точното количество хемиски раствор така што да се искористи наеднаш, без да остане вишок раствор во резервоарот.**
11. **По полнење, затегнете го цврсто капакот на резервоарот.**
12. **При повторно полнење и при работењето, проверете да нема протекувања. Протекување од резервоарот или олабавени конектори може да предизвикаат натопување на алиштата и доаѓање во контакт со кожата.**
13. **Полнете го резервоарот со течност во согласност со големината на телото и силата на ракувачот.**

Работење

1. **Исклучете ја машината и извадете ги касетите за батериите и осигурете дека сите подвижни делови се целосно запрени**
   - **секогаш кога ја оставате машината.**
   - **пред да пристапите кон деблокирања.**

- **пред проверување, чистење или работење на машината.**
- **доколку машината започне да вибрира ненормално.**

2. **Работете со машината само дење или на добро вештачко светло.**
3. **Не пресегајте предалеку и одржувајте соодветна рамнотежа и стабилна положба на нозете цело време.**
4. **Секогаш внимавајте како газите по стрмнини.**
5. **Одете, никогаш не трчајте.**
6. **Држете ги сите отвори за воздух без нечистотии.**
7. **Никогаш не прскајте во насока на минувачите.**
8. **Работете со машината во препорачаната положба и на цврста површина.**
9. **Не работете со машината на високи места.**
10. **Никогаш не насочувајте ја млазницата кон некого во близина додека ја користите машината.**
11. **Никогаш не блокирајте ги доводот за смукање и/или одводот на прскалката.**
    - **Внимавајте да не го блокирате доводот за смукање или одводот на прскалката со прав или нечистотија кога работите во правлива област.**
    - **Не користете други распрскувачи освен распрскувачите што ги обезбедува Makita.**
12. **Не работете со машината во близина на отворени прозорци и сл.**
13. **Се препорачува, со машината да се работи само во разумно време - не рано наутро или доцна навечер кога може да се предизвика вознемиреност кај луѓето.**
14. **Доколку машината удри во надворешен предмет или почне да прави невообичаена бучава или вибрации, веднаш исклучете ја за да го запрете тоа. Извадете ги касетите за батериите и проверете дали машината има оштетувања пред одново да ја стартувате и да работите со неа. Доколку машината е оштетена, побарајте поправка од овластените сервисни центри на Makita.**
15. **Не вметнувајте ги прстите или други предмети во доводот за смукање или во одводот на прскалката.**
16. **Спречете ненамерно стартување. Осигурете дека прекинувачот е во исклучена положба пред да ги вметнувате касетите за батериите, пред да ја подигате или носите машината. Носењето на машината со прстот на прекинувачот или со вклучено напојување преку вклучен прекинувач може да предизвика несреќи.**
17. **Не работете со машината во близина на запаливи материјали.**
18. **Избегнувајте работа со машината за долг временски во околина со ниска температура.**
19. **Не користете ја машината ако постои ризик од грмотевици.**
20. **Кога ја користите машината на каллива земја, влажни падини или лизгави места, внимавајте како газите.**
21. **Не користете ја машината на лошо време кога видливоста е намалена.** Во спротивно, може да дојде до пад или неправилна работа поради лошата видливост.
22. **Не поминувајте со машината низ вирови.**
23. **Не оставајте ја машината без надзор надвор на дожд.**
24. **Не користете ја машината на снег.**
25. **За време на работата, држете го кабелот подалеку од пречки. Кабелот што е зафатен од пречки може да предизвика сериозна повреда.**
26. **Избегнувајте работа при температури на замрзнување затоа што може да замрзне течноста во резервоарот.**

По работењето

1. **По прскањето или ракувањето со хемикалии, секогаш измијте се темелно со сапун и вода. Веднаш истуширајте се и перете ја сета заштита опрема одделно од другата облека. Следете ги сите дополнителни препораки од производителот на хемикалијата.**
2. **По секоја употреба, испразнете, исперете и исчистете ги резервоарот и филтерот. Ова помага да се спречи кристализација на растворот, што со тек на времето може да предизвика затнување или хемиско оштетување на машината. Покрај тоа, преостанатите хемикалии може да имаат непосакувани дејства врз подоцнежното прскање со различен вид хемикалија (на пр., преостанат хербицид може да ги оштети или убие растенијата што подоцна ќе се прскаат со пестицид).**
3. **Не складирајте ја машината со раствор за прскање во резервоарот.**

Одржување и чување

1. **Одржувајте ги сите навртки и завртки затегнати за да бидете сигурни дека машината е во безбедна работна состојба.**
2. **Доколку деловите се изабени или оштетени, заменете ги со делови што ги обезбедува Makita.**
3. **Складирајте ја машината на сува место надвор од дофат на деца.**
4. **Кога ќе ја запрете машината за проверка, сервисирање, складирање или менување додатоци, исклучете ја машината и осигурете се дека сите подвижни делови се целосно запрени и извадете ги касетите за батериите. Изладете ја машината пред да изведувате какви било работи на машината. Одржувајте ја машината со внимание и чувајте ја чиста.**
5. **Пред да ја складирате, секогаш оставете ја машината да се олади.**
6. **Не изложувајте ја машината на дожд. Складирајте го машината во затворен простор.**

7. **Кога ја подигнувате машината, не заборавајте да ги свиткате колената и внимавајте да не си го повредите грбот.**
8. **При миење на машината, не дозволувајте водата да навлезе во електричниот механизам, како што се батеријата, моторот и спојките.**
9. **При складирање на машината, избегнувајте директна сончева светлина и дожд и складирајте ја на ладно и суво место.**
10. **При носење на машината, осигурете се дека ја држите цврсто.**
11. **При носење на машината, внимавајте кабелот да не заглави во пречки.**

Користење и грижа за алатот на батерии

1. **Полнете само со полначот одреден од страна на производителот.** Полнач што е соодветен за еден тип батерија може да создаде ризик од пожар кога се користи со друга батерија.
2. **Исклучиво користете ги електричните алати со конкретно наменети батерии.** Користењето други батерии може да создаде ризик од повреда или пожар.
3. **Кога батеријата не се користи, држете ја настрана од други метални предмети, како што се спојувалки, монети, клучеви, шрафови или други мали метални предмети што можат да послужат како врска од еден на друг приклучок.** Краткиот спој на батериските приклучоци може да доведе до изгореници или пожар.
4. **При случаи на злоупотреба, од батеријата може да истече течност. Избегнувајте контакт со неа. Ако дојде до ненамерен контакт, измијте со вода. Ако течноста дојде во допир со очите, побарајте дополнителна медицинска помош.** Течноста што истекла од батеријата може да предизвика иритација или изгореници.
5. **Не користете батерии или алат што се оштетени или менувани.** Оштетените или менуваните батерии може да прикажуваат непредвидливо однесување што резултира со оган, експлозија или опасност од повреда.
6. **Не изложувајте ги батериите или алатот на оган или прекумерна температура.** Изложувањето на оган или температура над 130°C може да предизвика експлозија.
7. **Следете ги сите упатства за полнење и не полнете ги батериите или алатот надвор од температурниот опсег наведен во упатството.** Неправилното менување или менувањето на температури надвор од наведениот опсег може да ја оштети батеријата и да ја зголеми опасноста од оган.

Безбедност на електричните делови и батеријата

1. **Не фрлајте ги батериите во оган.** Ќелијата може да експлодира. Проверете ги локалните прописи за можни упатства за специјален отпад.
2. **Не отворајте ги и не уништувајте ги батериите.** Електролитот што се ослободува е корозивен и може да предизвика оштетување на очите или кожата. Може да е токсичен ако се голтне.
3. **Не полнете ја батеријата на дожд или на влажни места.**
4. **Не полнете ја батеријата надвор.**
5. **Не држете го полначот, вклучувајќи го и приклучокот за полначот и терминалите на полначот со влажни раце.**
6. **Не заменувајте ја батеријата со влажни раце.**
7. **Не заменувајте ја батеријата на дожд.**
8. **Не влажете ги терминалите на батеријата со течности како вода и не потопувајте ја батеријата во вода. Не оставајте ја батеријата на дожд и немојте да ја полните, користите или складирате батеријата на влажни места.** Ако се навлажат терминалите или навлезе течност во батеријата, може да дојде до краток спој на батеријата и тогаш постои ризик од прегревање, пожар или експлозија.
9. **Откако ќе ја отстраните батеријата од машината или полначот, складирајте ја на суво место.**
10. **Доколку касетата за батерија се наводени, исцедете ја водата од внатрешноста, а потоа избришете ја со сува крпа. Комплетно исушете ја касетата за батерија на суво место пред употребата.**

Сервисирање

1. **Вашиот електричен алат сервисирајте го кај квалификувано лице за поправки, кое користи само идентични резервни делови.** Така ќе бидете сигурни дека електричниот алат и понатаму е безбеден.
2. **Никогаш не сервисирајте оштетени батерии.** Сервисирањето на батериите треба да ги извршува само производителот или овластените сервисери.

ЧУВАЈТЕ ГО УПАТСТВОТО.

⚠*ПРЕДУПРЕДУВАЊЕ:* НЕ ДОЗВОЛУВАЈТЕ удобноста или познавањето на производот (стекнати со подолга употреба) да ве наведат да не се придржувате строго до безбедносните правила за овој производ.

ЗЛОУПОТРЕБАТА или непочитувањето на безбедносните правила наведени во ова упатство може да предизвикаат тешка телесна повреда.

Важни безбедносни упатства за касетата за батеријата

1. **Пред користење на касетата за батеријата, прочитајте ги сите упатства и ознаки за претпазливост на (1) полначот за батеријата, (2) батеријата и (3) производот што ја користи батеријата.**
2. **Не расклопувајте ја, ниту експериментирајте со касетата за батеријата.** Тоа може да резултира со оган, прекумерна топлина или експлозија.

3. **Ако оперативното времето станало прекумерно кратко, престанете веднаш со работа. Тоа може да резултира со ризик од прегревање, можни изгореници, па дури и експлозија.**
4. **Ако електролит навлезе во вашите очи, измијте ги со чиста вода и побарајте медицинска нега веднаш. Тоа може да резултира со губење на вашиот вид.**
5. **Не предизвикувајте спој на касетата за батеријата.**
   (1) **Не допирајте ги контактите со никаков проводлив материјал.**
   (2) **Избегнувајте да ја чувате касетата за батерија во сад со други метални предмети како што се шајки, монети и сл.**
   (3) **На изложувајте ја касетата за батеријата на вода или дожд.**
   Краткиот спој на батеријата може да предизвика голем проток на електрична енергија, прегревање, можни изгореници, па дури и пад на напојувањето.
6. **Не складирајте и не користете ги алатот и касетата за батеријата на места каде што температурата може да достигне или надминува 50 °C (122 °F).**
7. **Не палете ја касетата за батеријата дури и кога е многу оштетена или целосно потрошена. Касетата за батеријата може да експлодира ако се стави во оган.**
8. **Не заковувајте ја, сечете ја, фрлајте ја, испуштајте ја касетата за батерија, ниту удирајте ја од тврд предмет касетата за батеријата.** Таквото однесување може да резултира со оган, прекумерна топлина или експлозија.
9. **Не користете оштетена батерија.**
10. **Содржаните батерии со литиумови јони се подложни на условите во Правилата за опасни предмети.**
    За комерцијален транспорт на пр. од трети лица и посредници, мора да се следат посебните услови на пакувањата или ознаките. При подготовка на предметот кој треба да се испрати, консултирајте се со експерт за опасни материјали. Исто така, следете ги потенцијално подеталните национални правила.
    Залепете ги со леплива лента или маскирајте ги отворените контакти, а батеријата спакувајте ја, така што нема да се движи слободно во пакувањето.
11. **Кога ја фрлате во отпад касетата за батеријата, извадете ја од алатот и фрлете ја на безбедно место. Почитувајте ги локалните законски прописи што се однесуваат на фрлање во отпад на батеријата.**
12. **Користете ги батериите само со производите назначени од Makita.** Монтирањето батерии на неусогласените производи може да резултира со пожар, прекумерна топлина, експлозија или истекување на електролитот.
13. **Доколку алатот не се користи подолг временски период, батеријата мора да се извади од алатот.**
14. **Пред и по употребата, касетата за батеријата може да прими топлина што може да предизвика изгореници или изгореници од ниска температура. Внимавајте како ракувате со жешките касети за батерии.**
15. **Не допирајте го терминалот на алатот непосредно по употребата бидејќи може да се загрее доволно за да предизвика изгореници.**
16. **Не дозволувајте деланки, прав или земја да се заглават во терминалите, отворите и жлебовите на касетата за батерија.** Тоа може да предизвика греење, запалување, пукање и дефект на алатот или касетата за батерија, што ќе резултира со изгореници или телесна повреда.
17. **Освен ако алатката не поддржува употреба на електричните далноводи со висок напон во близина, не користете ја касетата за батерија во близина на електричните далноводи со висок напон.** Тоа може да резултира со дефект или пад на напојувањето на алатот или касетата за батерија.
18. **Држете ја батеријата подалеку од деца.**

ЧУВАЈТЕ ГО УПАТСТВОТО.

⚠***ВНИМАНИЕ:*** **Користете само оригинални батерии на Makita.** Користењето неоригинални батерии на Makita или батерии што се изменети може да резултира со распукување на батеријата, предизвикувајќи пожар, телесна повреда и оштетување. Тоа исто така ќе ја поништи гаранцијата на Makita за алатот и полначот на Makita.

Совети за одржување максимален работен век на батеријата

1. **Заменете ја касетата за батеријата пред целосно да се испразни. Секогаш запирајте ја работата со алатот и заменете ја касетата за батеријата кога ќе забележите дека алатот дава помала моќност.**
2. **Никогаш немојте да полните целосно полна касета за батерија. Прекумерното полнење го скратува работниот век на батеријата.**
3. **Полнете ја касетата за батеријата на собна температура од 10°C - 40°C. Дозволете загреаната касета за батерија да се олади пред да ја ставите на полнење.**
4. **Кога не ја користите касетата за батерија, извадете ја алатот или полначот.**
5. **Полнете ја касетата за батеријата доколку не ја користите подолго време (повеќе од шест месеци).**

СОСТАВУВАЊЕ

ВНИМАНИЕ: **Секогаш проверувајте дали сите касети за батерии се извадени пред да вршите каква било работа на машината.** Ако не ги извадите сите касети за батерии, може да дојде до тешка телесна повреда предизвикана од случајно стартување.

Склопување на цевките на дувалката

1. Олабавете го шрафот за стегање.
► **Сл.2:** **1.** Стезна завртка

2. Монтирајте ја контролната рачка на вртливата цевка и затегнете го шрафот за стегање.
► **Сл.3:** **1.** Контролна рачка **2.** Вртлива цевка **3.** Стезна завртка

ЗАБЕЛЕШКА: **Внимавајте да не го превиткате кабелот на контролната рачка кога ќе ја прикачувате контролната рачка на вртливата цевка.**

3. Олабавете го шрафот на стегата за цревото, па прикачете ја стегата за црево на млазница на крајот. Порамнете ги жлебовите на млазницата на крајот со испакнатите делови на вртливата цевка, потоа прикачете ја млазницата на крајот со вртливата цевка, па потоа затегнете го шрафот на стегата за цревото.
► **Сл.4:** **1.** Млазница на крајот **2.** Стега за црево **3.** Вртлива цевка **4.** Жлеб **5.** Испакнат дел **6.** Шраф

4. Олабавете го шрафот на стегата за цревото, па прикачете ја рачката на млазницата со стегата за црево, па потоа прикачете ја стегата за цревото со флексибилната цевка. Прикачете ја вртливата цевка со флексибилната цевка, па потоа затегнете го шрафот на стегата за цревото.
► **Сл.5:** **1.** Вртлива цевка **2.** Рачка на млазницата **3.** Стега за црево **4.** Флексибилна цевка **5.** Шраф

5. Олабавете го шрафот на стегата за црево и прикачете ја стегата за црево на флексибилната цевка. Прикачете ја флексибилната цевка на лактот и потоа затегнете го шрафот на стегата за црево.
► **Сл.6:** **1.** Флексибилна цевка **2.** Стега за црево **3.** Колено

ЗАБЕЛЕШКА: **Осигурете дека шрафовите на стегата за цревото не се свртени кон надвор, како што е прикажано на сликата.**
► **Сл.7:** **1.** Шраф

6. Стегнете го контролниот кабел со држачите за кабли.
► **Сл.8:** **1.** Држач за кабел **2.** Контролен кабел

ЗАБЕЛЕШКА: **Осигурете дека контролниот кабел е цврсто затегнат на држачот за кабли.**

Нагодување на ременот и ременот за рамо

1. Ставете ја машината, потоа блокирајте ја токата на ременот за појас и потоа нагодете ја должината на ременот за појас.
► **Сл.9:** **1.** Тока

2. Нагодете ја должината на ременот за рамо.
► **Сл.10:** **1.** Ремен за рамо

Приспособување на положбата на лостот за контролирање

Олабавете го шрафот за стегање. Движете ја контролната рачка по должината на вртливата цевка во најудобната позиција и потоа стегнете го шрафот за стегање.
► **Сл.11:** **1.** Контролна рачка **2.** Вртлива цевка **3.** Стезна завртка

Прикачување на дифузниот капак

Може да го распрснувате прсканиот материјал преку прикачување на дифузниот капак со млазницата на крајот, како што е прикажано на сликата.
► **Сл.12:** **1.** Дифузен капак

Прикачување на дефлектор

Опционален додаток

Може да го испуштате прсканиот материјал нагоре или надолу преку прикачување на дефлекторот со млазницата на крајот, како што е прикажано на сликата.
► **Сл.13:** **1.** Дефлектор

ОПИС НА ФУНКЦИИТЕ

***ВНИМАНИЕ:* Пред да вршите нагодување или проверка на функцијата на машината, секогаш осигурете дека машината е исклучена и дека сите касети за батериите се извадени.**

Монтирање или отстранување на касетата за батеријата

***ВНИМАНИЕ:* Секогаш исклучувајте ја машината пред да ја монтирате или отстраните касетата за батеријата.**

***ВНИМАНИЕ:* Држете ги машината и касетата за батеријата цврсто кога ја монтирате или вадите касетата за батеријата.** Ако не ги држите цврсто машината и касетата за батеријата, тие може да се лизнат од вашите раце и да дојде до нивно оштетување, како и до телесна повреда.

***ВНИМАНИЕ:* Осигурете се да го блокирате капакот на батеријата пред употребата.** Во спротивно, калта, нечистотиите или водата може да предизвикаат оштетување на производот или на батеријата.

***ВНИМАНИЕ:* Секогаш монтирајте ја касетата за батерија целосно додека црвениот индикатор не се изгасне.** Во спротивно, може ненадејно да испадне од машината, предизвикувајќи ви повреда вам или на некој друг околу вас.

***ВНИМАНИЕ:* Немојте да ја монтирате касетата за батеријата на сила.** Ако касетата не може да се лизне лесно, тоа значи дека не е поставена правилно.

***ВНИМАНИЕ:* Држете го цврсто капакот за батеријата кога ја монтирате или вадите касетата за батеријата.**

За да ја монтирате батеријата;

1. Повлечете го лостот за блокирање нагоре, па потоа отворете го капакот за батеријата.

► **Сл.14:** **1.** Лост за блокирање **2.** Капак на батеријата

2. Порамнете ги јазичето од касетата за батерија со отворот на машината, потоа турнете ја касетата додека не се блокира во место при што ќе се слушне мало кликнување.

► **Сл.15:** **1.** Касета за батерија

3. Затворете го капакот на батеријата и туркајте го додека не се стегне со рачката за блокирање.

За да ја отстраните касетата за батеријата;

1. Повлечете го лостот за блокирање нагоре и отворете го капакот за батеријата.

2. Повлечете ја касетата за батеријата од машината додека го лизгате копчето на предната страна на касетата.

► **Сл.16:** **1.** Касета за батерија

3. Затворете го капакот на батеријата.

Копче за проверка на батеријата

Може да го проверите преостанатиот капацитет на батеријата преку притискање на копчето за проверка на батеријата.

► **Сл.17:** **1.** Индикатор за батерија **2.** Копче за проверка на батеријата

Статус на индикатор за батерија			Преостанат капацитет на батеријата
Вклучено	Исклучено	Трепка	
			од 50% до 100%
			од 20% до 50%
			од 0% до 20%

НАПОМЕНА: Ламбичката на индикаторот за преостанатиот капацитет на батеријата е само за референца. Вистинскиот капацитет на батеријата може да се разликува зависно од условите на користење или амбиенталната температура.

НАПОМЕНА: Додека машината работи, ламбичката на индикаторот не светнува, дури и ако го притиснете копчето за проверка.

НАПОМЕНА: Ламбичката автоматски се исклучува по неколку секунди.

НАПОМЕНА: Ако се монтирани две касети за батерија, прво се користи батеријата монтирана на десната страна.

НАПОМЕНА: Ако се монтирани две касети за батерија, машината автоматски ја менува батеријата кога батеријата што се користи ќе се испразни.

Укажување на преостанатиот капацитет на батеријата

Притиснете го копчето за проверка на касетата за батеријата за укажување на преостанатиот капацитет на батеријата. Индикаторските ламбички светнуваат неколку секунди.

► **Сл.18:** **1.** Индикаторски ламбички **2.** Копче за проверка

Индикаторски ламбички			Преостанат капацитет
Запалено	Исклучено	Трепка	
			75% до 100%
			50% до 75%
			25% до 50%
			0% до 25%
			Наполнете ја батеријата.
	↑ ↓		Батеријата можеби е неисправна.

НАПОМЕНА: Во зависност од условите на користење и амбиенталната температура, индикацијата може да се разликува во мала мера од реалниот капацитет.

НАПОМЕНА: Првата (најлево) ламбичка на индикаторот ќе трепка кога работи системот за заштита на батеријата.

Систем за заштита на машината/батеријата

Машината е опремена со систем за заштита на машината/батеријата. Овој систем автоматски го прекинува напојувањето на моторот за да го продолжи работниот век на машината и на батеријата. Машината автоматски ќе се исклучи за време на работењето ако тој или батеријата се најдат под еден од следниве услови:

Заштита од преоптоварување

Кога со машината или батеријата се ракува на начин што предизвикува повлекување нетипично висока струја, машината автоматски се исклучува и ламбичката за главно напојување трепка зелено. Во таква ситуација, исклучете ја машината и запрете со примената што предизвикала нејзино преоптоварување. Потоа, вклучете ја машината за да се рестартира.

Заштита од прегревање

Кога машината е прегреана, таа автоматски ќе запре и ламбичката за главно напојување трепка црвено. Во овој случај, оставете ги машината и батеријата да се оладат пред повторно да ја вклучите.

НАПОМЕНА: Ламбичката за главно напојување трепка црвено кога батеријата е прегреана.

Заштита од прекумерно празнење

Кога капацитетот на батеријата не е доволен, машината автоматски ќе запре и ламбичката за главно напојување трепка црвено. Во овој случај, извадете ја батеријата од машината и наполнете ја батеријата или сменете ја батеријата со целосно наполнета.

Заштита од други причини

Системот за заштита исто така е дизајниран и за други причини што може да ја оштетат машината и овозможува таа да запре автоматски. Преземете ги сите следни чекори за да ги отстраните причините кога машината е доведена до привремено запирање или престанување на работата.

1. Исклучете ја машината и потоа повторно вклучете ја за да се рестартира.
2. Наполнете ја батеријата(ите) или заменете ја/ги со наполнета батерија(и).
3. Оставете ги машината и батеријата(ите) да се оладат.

Доколку не дојде до подобрување со враќање на системот за заштита, контактирајте со локалниот сервисен центар на Makita.

ЗАБЕЛЕШКА: **Ако машината сопре поради причина што не е опишана погоре, погледнете го делот за решавање проблеми.**

Прекинувач за главно напојување

⚠ПРЕДУПРЕДУВАЊЕ: **Секогаш исклучувајте го прекинувачот за главно напојување кога не се користи.**

За да ја вклучите машината, притиснете го прекинувачот за главно напојување. Ламбичката светнува зелено. За да исклучите, притиснете го и задржете го прекинувачот за главно напојување додека не се исклучи ламбичката.

► **Сл.19:** **1.** Индикатор за брзина **2.** Прекинувач за главно напојување

Брзина може да се менува во три нивоа. За да го смените режимот за брзина, притиснете го прекинувачот за главно напојување. Кога ќе го смените режимот за брзина, ќе светне ламбичката за соодветната брзина.

НАПОМЕНА: Машината има вградена функција за автоматско исклучување. За избегнување на ненамерното стартување, прекинувачот за главно напојување автоматски ќе се исклучи кога машината не работи определено време по вклучување на прекинувачот за главно напојување.

НАПОМЕНА: Доколку ламбичката за главно напојување свети црвено или трепка црвено или зелено, погледнете ги упатствата за системот за заштита на машината/батеријата.

Вклучување

⚠ПРЕДУПРЕДУВАЊЕ: **Пред да ја вметнете касетата за батерија во машината, секогаш проверувајте дали прекинувачот за стартување функционира правилно и дали се враќа во положбата ИСКЛУЧЕНО кога ќе се отпушти.**

За стартување на машината, повлечете го прекинувачот за стартување додека го влечете лостот за активирање. Брзината се зголемува со зголемување на притисокот на прекинувачот за стартување. За сопирање, отпуштете го прекинувачот за стартување.

► **Сл.20: 1.** Прекинувач **2.** Лост за активирање

Отворање и затворање на рачките

Машината е опремена со три рачки.

Рачка на млазницата

Рачка на млазницата се користи за прскање ситни честички. Нормално, затворете ја рачката на млазницата, а отворете ја рачката на млазницата само кога вршите прскање.

► **Сл.21: 1.** Затворено **2.** Отворено

Рачка за испуштање

Рачката за испуштање се користи за испуштање на течноста од резервоарот. Кога работите со машината, секогаш затворајте ја рачката.

► **Сл.22: 1.** Затворено **2.** Отворено

Рачка за резервоарот

Рачката за резервоарот се користи кога се заменува филтерот. Кога работите со машината, секогаш отворете ја рачката.

► **Сл.23: 1.** Затворено **2.** Отворено

Копче за фино нагодување на количеството дотур

Може да го нагодите количеството течност што се дотура до млазница на крајот. За дотур на максимално количество течност, свртете го копчето така што ознаката „4“ да е порамнета со триаголната ознака. За дотур на минимално количество течност, свртете го копчето така што ознаката „1“ да е порамнета со триаголната ознака.

► **Сл.24: 1.** Копче за фино нагодување на количеството дотур **2.** Триаголна ознака

Електронска функција

За полесно работење, машината е опремена со електронска функција.

- Контрола на постојаната брзина
  Функцијата за контрола на постојаната брзина обезбедува константна брзина на ротација, без оглед на преоптовареноста.
- Функција на вентил за дотур
  Машината е опремена со вентил за дотур. Вентилот за дотур автоматски го отвора дотурот на течност во резервоарот кога се повлекува прекинувачот за стартување и автоматски го затвора дотурот кога ќе се отпушти прекинувачот за стартување.

Функција за спречување случајно рестартирање

Кога ја вклучувате машината додека ги повлекувате рачката за активирање и прекинувачот за стартување, машината не стартува и ламбичката за главно напојување трепка зелено. За стартување на машината, прво отпуштете го прекинувачот за стартување, а потоа вклучете ја машината.

РАБОТЕЊЕ

⚠ВНИМАНИЕ: **Кога ја носите машината, ставете го ременот за рамо на двете рамена.** Во спротивно, машината може да падне кога ја носите или ја користите и да предизвика повреда.

⚠ВНИМАНИЕ: **Кога ја носите машината, ставете ја на грбот.** Во спротивно, машината може да падне за време на работата и да предизвика повреда.

⚠ВНИМАНИЕ: **Не поставувајте ја машината на земја додека работи.** Преку отворот за смукање може да навлезе песок или прав и да предизвика дефект или лична повреда.

Пред да работите со машината, нагодете ја должината на ременот за рамо и за појасот.

1. Поставете ја машината на рамна и стабилна површина.

2. Осигурете се дека рачките се во следниве позиции.

- Рачката за испуштање е во затворена позиција.

► **Сл.25: 1.** Рачка за испуштање

- Рачката за резервоарот е во отворена позиција.

► **Сл.26: 1.** Рачка за резервоарот

- Рачката на млазницата е во затворена позиција.

► **Сл.27: 1.** Рачка на млазницата

3. Отворете го капакот на резервоарот, па поставете го филтерот.

► **Сл.28: 1.** Капаче на резервоарот **2.** Филтер

4. Турете ја течноста во резервоарот, па стегнете го капачето на резервоарот.

► **Сл.29**

5. Ставете ја машината на грбот, па заклучете ја токата на ременот за појасот.

6. Свртете ја рачката на млазницата така што ќе биде во отворена позиција.
► **Сл.30: 1.** Рачка на млазницата

7. Вклучете ја машината, па потоа цврсто држете ја контролната рачка и извршете го прскањето.

По работењето, свртете ја рачката на млазницата така што ќе биде во затворена позиција.

Кога ќе ја спуштате машината, отклучете ја токата на ременот за појас, а потоа полека спуштете ја машината.
► **Сл.31: 1.** Тока

НАПОМЕНА: Може да ја промешувате течноста во резервоарот така што ќе го вртите филтерот како што е прикажано на сликата.

► **Сл.32: 1.** Филтер

ОДРЖУВАЊЕ

ВНИМАНИЕ: **Секогаш проверувајте дали се извадени сите касети за батерии од машината пред да ја складирате, пренесувате или пред да вршите проверка или одржување.**

За да се одржи БЕЗБЕДНОСТА и СИГУРНОСТА на производот, поправките, одржувањата или дотерувањата треба да се вршат во овластени сервисни или фабрички центри на Makita, секогаш со резервни делови од Makita.

Празнење на течноста

Кога ја испуштате течноста од резервоарот, извадете го цревото од главната единица, а потоа испуштете ја течноста од резервоарот во сад со отворање на рачката за испуштање. По испуштање на течноста, осигурете дека ја затворате рачката за испуштање и прикачете го цревото со главната единица.
► **Сл.33: 1.** Рачка за испуштање **2.** Црево

НАПОМЕНА: За целосно испуштање на резервоарот, навалете ја малку главната единица кон испустот на цревото.

Чистење на машината

ЗАБЕЛЕШКА: **За чистење, не користете нафта, бензин, разредувач, алкохол или слично. Тие средства ја вадат бојата и може да предизвикаат деформации или пукнатини.**

Чистете ја машината така што ќе ја бришете прашината со сува крпа или крпа натопена во сапуница, па исцедена.

Отстранете ги правот или нечистотијата од отворот за смукање.
► **Сл.34: 1.** Отвор за смукање

Чистење на филтерот

Редовно чистете го филтерот. За да го исчистете филтерот, следете ги чекорите подолу.

1. Извадете ги касетите за батериите, па потоа затворете ја рачката за резервоарот.

2. Извадете го капакот на филтерот преку негово вртење налево, па потоа отстранете го филтерот.
► **Сл.35: 1.** Капак на филтерот **2.** Филтер

3. Исчистете го филтерот со млаз вода.

4. Монтирајте го филтерот во главната единица, а потоа затегнете го капакот на филтерот.

5. Отворете ја рачка за резервоарот.

Чување

Пред да ја складирате машината, извршете целосно одржување. Складирајте ја машината на место подалеку од дофат на деца и неизложена на влага, дожд или директна сончева светлина.
Може да ја поврзете лентата на цевката со машината како што е прикажано на сликата за да ја поддржите цевката.
► **Сл.36: 1.** Опсег

Менување на млазницата

Може да ја смените стандардната млазница во ULV-млазница (ULV - ултра-ниско количество). ULV-млазницата може да распрскува поситни честички од стандардната млазница. За да смените млазницата, следете ги чекорите подолу.

1. Олабавете го шрафот и извадете ја, па отстранете го предниот дел на млазница на крајот.
► **Сл.37: 1.** Шраф **2.** Млазница на крајот

2. Извадете ја стандардната млазница преку вртење на млазницата налево користејќи рачвест клуч.
► **Сл.38: 1.** Рачвест клуч **2.** Стандардна млазница

3. Извадете го О-прстенот од стандардната млазница, па монтирајте го на ULV-млазницата.
► **Сл.39: 1.** О-прстен **2.** Стандардна млазница
3. ULV-млазница

4. Монтирајте ја ULV-млазницата преку вртење на млазницата надесно користејќи рачвест клуч.
► **Сл.40: 1.** Рачвест клуч **2.** ULV-млазница

ЗАБЕЛЕШКА: **Немојте премногу да ја затегнете млазницата. Препорачаниот вртежен момент на затегнување е 1,0 N•m.** Ако премногу ја затегнете млазницата, тоа може да го оштети делот за монтирање на млазницата.

5. Монтирајте ја млазница на крајот, па затегнете ги шрафовите.
► **Сл.41: 1.** Шраф **2.** Млазница на крајот

РЕШАВАЊЕ ПРОБЛЕМИ

Пред да побарате поправка, прво самите извршете проверка. Ако пронајдете проблем што не е опишан во упатството, не обидувајте се да ја расклопите машината. Наместо тоа, побарајте помош од овластените сервисни центри на Makita и секогаш користете делови за замена и поправка од Makita.

Состојба на аномалии	**Можна причина (дефект)**	**Поправка**
Моторот не работи.	Батеријата не е монтирана.	Монтирајте ја батеријата.
	Проблем со батеријата (под напон)	Повторно наполнете ја батеријата. Ако полнењето нема ефект, заменете ја батеријата.
	Погонскиот систем не работи правилно.	Побарајте помош од локален, овластен, сервисен центар за поправка.
Моторот запира со работа по краткотрајна употреба.	Нивото на наполнетост на батеријата е ниско.	Повторно наполнете ја батеријата. Ако полнењето нема ефект, заменете ја батеријата.
	Прегревање.	Запрете со користење на машината за да оставите време да се излади.
Не се распрскуваат честички.	Резервоарот е празен.	Наполнете го резервоарот со течност.
	Рачката на млазницата или рачката за резервоарот е затворена.	Отворете ја рачката на млазницата и рачката за резервоарот.
	Млазницата е затната.	Извадете ја стандардната млазница или ULV-млазницата, па исчистете ја млазницата со млаз вода за да го отстраните затнатиот материјал.
	Филтерот е затнат.	Извадете го филтерот, па исчистете го филтерот со млаз вода за да го отстраните затнатиот материјал.
Машината не ја достигнува максималната брзина.	Батеријата е неправилно монтирана.	Монтирајте ја батеријата како што е опишано во овој прирачник.
	Моќта на батеријата опаѓа.	Повторно наполнете ја батеријата. Ако полнењето нема ефект, заменете ја батеријата.
	Погонскиот систем не работи правилно.	Побарајте помош од локален, овластен, сервисен центар за поправка.
Абнормални вибрации: ⇨ веднаш запрете ја машината!	Погонскиот систем не работи правилно.	Побарајте помош од локален, овластен, сервисен центар за поправка.
Моторот не може да запре: ⇨ веднаш извадете ја батеријата!	Електричен или електронски дефект.	Отстранете ја батеријата и побарајте го вашиот локален, овластен, сервисен центар за поправка.

ОПЦИОНАЛЕН ПРИБОР

⚠***ВНИМАНИЕ:*** **Овој прибор или додатоци се препорачуваат за користење со производот од Makita дефиниран во упатството.** Со користење друг прибор или додатоци може да се изложите на ризик од телесни повреди. Користете ги приборот и додатоците само за нивната назначена намена.

Ако ви треба помош за повеќе детали за приборот, прашајте во локалниот сервисен центар на Makita.

- Дефлектор
- Оригинална батерија и полнач на Makita

НАПОМЕНА: Некои ставки на листата може да се вклучени со пакетот производи како стандарден прибор. Тие може да се разликуваат од држава до држава.

ТЕХНИЧКИ ПОДАЦИ

Модел:		PM001G
Капацитети	Запремина ваздуха	7,4 – 14,3 м^3/мин *1
	Брзина ваздуха (просечна)	28,0 – 53,0 м/с
	Брзина ваздуха (максимална)	34,0 – 64,0 м/с
Капацитет резервоара		15 л
Запремина укупног остатка		50 мл или мање
Димензије (Д x Ш x В) (са крајњом млазницом)		320 мм x 600 мм x 690 мм
Номинални напон		DC 36 V – 40 V макс.
Нето тежина	*2	11,9 кг
	*3	13,2 – 15,7 кг
Степен заштите		IPX4

- На основу нашег непрестаног истраживања и развоја задржавамо право измена наведених техничких података без претходне најаве.
- Спецификације могу да се разликују у различитим земљама.

*1: Максимални проток ваздуха је 858 м^3/ч.
*2: Тежина када је резервоар празан, без батерија, са цевима, млазницом и раменим носачима.
*3: Комбинација најмање и највеће тежине, према EPTA процедури 01/2014. Тежина може да се разликује у зависности од наставака, укључујући и уложак батерије.

Применљив уложак батерије и пуњач

Уложак батерије	BL4050F / BL4080F
Пуњач	DC40RA / DC40RB / DC40RC

- Неки горенаведени улошци батерија и пуњачи можда неће бити доступни у зависности од места становања.

⚠*УПОЗОРЕЊЕ:* Користите само горенаведене улошке батерије и пуњаче. Коришћење других уложака батерије и пуњача може узроковати повреде и/или пожар.

⚠*УПОЗОРЕЊЕ:* Уз ову машину немојте користити извор напајања са каблом као што је преносиво напајање.

Спецификације прскања

Хоризонтални опсег прскања

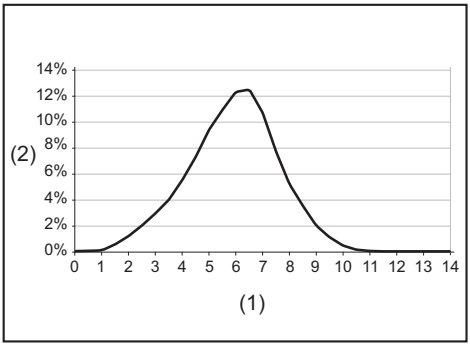

(1) Удаљеност од довода протока (м) **(2)** Проценат наслага наталожених на тлу

Величина капљице

Величина капљице са стандардном млазницом

Прилагођавање дугмета за подешавање	Dv 0,1	Dv 0,5	Dv 0,9
1	22 µм	57 µм	112 µм
2	37 µм	102 µм	251 µм
3	40 µм	111 µм	267 µм
4	42 µм	115 µм	280 µм

Величина капљице са ULV млазницом

Прилагођавање дугмета за подешавање	Dv 0,1	Dv 0,5	Dv 0,9
1 – 4	14 µм	41 µм	85 µм

Стопа пражњења за радне положаје

► **Слика1**

Брзина пражњења са стандардном млазницом

Прилагођавање дугмета за подешавање	Угао млазнице		
	- 30°	**0°**	**30°**
1	0,23 л/мин	0,19 л/мин	0,12 л/мин
2	1,13 л/мин	0,71 л/мин	0,34 л/мин
3	1,37 л/мин	0,95 л/мин	0,49 л/мин
4	1,55 л/мин	1,21 л/мин	0,51 л/мин

Брзина пражњења са ULV млазницом

Прилагођавање дугмета за подешавање	Угао млазнице		
	- 30°	**0°**	**30°**
1 – 4	0,05 л/мин	0,04 л/мин	0,03 л/мин

НАПОМЕНА: Вредности у овим спецификацијама за прскање можда ће се разликовати у зависности од услова коришћења или температуре окружења.

Симболи

У наставку су приказани симболи који се односе на опрему. Пре употребе се обавезно упознајте са њиховим значењем.

	Будите нарочито пажљиви и опрезни.
	Прочитајте упутство за употребу.
	Носите заштитну опрему за очи и уши.
	Носите заштиту за дисајне органе.
	Не излажите алат влази.
	Носите робусне чизме са неклизајућим ђоном. Препоручују се безбедносне чизме са челичним ојачањем за прсте.
	Носите заштитне рукавице.
	Носите заштитну одећу.
	За време прскања удаљите посматраче.
	Држите руке даље од ротирајућих делова.
	Дуга коса може да доведе до незгоде услед уплитања.
	Удаљите посматраче.

	Тежина када је резервоар празан.
	Тежина када је резервоар пун.
 Ni-MH Li-ion	Само за земље ЕУ Због присуства штетних компонената у опреми, отпад од електричне и електронске опреме, акумулатора и батерија, може да има негативан утицај на животну средину и здравље људи. Не одлажите електричне и електронске уређаје или батерије са кућним отпадом! У складу са европском директивом о отпаду од електричне и електронске опреме и о акумуларима и батеријама и отпаду од акумулатора и батерија, као и њеном прилагођавању националном закону, отпад од електричне и електронске опреме, батерија и акумулатора мора да се прикупи одвојено и достави одвојеном сабиралишту за комунални отпад који ради у складу са прописима о заштити животне средине. То означава симбол прецртане канте за смеће на опреми.
	Гарантовани ниво звучне снаге у складу са ЕУ директивом о буци коју емитује опрема на отвореном простору.
	Ниво звучне снаге у складу са уредбом о контроли буке у Аустралији, HJB

Намена

Машина је намењена распршивању течности.

Бука

Типичан A-пондерисани ниво буке одређен је према стандарду ISO22868:
Ниво звучног притиска (L_{pA}): 84,5 dB (A)
Ниво звучне снаге (L_{WA}): 103,3 dB (A)
Несигурност (K): 2,3 dB (A)

НАПОМЕНА: Декларисане вредности емисије буке су измерене према стандардизованом мерном поступку и могу се користити за упоређивање алата.

НАПОМЕНА: Декларисана вредност емисије буке се такође може користити за прелиминарну процену изложености.

⚠*УПОЗОРЕЊЕ:* Носите заштитне слушалице.

⚠*УПОЗОРЕЊЕ:* Емисије буке током стварне примене електричног алата могу се разликовати од декларисане вредности у зависности од начина на који се користи алат, а посебно која врста предмета се обрађује.

⚠*УПОЗОРЕЊЕ:* Уверите се да сте идентификовали безбедносне мере за заштиту руковаоца које су засноване на процени изложености у стварним условима употребе (узимајући у обзир све делове радног циклуса, као што је време рада уређаја, али и време када је алат искључен и када ради у празном ходу).

Вибрације

Укупна вредност вибрација (векторски збир по три осе) одређена је према стандарду ISO22867:
Режим рада: рад без оптерећења
Вредност емисије вибрација (a_h): 2,5 м/с^2 или мања
Несигурност (K): 1,5 м/с^2

НАПОМЕНА: Декларисане укупне вредности вибрација су измерене према стандардизованом мерном поступку и могу се користити за упоређивање алата.

НАПОМЕНА: Декларисане укупне вредности вибрација се такође могу користити за прелиминарну процену изложености.

⚠***УПОЗОРЕЊЕ:*** **Вредност емисије вибрација током стварне примене електричног алата може се разликовати од декларисане вредности у зависности од начина на који се користи алат, а посебно која врста предмета се обрађује.**

⚠***УПОЗОРЕЊЕ:*** **Уверите се да сте идентификовали безбедносне мере за заштиту руковаоца које су засноване на процени изложености у стварним условима употребе (узимајући у обзир све делове радног циклуса, као што је време рада уређаја, али и време када је алат искључен и када ради у празном ходу).**

Декларације о усаглашености

Само за европске земље

Декларације о усаглашености су део анекса A у овом упутству за употребу.

БЕЗБЕДНОСНА УПОЗОРЕЊА

Општа безбедносна упозорења за електричне алате

⚠***УПОЗОРЕЊЕ*** **Прочитајте сва безбедносна упозорења, упутства, илустрације и спецификације достављене уз овај електрични алат.** Непоштовање свих доленаведених безбедносних упутстава може изазвати електрични удар, пожар и/или озбиљну повреду.

Сачувајте сва упозорења и упутства за будуће потребе.

Термин „електрични алат“ у упозорењима односи се на електрични алат који се напаја из електричне мреже (каблом) или батерије (без кабла).

Безбедносна упутства за распршивач течности који се може носити на леђима

⚠***УПОЗОРЕЊЕ:*** **Прочитајте сва безбедносна упозорења и сва упутства.** Непоштовање упозорења и упутстава може изазвати струјни удар, пожар и/или тешке телесне повреде.

Сачувајте сва упозорења и упутства за будуће потребе.

Општа упутства

1. **Да би обезбедио правилан и безбедан рад, корисник мора да прочита, разуме и следи ово упутство за употребу како би се упознао са руковањем машине. Корисници који нису у довољној мери информисани ризикују да ће изложити опасности себе, као и друге особе услед неправилног руковања.**
2. **Препоручује се да машину позајмљујете особама чије је искуство са распршивачем течности доказано.**
3. **Деци и особама млађим од 18 година не смете дозволити да рукују машином. Особе старије од 16 година могу да користе машину ради обуке само под условом да их надзире квалификовани инструктор.**
4. **Користите само средства за заштиту биља која је произвођач посебно одобрио за употребу у распршивачима течности која су у складу са свим важећим безбедносним прописима.**
5. **Сва лица која врше руковање и сервисирање треба да буду обучена и упозната са правилним поступцима руковања хемијским производима која користе, као и са прописима о одлагању течних хемикалија.**
6. **Да бисте смањили ризик од повреда при употреби хемијских производа, носите одговарајућу заштитну одећу док пуните, користите и чистите распршивач течности. Увек се придржавајте свих упутстава произвођача хемикалија у погледу одговарајуће заштите очију, коже и дисајних органа.**
7. **Када се користе токсичне хемикалије, руковалац и сви посматрачи ће можда морати да носе прописно постављен респиратор намењен тој хемикалији. Погледајте налепницу на хемијском производу. Удисање токсичних хемикалија може изазвати озбиљне или погубне повреде.**

Наменска употреба машине

1. **Машина је намењена само прскању течних хемикалија и других течности за сузбијање штеточина и корова по воћњацима, цветним баштама и повртњацима, по дрвећу и жбуњу и другим биљкама, као што су кафа, дуван и памук. Корисна је и код одржавања младих стабала за сузбијање поткорњака и других штеточина и биљних болести. Никада је немојте користи у друге сврхе.**

Обука

1. **Пажљиво прочитајте упутства. Упознајте се са управљачким елементима и правилном употребом машине.**
2. **Никада немојте да дозволите да машину користе деца, особе са смањеним физичким, сензорним или менталним способностима, особе са недостатком искуства и знања, као ни особе које нису упознате са овим упутствима. Локални прописи можда ограничавају старост особе која сме да користи овај уређај.**
3. **Никада не укључујте машину док су у близини људи, посебно деца, или кућни љубимци.**
4. **Имајте на уму да су корисник или руковалац одговорни за несрећне случајеве или опасности које претрпе други људи или њихова имовина.**

Припрема

1. **Увек носите одговарајућу обућу и дугачке панталоне док управљате машином.**
2. **Немојте носити широку одећу или накит који могу да се усисају у улаз за ваздух. Држите дугу косу даље од улаза за ваздух.**
3. **Да би се спречила иритација од прашине, препоручује се употреба заштитне маске.**
4. **Док управљате машином, увек носите неклизајућу и заштитну обућу.** Неклизајуће заштитне чизме и ципеле са затвореним прстима ће смањити ризик од повреда.
5. **Када радите са машином увек носите гумене рукавице и гумене чизме отпорне на хемикалије.**

Руковање хемикалијама

1. **Неке хемикалије можда садрже токсичне и/или каустичне супстанце. Такве хемикалије могу бити опасне и изазвати озбиљне или погубне повреде људи и животиња и/или озбиљну штету биљкама и животној средини. Избегавајте директан контакт са хемикалијама. Пратите упутства произвођача хемикалије у погледу било каквог контакта са његовим производом.**
2. **Прочитајте ознаку произвођача и упутство за употребу сваки пут пре мешања или употребе хемикалије и пре складиштења или одлагања. Непажљива или неправилна употреба може изазвати озбиљне или погубне повреде.**
3. **Пажљиво прочитајте налепнице на хемијским посудама пре употребе. Хемикалије су класификоване по категоријама токсичности. Свака категорија ће имати јединствене карактеристике руковања. Упознајте се са карактеристикама категорије хемикалије коју користите. Хемикалије смеју да користе само особе обучене да њима рукују и обучене за одговарајуће мере прве помоћи.**
4. **Хемикалије могу бити штетне за људе, животиње и животну средину ако се неправилно користе. Препоручљиво је да у машини не користите хемикалије које су нагризајуће, корозивне или отровне.**
5. **Мешајте само компатибилне пестициде. Погрешне мешавине могу произвести токсична испарења. Када рукујете и прскате хемикалије, проверите да ли поступате у складу са локалним правилима и смерницама за заштиту животне средине. Немојте прскати када је ветровито. Да бисте заштитили животну средину, користите само препоручену дозу.**
6. **Избегавајте да отварате уста, немојте јести, пити или пушити док рукујете хемикалијама или док прскате. Никада немојте продувавати млазнице, црева, цеви, или било коју другу компоненту устима. Увек рукујте хемикалијама у добро проветреном простору док носите одговарајућу заштитну одећу и заштитну опрему.**
7. **Немојте складиштити нити транспортовати хемикалије заједно са храном, пићем или лековима и никада немојте поново користити посуду за хемикалију у друге сврхе. Немојте преносити течне хемикалије у другим посудама, посебно не у посудама за храну и/или пиће.**
8. **Налепница производа треба да буде спремна да бисте могли да је прочитате или покажете особама са којима се консултујете. Одмах и у потпуности очистите просуту хемикалију. У случају случајног контакта или гутања хемикалија или у случају контаминације одеће, престаните са радом и одмах проучите упутства произвођача хемикалија. Ако нисте сигурни шта да треба радите, одмах затражите савет лекара или центра за контролу тровања.**
9. **Уклоните све остатке поштујући законе и прописе у области свог пребивалишта.**
10. **Хемикалије држите ван домашаја деце, других неовлашћених особа и животиња. Када их не користите, чувајте хемикалије на безбедном и закључаном месту. Поштујте препоруке произвођача везане за правилно складиштење.**

Припрема хемикалија

1. **Припремите хемијске растворе пратећи упутства произвођача хемикалија.**
2. **Припремите само онолико раствора колико вам је потребно за тренутан посао да не би остало вишка раствора.**
3. **Мешајте хемикалије само у складу са упутствима. Погрешне смеше могу произвести токсична испарења или експлозивне смеше.**
4. **Никада немојте прскати неразређене хемикалије.**
5. **Припремите раствор и пуните посуду само на отвореном и добро проветреном месту.**

Складиштење хемикалија

1. **Немојте чувати раствор за прскање у посуди дуже од једног дана.**
2. **Увек складиштите и транспортујте раствор за прскање само у одобреним посудама.**
3. **Никада немојте складиштити или транспортовати раствор за прскање у посудама намењеним за храну, пиће или сточну храну.**

4. **Немојте складиштити или транспортовати раствор за прскање са храном, пићем или храном за животиње.**
5. **Раствор за прскање држите ван домашаја деце, других неовлашћених особа и животиња.**
6. **Чувајте раствор за прскање на закључаном месту заштићеном од неовлашћене употребе.**

Одлагање хемикалија

1. **Никада немојте бацати заостале хемикалије или контаминиране растворе за испирање у водене токове, одводе, канализацију, уличне сливнике, шахтове или слично.**
2. **Приликом одлагања контаминираног раствора за испирање, придржавајте се свих важећих закона, прописа и уредби.**
3. **Строго се придржавајте упутстава произвођача хемикалија о мерама предострожности.**

Пуњење резервоара

1. **Проверите да ли су полуга за испуштање и полуга млазнице затворене.**
2. **Пре употребе распршивача течности са хемикалијама, напуните резервоар свежом водом како бисте били сигурни да сте га правилно саставили и вежбајте прскање. У том тренутку такође проверите да ли има цурења. Када се добро упознате са радом распршивача течности, следите уобичајене радне процедуре.**
3. **Пуните резервоар у добро проветреним просторијама или на отвореном.**
4. **У распршивачу течности немојте користити запаљиве материје, јер то може изазвати експлозију која може довести до озбиљних или погубних повреда.**
5. **Немојте користити нагризајуће или корозивне материјале у распршивачу течности, јер то може да доведе до оштећења машине.**
6. **Немојте користити течност са температуром већом од 50 °C (122 °F) како бисте смањили ризик од опекотина и оштећења машине.**
7. **Када желите да напуните резервоар, поставите распршивач течности на равну површину. Како бисте смањили ризик од контаминације околине, пазите да не препуните резервоар хемијским раствором.**
8. **Како бисте смањили ризик од повреда, немојте пунити резервоар док носите машину на леђима.**
9. **Ако пуните посуду са раствором цревом спојеним са централним доводом воде, проверите да ли је крај црева ван раствора да бисте смањили ризик од повратног тока.**
10. **Израчунајте тачну количину хемијског раствора тако да га потрошите одједном, а да у резервоару не остане вишак раствора.**
11. **Након пуњења, чврсто затегните поклопац резервоара.**
12. **Проверите да ли долази до цурења током допуњавања и током рада. Течност која цури из резервоара или неучвршћеног споја може да натопи вашу одећу и доћи у контакт са кожом.**
13. **Напуните резервоар течношћу у складу са величином или јачином тела руковаоца.**

Рад

1. **Искључите машину и уклоните улошке батерије и проверите да ли су се сви покретни делови потпуно зауставили**
   - **кад год остављате машину.**
   - **пре уклањања зачепљења,**
   - **пре провере, чишћења или рада на машини.**
   - **ако машина почне абнормално да вибрира.**
2. **Машину користите само под дневним светлом или под добрим вештачким осветљењем.**
3. **Немојте да се нагињете и одржавајте исправну равнотежу и сигуран ослонац под ногама у сваком тренутку.**
4. **Увек пазите где газите на нагнутом терену.**
5. **Ходајте и немојте да трчите.**
6. **У улазима за ваздух који служе за хлађење не сме да буде прљавштине.**
7. **Никада немојте прскати у правцу посматрача.**
8. **Рукујте машином држећи је у препорученом положају и на чврстој површини.**
9. **Не користите машину на високим местима.**
10. **Никада не усмеравајте млазницу у било кога у близини приликом коришћења машине.**
11. **Никада немојте блокирати улаз за усисавање и/или излаз за распршивање течности.**
    - **Обратите пажњу да не блокирате улаз за усисавање или излаз за распршивање течности прашином или прљавштином када користите распршивач течности у прашњавој средини.**
    - **Користите само млазнице које је произвела компанија Makita.**
12. **Немојте руковати машином поред отвореног прозора и сл.**
13. **Препоручује се коришћење машине само у разумно време, што није рано ујутру или касно увече када можете да сметате другима.**
14. **Ако машина избаци неки страни предмет или почне да производи неуобичајену буку или вибрацију, одмах је искључите како би се зауставила. Уклоните улошке батерије из машине и проверите да ли има оштећења пре поновног покретања и коришћења. Ако је машина оштећена, обратите се овлашћеном сервисном центру компаније Makita ради поправке.**
15. **Немојте гурати прсте или друге објекте у улаз за усисавање или излаз за распршивање течности.**
16. **Спречите случајно покретање. Уверите се да је прекидач у искљученом положају пре него што уметнете улошке батерије, подигнете машину или почнете да је носите. Ношење машине са прстом на прекидачу или напајање машине док је прекидач укључен повећава ризик од незгода.**

17. **Немојте користити машину близу запаљивих материјала.**
18. **Избегавајте коришћење машине током дужег периода у окружењима са ниском температуром.**
19. **Немојте користити машину ако постоји ризик од удара грома.**
20. **Када користите машину на блатњавом тлу, влажној површини под нагибом или клизавој површини, обратите пажњу на ослонац.**
21. **Немојте да користите машину у лошим временским условима, када је видљивост ограничена.** Ако то не урадите, може доћи до пада или неправилног рада због лоше видљивости.
22. **Немојте потапати машину у локве воде.**
23. **Немојте остављати машину без надзора напољу по киши.**
24. **Немојте користити машину по снегу.**
25. **Током рада, држите кабл даље од препрека. Кабл који се закачи за препреке може да изазове озбиљне повреде.**
26. **Избегавајте рад на ниским температурама јер течност у резервоару може да се смрзне.**

После рада

1. **Увек се темељно оперите сапуном и водом након прскања или руковања хемикалијама. Одмах се истуширајте и оперите сву заштитну одећу одвојено од осталих ствари. Поштујте све додатне препоруке произвођача хемикалија.**
2. **Испразните, исперите и очистите резервоар и сито након сваке употребе. То помаже у спречавању кристализације раствора, што би касније могло да изазове зачепљење и хемијско оштећење машине. Поред тога, заостале хемикалије могу имати нежељене ефекте током накнадног прскања другом врстом хемикалије (нпр. заостали хербицид може оштетити или убити биљке које се прскају пестицидом).**
3. **Немојте одлагати машину ако је раствор за прскање још увек у резервоару.**

Одржавање и складиштење

1. **Одржавајте све навртке, вијке и завртње притегнутим да би машина била безбедна у радним условима.**
2. **Ако су делови истрошени или оштећени, замените их деловима компаније Makita.**
3. **Чувајте машину на сувом месту ван домашаја деце.**
4. **Када зауставите машину да бисте је проверили, сервисирали, одложили или променили додатак, искључите је и уверите се да су се сви покретни делови у потпуности зауставили и уклоните уложак батерије. Охладите машину пре обављања било каквих радова на машини. Пажљиво одржавајте машину и чувајте је у чистом стању.**
5. **Увек сачекајте да се машина охлади пре складиштења.**
6. **Немојте излагати машину киши. Чувајте машину у затвореном простору.**
7. **Када подижете машину, савијте колена и обратите пажњу да не повредите леђа.**
8. **Приликом прања машине, немојте да дозволите да вода продре у електричне механизме, као што су батерија, мотор и контакти.**
9. **Када одлажете машину, избегавајте директну сунчеву светлост и кишу, и немојте је одлагати на месту где је врућ или има влаге.**
10. **Када носите машину, водите рачуна да је чврсто држите.**
11. **Када носите машину, водите рачуна да се кабл не закачи за друге предмете.**

Коришћење и одржавање алата са батеријом

1. **Пуните батерију искључиво помоћу пуњача који је навео произвођач.** Ако се пуњач који је намењен за одређену врсту батерије користи са другом батеријом, може да дође до опасности од пожара.
2. **Електричне алате користите само са батеријама које су предвиђене за њих.** Коришћење других врста батерија може да изазове ризик од повреде и пожара.
3. **Када се батерија не користи, држите је даље од других металних предмета, попут спајалица, новчића, кључева, ексера, завртања и других малих металних предмета који могу да преспоје два прикључка.** Кратак спој између прикључака батерије може да доведе до опекотина или пожара.
4. **У случају злоупотребе батерије из ње може исцурити течност. У том случају, пазите да не дођете у додир с њом. Ако случајно дођете у додир с батеријом, исперите место додира водом. Ако течност доспе у очи, потражите и помоћ лекара.** Течност која исцури из батерије може да изазове иритацију или опекотине.
5. **Немојте да користите батерију или алат који су оштећени или модификовани.** Оштећене или модификоване батерије могу испољити непредвидиво понашање које може довести до пожара, експлозије или ризика од задобијања повреда.
6. **Немојте да излажете батерију или алат ватри или високој температури.** Излагање ватри или температури изнад 130 °C може довести до експлозије.
7. **Придржавајте се свих упутстава за пуњење и немојте да пуните батерију или алат изнад опсега температуре који је наведен у упутствима.** Неисправно пуњење или пуњење на температурама изнад наведеног опсега може оштетити батерију и повећати ризик од пожара.

Заштита електричних инсталација и акумулатора

1. **Батерије немојте бацати у ватру.** Могле би да експлодирају. Проверите да ли локални закони предвиђају посебна упутства за одлагање.

2. **Немојте да отварате или разбијате батерије.** Ослобођени електролит је корозиван и може да повреди очи или кожу. Може да буде токсичан уколико се прогута.
3. **Немојте да пуните батерију на киши или на влажним местима.**
4. **Немојте да пуните батерију на отвореном.**
5. **Не дирајте пуњач, укључујући утикач пуњача и прикључке пуњача мокрим рукама.**
6. **Немојте да мењате батерију мокрим рукама.**
7. **Немојте да мењате батерије по киши.**
8. **Немојте да квасите контакте батерије течношћу као што је вода и не потапајте батерију. Немојте да остављате батерију на киши, немојте да је пуните, користите нити одлажете на влажном или мокром месту.** Ако се контакт покваси или течност уђе у унутрашњост батерије, у батерији може да дође до кратког споја и постоји ризик од прегревања, пожара или експлозије.
9. **Када извадите батерију из машине или пуњача, обавезно је чувајте на сувом месту.**
10. **Ако се уложак батерије покваси, уклоните сву воду из њега и пребришите га сувом крпом. У потпуности осушите уложак батерије на сувом месту пре коришћења.**

Сервисирање

1. **Електрични алат треба да сервисира квалификована особа која ће користити само идентичне резервне делове.** То ће омогућити безбедно коришћење електричног алата.
2. **Никада немојте сервисирати оштећене батерије.** Сервисирање батерија треба обављати само произвођач или овлашћени добављач услуга.

САЧУВАЈТЕ ОВО УПУТСТВО.

⚠***УПОЗОРЕЊЕ:*** **НЕМОЈТЕ себи да дозволите да занемарите строга безбедносна правила која се односе на овај производ услед чињенице да сте производ добро упознали и стекли рутину у руковању њиме (услед честог коришћења).**

НЕНАМЕНСКА УПОТРЕБА или непоштовање безбедносних правила наведених у овом упутству могу довести до тешких телесних повреда.

Важна безбедносна упутства која се односе на уложак батерије

1. **Пре употребе улошка батерије, прочитајте сва упутства и безбедносне ознаке на (1) пуњачу батерије, (2) батерији и (3) производу који користи батерију.**
2. **Не растављајте и не модификујте уложак батерије.** Тиме можете да изазовете пожар, прекомерно загревање или експлозију.
3. **Ако се време рада знатно скратило, одмах престаните са коришћењем. То може да доведе до ризика од прегревања, могућих опекотина, па чак и експлозије.**
4. **Ако електролит доспе у очи, исперите их чистом водом и одмах затражите помоћ лекара. То може да доведе до губитка вида.**
5. **Немојте да изазивате кратак спој улошка батерије:**
   (1) **Немојте додиривати прикључке било којим проводним материјалом.**
   (2) **Избегавајте складиштење улошка батерије у кутији са другим металним предметима као што ексери, новчићи итд.**
   (3) **Немојте да излажете уложак батерије води или киши.**

   Кратак спој батерије може да доведе до великог протока струје, прегревања, могућих опекотина, па чак и прегоревања.
6. **Немојте да складиштите и користите алат и уложак батерије на местима где температура може да достигне или премаши 50 °C (122 °F).**
7. **Немојте да палите уложак батерије чак ни када је озбиљно оштећен или потпуно похабан. Уложак батерије може да експлодира у ватри.**
8. **Немојте да закивате, сечете, ломите, бацате или испуштате уложак батерије, или да њиме ударате по чврстој површини.** На тај начин можете да изазовете пожар, прекомерно загревање или експлозију.
9. **Немојте да користите оштећену батерију.**
10. **Садржане литијум-јонске батерије подлежу Закону о превозу опасних материја.** Приликом комерцијалног превоза, нпр. од стране трећих лица и превозника, мора се обратити посебна пажња на специјалне захтеве паковања и обележавања. Приликом припреме материјала за превоз, потребно је саветовати се са стручњаком за опасне материје. Такође обратите пажњу на евентуалне даље националне прописе. Омотајте траком или прекријте отворене контакте и запакујте батерију тако да се не може померати унутар паковања.
11. **Када одлажете уложак батерије на отпад, извадите га из алата и одложите на безбедно место. Придржавајте се локалних прописа у вези са одлагањем батерије.**
12. **Батерије користите само са производима које је навела компанија Makita.** Постављање батерије на производе који нису усаглашени може да доведе до пожара, прекомерне топлоте, експлозије или цурења електролита.
13. **Ако се алат не користи током дужег периода, батерија мора да се извади из алата.**
14. **Током и након коришћења, уложак батерије може да акумулира толико топлоте да то може довести до опекотина, уобичајених и нискотемпературних. Пажљиво рукујте врућим улошцима батерије.**
15. **Не додирујте контакте алата одмах након коришћења јер су можда толико врући да могу да изазову опекотине.**

16. **Водите рачуна да се струготина, прашина или земља не заглаве у контактима, рупицама и жлебовима улошка батерије.** То може проузроковати загревање, запаљивање, пуцање и неисправност алата или улошка батерије, што може да доведе до опекотина или телесних повреда.
17. **Осим ако алат то не подржава, немојте да користите уложак батерије близу високонапонских разводних линија електричне струје.** У супротном може доћи до квара или прегоревања алата или улошка батерије.
18. **Држите батерију ван домашаја деце.**

САЧУВАЈТЕ ОВО УПУТСТВО.

⚠***ПАЖЊА:*** **Користите само оригиналне Makita батерије.** Коришћење Makita батерија које нису оригиналне или батерија које су измењене може да доведе до пуцања батерије, које може да изазове пожар, телесне повреде или штету. То ће такође поништити гаранцију компаније Makita за Makita алат и пуњач.

Савети за максимално трајање батерије

1. **Напуните уложак батерије пре него што се потпуно испразни. Сваки пут прекините рад са алатом и напуните уложак батерије када приметите да је снага алата слабија.**
2. **Никада немојте да поново пуните потпуно напуњени уложак батерије. Препуњавање скраћује радни век батерије.**
3. **Пуните уложак батерије на собној температури између 10°C и 40°C (између 50°F и 104°F). Сачекајте да се врући уложак батерије охлади пре пуњења.**
4. **Када не користите уложак батерије, извадите га из алата или пуњача.**
5. **Напуните уложак батерије ако га нећете користити дуже време (више од шест месеци).**

СКЛАПАЊЕ

⚠***ПАЖЊА:*** **Увек се уверите да су сви улошци батерије извађени пре него што приступите било каквим радовима на машини.** Ако се не уклоне сви улошци батерије, случајно покретање алата може да нанесе тешке телесне повреде.

Састављање цеви за дување

1. Олабавите затезне завртње.
► **Слика2:** **1.** Затезни завртањ

2. Поставите контролну ручицу на закретну цев и затегните затезни завртањ.
► **Слика3:** **1.** Контролна ручица **2.** Закретни цев **3.** Затезни завртањ

ОБАВЕШТЕЊЕ: **Водите рачуна да не окренете кабл контролне ручице када прикључујете контролну ручицу на закретну цев.**

3. Отпустите завртањ на обујмици црева, а затим причврстите обујмицу црева за крајњу млазницу. Поравнајте жлебове на крајњој млазници са испупчењима на закретној цеви, причврстите крајњу млазницу за закретну цев, а затим затегните обујмицу црева.
► **Слика4:** **1.** Крајња млазница **2.** Обујмица за црево **3.** Закретни цев **4.** Жлеб **5.** Испупчење **6.** Завртањ

4. Отпустите завртањ на обујмици црева, причврстите полугу млазнице за обујмицу црева, а затим причврстите обујмицу црева за гибљиво црево. Причврстите закретну цев за гибљиво црево, а затим затегните завртањ на обујмици црева.
► **Слика5:** **1.** Закретни цев **2.** Полуга млазнице **3.** Обујмица за црево **4.** Гибљиво црево **5.** Завртањ

5. Отпустите завртањ на обујмици за црево и затим причврстите обујмицу за црево на гибљива цев. Причврстите гибљива цев на коленасти прикључак и затим затегните завртањ на обујмици за црево.
► **Слика6:** **1.** Гибљиво црево **2.** Обујмица за црево **3.** Коленасти прикључак

ОБАВЕШТЕЊЕ: **Водите рачуна да завртањ на обујмици црева није окренут ка споља као што је приказано на слици.**
► **Слика7:** **1.** Завртањ

6. Притегните управљачки кабл на држачима кабла.
► **Слика8:** **1.** Држач кабла **2.** Управљачки кабл

ОБАВЕШТЕЊЕ: **Уверите се да је управљачки кабл добро причвршћен држачем кабла.**

Подешавање каиша и појаса за рамена

1. Поставите машину на себе, затим закључајте копчу каиша и подесите дужину каиша.
► **Слика9:** **1.** Копча

2. Подесите дужину појаса за рамена.
► **Слика10:** **1.** Појас за рамена

Подешавање положаја управљачке полуге

Олабавите затезне завртње. Померајте контролну ручицу дуж закретну цев до најудобнијег положаја и затим затегните затезни завртањ.
► **Слика11:** **1.** Контролна ручица **2.** Закретни цев **3.** Затезни завртањ

Причвршћивање поклопца за распршивање

Течност можете распршити тако што ћете причврстити поклопац за распршивање за крајњу млазницу као што је приказано на слици.
► **Слика12:** **1.** Поклопац за распршивање

Причвршћивање штитника

Опциони додатни прибор

Течност можете избацивати нагоре или надоле тако што ћете причврстити штитник за крајњу млазницу као што је приказано на слици.
► **Слика13:** **1.** Штитник

ОПИС НАЧИНА ФУНКЦИОНИСАЊА

⚠***ПАЖЊА:*** **Пре подешавања или провере функција машине, увек проверите да ли сте искључили машину и уклонили улошке батерије.**

Постављање и уклањање улошка батерије

⚠***ПАЖЊА:*** **Увек искључите машину пре постављања или уклањања улошка батерије.**

⚠***ПАЖЊА:*** **Држите чврсто машину и уложак батерије када постављате или уклањате уложак батерије.** Ако машину и уложак батерије не држите чврсто, могу вам исклизнути из руку, оштетити се при паду и повредити вас.

⚠***ПАЖЊА:*** **Уверите се да сте закључали поклопац батерије пре употребе.** У супротном блато, прљавштина или вода могу да узрокују штету на производу или улошку батерије.

⚠***ПАЖЊА:*** **Увек до краја гурните уложак батерије тако да се црвени индикатор не види.** У супротном, он случајно може испасти из машине и повредити вас или неку особу у вашој близини.

⚠***ПАЖЊА:*** **Немојте на силу да постављате уложак батерије.** Ако уложак не можете лако да гурнете, то значи да га не постављате исправно.

⚠***ПАЖЊА:*** **Држите чврсто поклопац батерије када постављате или уклањате уложак батерије.**

Да поставите уложак батерије;

1. Повуците полугу за закључавање нагоре, а затим отворите поклопац батерије.
► **Слика14:** **1.** Полуга за закључавање **2.** Поклопац батерије

2. Поравнајте језичак на улошку батерије са отвором на машини, затим померите уложак тако да улегне на своје место и зачује се клик.
► **Слика15:** **1.** Уложак батерије

3. Затворите поклопац батерије и гурните га док се не закочи полугом за закључавање.

Да бисте уклонили уложак батерије;

1. Повуците полугу за закључавање нагоре и отворите поклопац батерије.

2. Извуците уложак батерије из машине док клизањем померате дугме на предњој страни улошка.
► **Слика16:** **1.** Уложак батерије

3. Затворите поклопац батерије.

Дугме за проверу батерије

Преостали капацитет батерије можете проверити притиском на дугме за проверу батерије.
► **Слика17:** **1.** Индикатор батерије **2.** Дугме за проверу батерије

Статус индикатора батерије			Преостали капацитет батерије
Укључено	Искључено	Трепће	
			Од 50% до 100%
			Од 20% до 50%
			Од 0% до 20%

НАПОМЕНА: Лампица индикатора за преостали капацитет батерије служи само као референца. Стварни капацитет батерије може да се разликује у зависности од услова коришћења или температуре окружења.

НАПОМЕНА: Док машина ради, лампица индикатора не светли чак и након притиска на дугме за проверу.

НАПОМЕНА: Лампица се аутоматски искључује након пар секунди.

НАПОМЕНА: Ако су постављена два улошка батерије, прво се користи батерија постављена на десној страни.

НАПОМЕНА: Ако су постављања два улошка батерије, машина аутоматски мења батерију када се испразни батерија која је у употреби.

Приказ преосталог капацитета батерије

Притисните дугме за проверу на улошку батерије да бисте приказали преостали капацитет батерије. Индикаторске лампице ће се укључити на неколико секунди.

► **Слика18:** **1.** Индикаторске лампице **2.** Дугме за проверу

Индикаторске лампице			Преостали капацитет
Светли	Искључено	Трепће	
■	□	◪	Од 75% до 100%
■	□	□	Од 50% до 75%
■	□	□	Од 25% до 50%
■	□	□	Од 0% до 25%
◪	□	□	Напуните батерију.
■ ↑↓ □	■ ↑↓ □	□ ↑↓ ■	Могуће је да је батерија постала неисправна.

НАПОМЕНА: У зависности од услова коришћења и температуре околине, приказани капацитет може донекле да се разликује од стварног.

НАПОМЕНА: Прва (крајња лева) индикаторска лампица трепери када систем за заштиту батерије ради.

Систем за заштиту машине/батерије

Машина је опремљена системом за заштиту машине/батерије. Овај систем аутоматски прекида напајање мотора како би продужио век трајања машине и батерије. Машина ће се аутоматски зауставити током рада ако машина или батерија уђу у једно од следећих стања:

Заштита од преоптерећења

Када се машином или батеријом ради на начин који захтева изузетно велику потрошњу струје, машина аутоматски престаје да ради и главна лампица почиње да трепери зеленом бојом. У овој ситуацији, искључите машину и престаните са употребом која је довела до њеног преоптерећења. Затим укључите машину да бисте је поново покренули.

Заштита од прегревања

Када се машина прегреје, она се аутоматски зауставља и главна лампица почиње да трепери црвеном бојом. У овом случају, пустите да се машина и батерија охладе пре поновног укључивања машине.

НАПОМЕНА: Главна лампица за напајање трепери црвеном бојом када је батерија прегрејана.

Заштита од превеликог пражњења

Када капацитет батерије није довољан, машина аутоматски престаје да ради и главна лампица почиње да трепери црвеном бојом. У овом случају, извадите батерију из машине и напуните је или је замените пуном.

Заштита од других узрока

Систем за заштиту је такође дизајниран за друге узроке који могу да оштете машину и омогућава јој аутоматско заустављање. Обавите све следеће кораке да бисте отклонили узроке када се машина привремено заустави или заустави током рада.

1. Искључите машину, а затим је укључите да бисте је поново покренули.
2. Напуните батерије или их замените напуњеним батеријама.
3. Сачекајте да се машина и батерије охладе.

Ако поновним успостављањем система за заштиту не долази ни до каквих побољшања, обратите се локалном сервисном центру компаније Makita.

ОБАВЕШТЕЊЕ: **Ако се косилица заустави из разлога који није претходно описан, погледајте одељак о решавању проблема.**

Главни прекидач

⚠УПОЗОРЕЊЕ: **Увек искључите главни прекидач кад алат није у употреби.**

Да бисте укључили машину, притисните главни прекидач за напајање. Лампице светле зелено. Да бисте их искључили, притисните и држите главни прекидач за напајање док се лампице не искључе.

► **Слика19:** **1.** Индикатор брзине **2.** Главни прекидач

Брзина може да се мења на три нивоа. Да бисте променили режим брзине, притисните главни прекидач за напајање. Када промените режим брзине, упале се одговарајући индикатори брзине.

НАПОМЕНА: Машина користи функцију аутоматског искључивања. Ако машина није радила одређени временски период након укључивања главног прекидача, главни прекидач ће се аутоматски искључити како би се избегло ненамерно покретање.

НАПОМЕНА: Ако главна лампица светли црвеном бојом или трепери црвеном или зеленом бојом, погледајте упутства за систем заштите машине/батерије.

Функционисање прекидача

⚠УПОЗОРЕЊЕ: **Пре постављања улошка батерије у машину увек проверите да ли се окидач прекидача исправно активира и враћа у положај „OFF“ (Искључено) после отпуштања.**

За покретање машине, повуците окидач прекидача док повлачите полугу за активирање. Брзина се повећава са већим притиском на окидач прекидача. Отпустите окидач прекидача да бисте зауставили алат.

► **Слика20: 1.** Окидач прекидача **2.** Полуга за активирање

Отварање и затварање полуга

Машина је опремљена са три полуге.

Полуга млазнице

Полуга млазнице се користи за распршивање течности. Обично, полугу млазнице затворите и отворите је само када распршујете течност.

► **Слика21: 1.** Затворено **2.** Отворено

Полуга за испуштање

Полуга за испуштање се користи за испуштање течности из резервоара. Када рукујете машином, полугу увек затворите.

► **Слика22: 1.** Затворено **2.** Отворено

Полуга резервоара

Полуга резервоара се користи приликом замене филтера. Када рукујете машином, полугу увек отворите.

► **Слика23: 1.** Затворено **2.** Отворено

Дугме за прилагођавање количине довода

Могуће је подесити количину течности која се доводи до крајње млазнице. Да бисте унели максималну количину течности, окрените дугме тако да „4“ буде у равни са троугластом ознаком. Да бисте унели минималну количину течности, окрените дугме тако да „1“ буде у равни са троугластом ознаком.

► **Слика24: 1.** Дугме за прилагођавање количине довода **2.** Знак троугла

Електронска функција

Машина је опремљена електронском функцијом за једноставно управљање.

- Регулатор константне брзине
  Функција управљања брзином омогућава константну брзину ротације без обзира на оптерећење.
- Функција вентила за довод
  Ова машина је опремљена вентилом за довод. Вентил за довод аутоматски се отвара да би довео течност до резервоара када је окидач прекидача повучен, а аутоматски се затвара када је окидач прекидача отпуштен.

Функција за спречавање случајног укључивања

Када укључите машину повлачењем полуге за активацију и окидача прекидача, машина се не покреће и главна лампица за напајање трепери зеленом бојом. Да бисте покренули машину, најпре отпустите окидач прекидача, а затим је укључите.

РАД

⚠ПАЖЊА: **Када стављате машину на себе, обавезно поставите појас за рамена преко оба рамена.** У супротном, машина може да падне када ставите машину на себе или је користите и да изазове повреде.

⚠ПАЖЊА: **Када стављате машину на себе, обавезно је ставите на леђа.** У супротном, машина може да падне током рада и изазове повреду.

⚠ПАЖЊА: **Не постављајте машину на тло док ради.** Песак или прашина могу да уђу кроз улаз за усисавање и изазову квар или повреде.

Пре коришћења машине, прилагодите дужину појаса за раме и каиша.

1. Поставите машину на равну и стабилну површину.

2. Постарајте се да полуге буду у следећим положајима.

- Полуга за испуштање је у затвореном положају.

► **Слика25: 1.** Полуга за испуштање

- Полуга резервоара је у отвореном положају.

► **Слика26: 1.** Полуга резервоара

- Полуга млазнице је у затвореном положају.

► **Слика27: 1.** Полуга млазнице

3. Отворите поклопац резервоара, а затим поставите сито.

► **Слика28: 1.** Поклопац резервоара **2.** Сито

4. Сипајте течност у резервоар, па затим добро затворите поклопац резервоара.

► **Слика29**

5. Ставите машину, а затим закључајте копчу на каишу.

6. Окрените полугу млазнице тако да полуга млазнице буде у отвореном положају.

► **Слика30: 1.** Полуга млазнице

7. Укључите машину, а затим чврсто држите контролну ручицу и вршите распршивања течности.

Након поступка, окрените полугу млазнице тако да полуга млазнице буде у затвореном положају.

Када спуштате машину, откључајте копчу на каишу, а затим полако спустите машину.

► **Слика31: 1.** Копча

НАПОМЕНА: Течност у резервоару можете мешати окретањем сита као што је приказано на слици.

► **Слика32: 1.** Сито

ОДРЖАВАЊЕ

⚠ПАЖЊА: **Увек се уверите да су сви улошци батерије извађени из машине пре одлагања или преношења машине, односно обављања прегледа или радова одржавања.**

БЕЗБЕДАН и ПОУЗДАН рад алата гарантујемо само ако поправке, свако друго одржавање или подешавање, препустите овлашћеном сервису компаније Makita или фабричком сервису, уз употребу оригиналних резервних делова компаније Makita.

Испуштање течности

Када испуштате течност из резервоара, уклоните црево са главне јединице, а затим испустите течност из резервоара у посуду тако што ћете отворити полугу за испуштање. Након испуштања течности, обавезно затворите полугу за испуштање и причврстите црево за главну јединицу.
► **Слика33:** **1.** Полуга за испуштање **2.** Црево

НАПОМЕНА: Да бисте потпуно испразнили резервоар, лагано нагните главну јединицу према излазу црева.

Чишћење машине

ОБАВЕШТЕЊЕ: **Никад немојте да користите нафту, бензин, разређивач, алкохол и слична средства. Може доћи до губитка боје, деформације или оштећења.**

Машину чистите тако што ћете пребрисати прашину сувом тканином или тканином коју сте натопили сапуницом и исцедили.

Уклоните прашину са улаза за усисавање.
► **Слика34:** **1.** Улаз за усисавање

Чишћење филтера

Редовно чистите филтер. Да бисте очистили филтер, пратите кораке у наставку.

1. Уклоните улошке батерије, а затим затворите полугу резервоара.

2. Скините поклопац филтера окретањем у смеру супротном од казаљке на сату, а затим скините филтер.
► **Слика35:** **1.** Поклопац филтера **2.** Филтер

3. Очистите филтер текућом водом.

4. Монтирајте нови филтер на главну јединицу, а затим затегните поклопац филтера.

5. Отворите полугу резервоара.

Чување

Пре складиштења машине, обавите целокупно одржавање. Чувајте машину ван домашаја деце и не излажите је влази, киши или директној сунчевој светлости.
Можете да повежете траку цеви са машином као што је приказано на слици да бисте усправили цев.
► **Слика36:** **1.** Трака

Промена млазнице

Можете променити стандардну млазницу у ULV млазницу („Ultra Low Volume“ - екстремно ниска запремина). ULV млазница може вршити распршивање течности у облику ситнијих капљица од стандардне млазнице. Да бисте променили млазницу, пратите следеће кораке.

1. Олабавите завртањ и уклоните га, а затим уклоните предњу страну крајње млазнице.
► **Слика37:** **1.** Завртањ **2.** Крајња млазница

2. Помоћу имбус кључа уклоните стандардну млазницу окретањем у смеру супротном од казаљке на сату.
► **Слика38:** **1.** Кључ **2.** Стандардна млазница

3. Уклоните O-прстен са стандардне млазнице, а затим га причврстите за ULV млазницу.
► **Слика39:** **1.** O-прстен **2.** Стандардна млазница **3.** ULV млазница

4. Помоћу имбус кључа причврстите ULV млазницу окретањем у смеру казаљке на сату.
► **Слика40:** **1.** Кључ **2.** ULV млазница

ОБАВЕШТЕЊЕ: **Немојте превише да затегнете млазницу. Препоручени момент затезања је приближно 1,0 Н•м.** Претерано затезање млазнице може оштетити део млазнице за постављање.

5. Поставите крајњу млазницу, а затим затегните завртањ.
► **Слика41:** **1.** Завртањ **2.** Крајња млазница

РЕШАВАЊЕ ПРОБЛЕМА

Пре него што затражите поправку, најпре сами извршите преглед. Ако наиђете на проблем који није објашњен у упутству, не покушавајте да расклопите уређај. Уместо тога затражите поправке од овлашћених сервисних центара Makita и увек користите оригиналне Makita резервне делове приликом поправки.

Неисправно стање	**Вероватан узрок (квар)**	**Отклањање квара**
Мотор не ради.	Батерија није постављена.	Поставите батерију.
	Проблем са батеријом (поднапон)	Поново напуните батерију. Ако пуњење не буде успешно, замените батерију.
	Погонски систем не ради како треба.	Затражите поправку од свог локалног овлашћеног сервисног центра.
Мотор престаје са радом после кратке употребе.	Ниво напуњености батерије је низак.	Поново напуните батерију. Ако пуњење не буде успешно, замените батерију.
	Прегревање.	Престаните да користите машину да би се охладила.
Течност се не распршује.	Резервоар је празан.	Напуните резервоар течношћу.
	Полуга млазнице или полуга резервоара је у затвореном положају.	Отворите полугу млазнице и полугу резервоара.
	Млазница је зачепљена.	Уклоните стандардну млазницу или ULV млазницу, а затим очистите млазницу текућом водом да бисте уклонили зачепљење.
	Филтер је зачепљен.	Уклоните филтер, а затим га очистите текућом водом да бисте уклонили зачепљење.
Машина не постиже максимални број обртаја по минуту.	Батерија није правилно постављена.	Поставите батерију као што је описано у овом приручнику.
	Снага батерије опада.	Поново напуните батерију. Ако пуњење не буде успешно, замените батерију.
	Погонски систем не ради како треба.	Затражите поправку од свог локалног овлашћеног сервисног центра.
Необичне вибрације: ⇨ одмах зауставите машину!	Погонски систем не ради како треба.	Затражите поправку од свог локалног овлашћеног сервисног центра.
Мотор не може да се заустави: ⇨ Одмах уклоните батерију!	Електрични или електронски квар.	Уклоните батерију и затражите поправку од локалног овлашћеног сервисног центра.

ОПЦИОНИ ПРИБОР

⚠***ПАЖЊА:*** **Ова опрема и прибор су предвиђени за употребу са Makita производом описаним у овом упутству за употребу.**
Употреба друге опреме и прибора може да доведе до телесних повреда. Додатну опрему или прибор користите искључиво за предвиђену намену.

Да бисте добили више детаља у вези са овим прибором, обратите се локалном сервисном центру компаније Makita.

- Штитник
- Makita оригинална батерија и пуњач

НАПОМЕНА: Поједине ставке на листи могу бити укључене у садржај паковања производа као стандардна опрема. Оне се могу разликовати од земље до земље.

SPECIFICAŢII

Model:		PM001G
Capacități	Volum de aer	7,4 - 14,3 m^3/min *1
	Viteza aerului (medie)	28,0 - 53,0 m/s
	Viteza aerului (max.)	34,0 - 64,0 m/s
Capacitatea rezervorului		15 l
Volumul rezidual total		50 ml sau mai puțin
Dimensiuni (L x l x H) (cu duză pentru capăt)		320 mm x 600 mm x 690 mm
Tensiune nominală		Max. 36 V - 40 V cc.
Greutate netă	*2	11,9 kg
	*3	13,2 - 15,7 kg
Grad de protecție		IPX4

- Datorită programului nostru continuu de cercetare şi dezvoltare, specificaţiile pot fi modificate fără o notificare prealabilă.
- Specificaţiile pot varia în funcţie de ţară.

*1: Debitul de aer maxim este de 858 m^3/h.
*2: Greutatea atunci când rezervorul este gol, fără acumulatori, cu țevi, duză și centuri.
*3: Greutatea combinată cea mai mică și cea mai mare, în conformitate cu procedura EPTA 01/2014. Greutatea poate diferi în funcție de accesoriu/accesorii, inclusiv cartușul/cartușele acumulatorului.

Cartuşul acumulatorului şi încărcătorul aplicabile

Cartuşul acumulatorului	BL4050F / BL4080F
Încărcător	DC40RA / DC40RB / DC40RC

- Este posibil ca unele cartușe ale acumulatorilor și încărcătoare menționate mai sus să nu fie disponibile în funcție de regiunea dvs. de reședință.

⚠*AVERTIZARE:* Utilizaţi numai cartuşele de acumulator şi încărcătoarele enumerate mai sus. Utilizarea oricăror altor cartuşe de acumulator şi încărcătoare poate duce la rănire şi/sau incendiu.

⚠*AVERTIZARE:* Nu utilizați o sursă de alimentare cu cablu, cum ar fi un bloc de alimentare portabil, cu această mașină.

Specificații referitoare la pulverizare

Raza de pulverizare pe orizontală

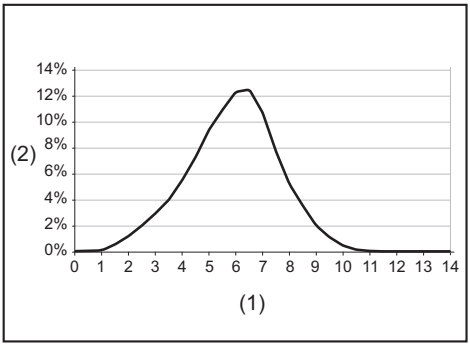

(1) Distanța față de punctul de livrare a fluxului (m)
(2) Procentul de substanță depusă pe sol

Dimensiunea picăturilor

Dimensiunea picăturilor cu duză standard

Setarea butonului rotativ de reglare	Dv 0,1	Dv 0,5	Dv 0,9
1	22 µm	57 µm	112 µm
2	37 µm	102 µm	251 µm
3	40 µm	111 µm	267 µm
4	42 µm	115 µm	280 µm

Dimensiunea picăturilor cu duză ULV

Setarea butonului rotativ de reglare	Dv 0,1	Dv 0,5	Dv 0,9
1 - 4	14 µm	41 µm	85 µm

Viteza de evacuare pentru poziţiile de lucru

► **Fig.1**

Viteza de evacuare cu duză standard

Setarea butonului rotativ de reglare	Unghiul duzei		
	-30°	0°	30°
1	0,23 l/min	0,19 l/min	0,12 l/min
2	1,13 l/min	0,71 l/min	0,34 l/min
3	1,37 l/min	0,95 l/min	0,49 l/min
4	1,55 l/min	1,21 l/min	0,51 l/min

Viteza de evacuare cu duză ULV

Setarea butonului rotativ de reglare	Unghiul duzei		
	-30°	0°	30°
1 - 4	0,05 l/min	0,04 l/min	0,03 l/min

NOTĂ: Valorile din aceste specificaţii referitoare la pulverizare pot varia în funcţie de condiţiile de lucru sau de temperatura ambientală.

Simboluri

Mai jos sunt prezentate simbolurile care pot fi utilizate pentru echipament. Asiguraţi-vă că înţelegeţi sensul acestora înainte de utilizare.

	Acordaţi atenţie şi grijă deosebită.
	Citiţi manualul de utilizare.
	Purtaţi echipamente de protecţie a ochilor şi urechilor.
	Purtaţi echipament de protecţie respiratorie.
	Nu expuneţi la umezeală.
	Purtaţi cizme robuste cu talpă antiderapantă. Sunt recomandate cizmele de siguranţă cu bombeuri din oţel.
	Purtaţi mănuşi de protecţie.
	Purtaţi îmbrăcăminte de protecţie.
	Instruiţi persoanele aflate în zonă să păstreze distanţa în timpul pulverizării.
	Nu atingeţi piesele în mişcare.
	Părul lung poate fi prins în echipament.
	Instruiţi persoanele aflate în zonă să păstreze distanţa.
	Greutate atunci când rezervorul este gol.
	Greutate atunci când rezervorul este plin.
	Doar pentru ţările din cadrul UE Din cauza prezenţei componentelor periculoase în echipament, deşeurile de echipamente electrice şi electronice, acumulatorii şi bateriile pot avea un efect negativ asupra mediului şi sănătăţii umane. Nu eliminaţi aparatele electrice şi electronice sau bateriile împreună cu gunoiul menajer! În conformitate cu Directiva europeană privind deşeurile de echipamente electrice şi electronice, acumulatorii, bateriile şi deşeurile de acumulatori şi baterii, precum şi cu adaptarea sa în legislaţia naţională, deşeurile de echipamente electrice, de baterii şi de acumulatori trebuie depozitate separat şi eliminate la un centru de colectare separat pentru deşeurile municipale, care respectă reglementările privind protecţia mediului. Acest lucru este indicat prin simbolul care reprezintă o pubelă cu roţi barată cu o cruce, aplicat pe echipament.
	Nivel de putere acustică garantat în conformitate cu Directiva UE privind zgomotul emis de echipamentele utilizate în exterior.
	Nivel de putere acustică în conformitate cu Regulamentul NSW al Australiei privind atenuarea zgomotului

Destinaţia de utilizare

Maşina este destinată pulverizării de lichide.

Zgomot

Nivelul de zgomot normal ponderat A determinat în conformitate cu ISO22868:
Nivel de presiune acustică (L_{pA}): 84,5 dB(A)
Nivel de putere acustică (L_{WA}): 103,3 dB (A)
Marjă de eroare (K): 2,3 dB(A)

NOTĂ: Valoarea (valorile) totală(e) a (ale) emisiilor de zgomot declarate a(u) fost măsurată(e) în conformitate cu o metodă de test standard şi poate (pot) fi utilizată(e) pentru compararea unei unelte cu alta.

NOTĂ: Valoarea (valorile) totală(e) a (ale) emisiilor de zgomot declarate poate (pot) fi, de asemenea, utilizată(e) într-o evaluare preliminară a expunerii.

AVERTIZARE: **Purtaţi echipament de protecţie pentru urechi.**

AVERTIZARE: **Emisiile de zgomot în timpul utilizării efective a uneltei electrice poate diferi de valoarea (valorile) nivelului declarat, în funcţie de modul în care unealta este utilizată, în special ce fel de piesă este prelucrată.**

AVERTIZARE: **Asiguraţi-vă că identificaţi măsurile de siguranţă pentru a proteja operatorul, acestea fiind bazate pe o estimare a expunerii în condiţii reale de utilizare (luând în considerare toate părţile ciclului de operare, precum timpii în care unealta a fost oprită, sau a funcţionat în gol, pe lângă timpul de declanşare).**

Vibraţii

Valoarea totală a vibraţiilor (suma vectorilor tri-axiali) determinată conform ISO22867:
Mod de lucru: funcţionare fără sarcină
Emisie de vibraţii (a_h): 2,5 m/s^2 sau mai puţin
Marjă de eroare (K): 1,5 m/s^2

NOTĂ: Valoarea (valorile) totală(e) a (ale) nivelului(ui) de vibraţii declarat a (au) fost măsurată(e) în conformitate cu o metodă de test standard şi poate (pot) fi utilizată(e) pentru compararea unei unelte cu alta.

NOTĂ: Valoarea (valorile) totală(e) a (ale) nivelului(ui) de vibraţii declarat poate (pot) fi, de asemenea, utilizată(e) într-o evaluare preliminară a expunerii.

AVERTIZARE: **Nivelul de vibraţii în timpul utilizării efective a uneltei electrice poate diferi de valoarea (valorile) nivelului declarat, în funcţie de modul în care unealta este utilizată, în special ce fel de piesă este prelucrată.**

AVERTIZARE: **Asiguraţi-vă că identificaţi măsurile de siguranţă pentru a proteja operatorul, acestea fiind bazate pe o estimare a expunerii în condiţii reale de utilizare (luând în considerare toate părţile ciclului de operare, precum timpii în care unealta a fost oprită, sau a funcţionat în gol, pe lângă timpul de declanşare).**

Declaraţii de conformitate

Numai pentru ţările europene

Declarațiile de conformitate sunt incluse ca Anexa A la acest manual de instrucțiuni.

AVERTIZĂRI DE SIGURANŢĂ

Avertismente generale de siguranţă pentru maşinile electrice

AVERTIZARE **Citiți toate avertizările privind siguranța, instrucțiunile, ilustrațiile și specificațiile furnizate cu această mașină electrică.** Nerespectarea integrală a instrucțiunilor de mai jos poate provoca electrocutări, incendii și/sau accidentări grave.

Păstraţi toate avertismentele şi instrucţiunile pentru consultări ulterioare.

Termenul „mașină electrică” din avertizări se referă la mașinile dumneavoastră electrice acționate de la rețea (prin cablu) sau cu acumulator (fără cablu).

Instrucțiuni privind siguranța pentru pulverizatorul tip rucsac fără fir

AVERTIZARE: **Citiți toate avertismentele de siguranță și toate instrucțiunile.** Nerespectarea acestor avertismente și instrucțiuni poate avea ca rezultat electrocutarea, incendiul și/sau rănirea gravă.

Păstraţi toate avertismentele şi instrucţiunile pentru consultări ulterioare.

Instrucțiuni generale

1. **Pentru a asigura utilizarea corectă și în siguranță, utilizatorul trebuie să citească, să înțeleagă și să urmeze acest manual de instrucțiuni pentru a se familiariza cu manipularea mașinii. Utilizatorii insuficient informați se pun în pericol, atât pe ei, cât și pe alții, din cauza manevrării greșite a mașinii.**
2. **Se recomandă să împrumutați mașina numai persoanelor cu experiență dovedită în utilizarea de pulverizatoare.**
3. **Copiii și tinerii cu vârsta sub 18 ani nu trebuie lăsați să utilizeze mașina. Totuși, persoanele cu vârsta peste 16 ani pot utiliza mașina pentru a se instrui, însă numai sub supravegherea directă a unui instructor calificat.**
4. **Utilizați numai produse de protecție a plantelor care sunt aprobate de producător în mod specific pentru utilizarea împreună cu pulverizatoare și care respectă toate reglementările, standardele și ordonanțele aplicabile privind siguranța.**
5. **Toate persoanele implicate în utilizare și service trebuie să fie instruite și familiarizate cu procedurile de manipulare corespunzătoare pentru produsele chimice care sunt utilizate, precum și cu reglementările privind eliminarea produselor chimice lichide.**
6. **Pentru a reduce riscul de rănire atunci când utilizați produse chimice, purtați îmbrăcăminte de protecție adecvată când umpleți, utilizați și curățați pulverizatorul. Respectați întotdeauna toate instrucțiunile producătorului produsului chimic în ceea ce privește echipamentul adecvat de protecție respiratorie, a ochilor și a pielii.**
7. **Când se utilizează produse chimice toxice, poate fi necesar ca operatorul și orice persoană aflată în zonă să poarte o mască de respirat bine montată pentru substanța chimică utilizată. Consultați eticheta produsului chimic. Inhalarea de produse chimice toxice poate provoca rănirea gravă sau fatală.**

Destinația de utilizare a mașinii

1. **Mașina este destinată exclusiv pulverizării de produse chimice lichide și de alte lichide pentru a ține sub control dăunătorii și buruienile din grădinile de fructe, flori și legume, de pe copaci, de pe tufișuri și de pe alte plante, precum arbori de cafea, tutun și bumbac. De asemenea, aceasta este utilă pentru întreținerea arborilor tineri pentru a ține sub control gândacul de scoarță, precum și alți dăunători și alte boli ale plantelor. Nu utilizați niciodată mașina în niciun alt scop.**

Instruire

1. **Citiți cu atenție instrucțiunile. Familiarizați-vă cu comenzile și cu utilizarea corectă a mașinii.**
2. **Nu permiteți niciodată copiilor, persoanelor cu dizabilități fizice, senzoriale sau mintale ori lipsite de experiență sau cunoștințe și nici persoanelor care nu sunt familiarizate cu aceste instrucțiuni să utilizeze mașina. Reglementările locale pot restricționa vârsta operatorului.**
3. **Nu folosiți niciodată mașina când în apropiere se află persoane, în special copii, sau animale de companie.**
4. **Nu uitați că operatorul sau utilizatorul este responsabil de accidentele sau situațiile periculoase antrenate de utilizarea mașinii, cauzate altor persoane sau bunurilor acestora.**

Pregătire

1. **Atunci când folosiți mașina, purtați întotdeauna încălțăminte de protecție și pantaloni lungi.**
2. **Nu purtați îmbrăcăminte prea largă sau bijuterii care pot fi trase prin fanta admisiei de aer. Țineți părul lung la distanță de fantele admisiei de aer.**
3. **Pentru a preveni iritațiile cauzate de praf, se recomandă purtarea unei măști de protecție pentru față.**
4. **În timpul operării utilajului, întotdeauna purtați încălțăminte neaderentă de protecție.** Încălțămintea neaderentă, cu vârf închis, va reduce riscul de leziuni.
5. **Purtați întotdeauna mănuși din cauciuc/rezistente la produse chimice și cizme din cauciuc/rezistente la produse chimice atunci când lucrați cu mașina.**

Manipularea produselor chimice

1. **Unele produse chimice pot conține substanțe toxice și/sau caustice. Astfel de produse chimice pot fi periculoase și pot provoca rănirea gravă sau fatală a persoanelor și a animalelor și/sau daune grave plantelor și mediului. Evitați contactul direct cu produse chimice. Urmați instrucțiunile producătorului produsului chimic în ceea ce privește orice contact cu produsul său.**
2. **Citiți eticheta și manualul de instrucțiuni ale producătorului de fiecare dată înainte de a amesteca sau de a utiliza produsul chimic și înainte de depozitarea sau eliminarea acestuia. Utilizarea neglijentă sau incorectă poate provoca rănirea gravă sau fatală.**
3. **Citiți cu atenție etichetele de pe recipientele produselor chimice înaintea utilizării. Produsele chimice sunt clasificate în categorii de toxicitate. Fiecare categorie va avea caracteristici de manipulare unice. Familiarizați-vă cu caracteristicile pentru categoria de produse chimice pe care o utilizați. Produsele chimice pot fi utilizate numai de persoane instruite în manipularea acestora și în măsurile de prim ajutor corespunzătoare.**
4. **Produsele chimice pot fi dăunătoare pentru persoane, animale și mediu, dacă sunt utilizate incorect. Se recomandă să nu utilizați cu mașina unele produse chimice care sunt caustice, corozive sau otrăvitoare.**
5. **Amestecați numai pesticide compatibile. Amestecurile greșite pot produce fumuri toxice. Când manipulați și pulverizați produse chimice, asigurați-vă că procedați în conformitate cu regulile și orientările locale de protecție a mediului. Nu pulverizați atunci când bate vântul. Pentru a contribui la protejarea mediului, utilizați numai doza recomandată.**
6. **Evitați să deschideți gura, precum pentru a mânca, a bea sau a fuma, în timp ce manipulați produse chimice sau efectuați pulverizarea. Nu suflați niciodată cu gura prin duze, tuburi, țevi sau orice altă componentă. Manipulați întotdeauna produsele chimice într-o zonă bine ventilată, în timp ce purtați îmbrăcăminte de protecție și echipament de siguranță corespunzătoare.**
7. **Nu depozitați și nu transportați produse chimice împreună cu alimente, băuturi sau medicamente și nu reutilizați niciodată recipientul unui produs chimic în niciun alt scop. Nu transferați produse chimice lichide în alte recipiente, în special în recipiente pentru alimente și/sau băuturi.**
8. **Păstrați eticheta produsului la îndemână pentru a o citi sau a o arăta persoanelor cu care vă consultați. Curățați imediat toate scurgerile de produs chimic. În cazul unui contact accidental cu produse chimice sau al înghițirii accidentale a acestora ori în cazul contaminării îmbrăcămintei, încetați lucrul și consultați imediat instrucțiunile producătorului produsului chimic. Dacă nu știți ce să faceți, solicitați imediat asistență din partea unui medic sau a unui centru toxicologic.**
9. **Eliminați orice reziduu respectând legislația și reglementările din regiunea dumneavoastră de reședință.**
10. **Păstrați produsele chimice departe de accesul copiilor, al altor persoane neautorizate sau al animalelor. Când nu le utilizați, păstrați produsele chimice într-un loc sigur și încuiat. Urmați recomandările producătorului pentru depozitarea corespunzătoare.**

Pregătirea produselor chimice

1. **Pregătiți soluțiile chimice urmând instrucțiunile producătorului.**
2. **Pregătiți numai o cantitate de soluție suficientă pentru lucrarea în cauză, pentru a nu rămâne soluție.**
3. **Amestecați produsele chimice numai conform instrucțiunilor. Amestecurile greșite pot produce fumuri toxice sau combinații explozive.**
4. **Nu pulverizați niciodată produse chimice nediluate.**
5. **Pregătiți soluția și umpleți recipientul în aer liber numai într-un loc bine ventilat.**

Depozitarea produselor chimice

1. **Nu depozitați soluția de pulverizat în recipient mai mult de o zi.**
2. **Depozitați și transportați întotdeauna soluția de pulverizat numai în recipiente aprobate.**
3. **Nu depozitați și nu transportați niciodată soluția de pulverizat în recipiente destinate alimentelor, băuturilor sau furajelor.**

4. **Nu depozitați și nu transportați soluția de pulverizat împreună cu alimente, băuturi sau furaje.**
5. **Păstrați soluția de pulverizat departe de accesul copiilor, al altor persoane neautorizate sau al animalelor.**
6. **Depozitați soluția de pulverizat într-un loc protejat de utilizarea neautorizată.**

Eliminarea produselor chimice

1. **Nu eliminați niciodată produse chimice reziduale sau soluții de clătire contaminate în jgheaburi, conducte de drenaj, canale colectoare, șanțuri, guri de vizitare sau locuri similare.**
2. **Când eliminați soluția de clătire contaminată, respectați în întregime legislația, reglementările și ordonanțele aplicabile.**
3. **Respectați cu strictețe instrucțiunile de precauție ale producătorului produsului chimic.**

Umplerea rezervorului

1. **Asigurați-vă că pârghia de scurgere și pârghia duzei sunt închise.**
2. **Înainte de a utiliza pulverizatorul cu produse chimice, umpleți rezervorul cu apă proaspătă pentru a vă asigura că l-ați asamblat corect și exersați pulverizarea. De asemenea, verificați dacă există scurgeri în acest moment. După ce v-ați familiarizat bine cu funcționarea pulverizatorului, urmați procedurile de utilizare normale.**
3. **Umpleți rezervorul în zone bine ventilate sau în aer liber.**
4. **Nu utilizați în pulverizator produse inflamabile, care pot provoca explozie cauzând rănirea gravă sau fatală.**
5. **Nu utilizați în pulverizator materiale caustice sau corozive, care ar putea avea ca rezultat deteriorarea mașinii.**
6. **Nu utilizați lichid cu temperatura mai mare de 50 °C (122 °F), pentru a reduce riscul de opărire și de deteriorare a mașinii.**
7. **Pentru a umple rezervorul, poziționați pulverizatorul pe o suprafață plană. Pentru a reduce riscul de contaminare a mediului înconjurător, procedați cu atenție pentru a nu umple excesiv rezervorul cu soluție chimică.**
8. **Pentru a reduce riscul de rănire, nu umpleți rezervorul în timp ce purtați mașina în spate.**
9. **Dacă umpleți rezervorul pentru soluție în timp ce un furtun este atașat la o sursă centrală de alimentare cu apă, asigurați-vă că în soluție nu se află capătul furtunului, pentru a reduce riscul de reflux.**
10. **Calculați cantitatea corectă de soluție chimică în așa fel încât să fie utilizată toată într-o singură aplicare, fără să rămână soluție suplimentară în rezervor.**
11. **După umplere, strângeți ferm capacul rezervorului.**
12. **Verificați dacă există scurgeri în timpul reumplerii și al utilizării. O scurgere din rezervor sau de la un fiting slăbit v-ar putea uda îmbrăcămintea și ar putea intra în contact cu pielea.**
13. **Umpleți rezervorul cu lichid în conformitate cu mărimea sau forța corpului operatorului.**

Operarea

1. **Opriți mașina, scoateți cartușele acumulatorului și asigurați-vă că toate piesele mobile s-au oprit complet**
   - **de fiecare dată când lăsați mașina nesupravegheată,**
   - **înainte de eliberarea blocajelor;**
   - **înainte de a controla, de a curăța sau de a lucra cu mașina,**
   - **dacă mașina începe să vibreze anormal.**
2. **Folosiți mașina doar la lumina zilei sau la o lumină artificială puternică.**
3. **Păstrați o distanță adecvată față de aceasta și mențineți-vă permanent echilibrul potrivit și poziția stabilă.**
4. **Asigurați-vă întotdeauna echilibrul atunci când vă deplasați pe suprafețe înclinate.**
5. **Nu alergați niciodată.**
6. **Curățați resturile din toate admisiile aerului de răcire.**
7. **Nu pulverizați niciodată în direcția persoanelor din jur.**
8. **Folosiți mașina într-o poziție recomandată și pe o suprafață stabilă.**
9. **Nu folosiți mașina în locuri înalte.**
10. **Când utilizați mașina nu îndreptați niciodată duza spre persoane aflate în apropiere.**
11. **Nu blocați niciodată orificiul de aspirație și/sau orificiul de evacuare al pulverizatorului.**
    - **Când utilizați pulverizatorul în zone prăfuite, asigurați-vă că nu blocați orificiul de aspirație și orificiul de evacuare al acestuia cu praf sau murdărie.**
    - **Utilizați numai duzele furnizate de Makita.**
12. **Nu utilizați mașina lângă un geam deschis etc.**
13. **Se recomandă utilizarea mașinii doar la ore rezonabile – se evită utilizarea dimineața devreme sau seara târziu, când persoanele pot fi deranjate.**
14. **Dacă mașina lovește orice obiect străin sau începe să emită sunete neobișnuite ori să vibreze în mod neobișnuit, opriți-o imediat. Scoateți cartușele acumulatorului din mașină și, înainte de a o reporni și de a o utiliza, verificați dacă mașina prezintă deteriorări. Dacă mașina este deteriorată, adresați-vă centrelor de service autorizate Makita pentru efectuarea reparațiilor.**
15. **Nu introduceți degetele sau alte obiecte în orificiul de aspirație sau de evacuare al pulverizatorului.**
16. **Preveniți punerea accidentală în funcțiune. Asigurați-vă că întrerupătorul se află în poziția oprit înainte de a insera cartușele acumulatorului, de a ridica sau de a transporta mașina. Transportarea mașinii ținând degetul pe întrerupător sau alimentarea acesteia cu întrerupătorul pornit poate duce la accidentări.**
17. **Nu folosiți mașina în apropierea materialelor inflamabile.**
18. **Evitați să utilizați mașina pentru o perioadă lungă de timp într-un mediu cu temperatură scăzută.**

19. **Nu folosiți mașina atunci când există riscul de descărcări electrice.**
20. **Dacă folosiți mașina pe terenuri noroioase, pe pante umede sau în locuri alunecoase, fiți atenți la păstrarea echilibrului.**
21. **Nu utilizați mașina în condiții de vreme nefavorabilă, când vizibilitatea este limitată.** Nerespectarea acestor instrucțiuni poate duce la cădere sau la o utilizare incorectă din cauza vizibilității reduse.
22. **Nu scufundați mașina în bălți de apă.**
23. **Nu lăsați mașina nesupravegheată afară, în ploaie.**
24. **Nu folosiți mașina în zăpadă.**
25. **În timpul funcționării, țineți cablul departe de obstacole. Cablul s-ar putea prinde în acestea, ceea ce ar putea conduce la accidentări grave.**
26. **Evitați să lucrați la temperaturi de îngheț, întrucât lichidul din rezervor poate îngheța.**

După operare

1. **Spălați-vă întotdeauna bine cu săpun și apă după ce pulverizați sau manipulați produse chimice. Faceți duș imediat și spălați toată îmbrăcămintea de protecție separat de alte articole. Urmați orice recomandări suplimentare ale producătorului produsului chimic.**
2. **Goliți, clătiți și curățați rezervorul și sita după fiecare utilizare. Acest lucru contribuie la prevenirea cristalizării soluției, care ar putea provoca ulterior înfundarea mașinii și deteriorarea chimică a acesteia. În plus, produsele chimice reziduale pot avea efecte nedorite în timpul pulverizării ulterioare cu un tip diferit de produs chimic (de exemplu, erbicidele reziduale pot deteriora sau ucide plantele care sunt pulverizate cu un pesticid).**
3. **Nu depozitați mașina în timp ce în rezervor se află soluție de pulverizat.**

Întreținere și depozitare

1. **Mențineți piulițele, bolțurile și șuruburile strânse pentru a vă asigura că mașina este în bună stare de funcționare.**
2. **Dacă piesele sunt uzate sau deteriorate, înlocuiți-le cu piese furnizate de Makita.**
3. **Depozitați mașina într-un loc uscat, departe de accesul copiilor.**
4. **Când opriți mașina pentru verificare, întreținere, depozitare sau schimbarea accesoriilor, opriți-o, asigurați-vă că toate piesele mobile se opresc complet și scoateți cartușele acumulatorului. Lăsați mașina să se răcească înainte de a realiza orice acțiune asupra acesteia. Întrețineți mașina cu grijă și păstrați-o curată.**
5. **Lăsați întotdeauna mașina să se răcească înainte de depozitare.**
6. **Nu expuneți mașina la ploaie. Depozitați mașina în interior.**
7. **Când ridicați mașina, asigurați-vă că îndoiți genunchii și procedați cu atenție pentru a nu vă răni spatele.**
8. **Atunci când spălați mașina, aveți grijă să nu pătrundă apă în partea electrică, cum ar fi în acumulator, motor și borne.**
9. **Atunci când depozitați mașina, evitați expunerea directă a acesteia la lumina soarelui și la ploaie, și amplasați-o într-un loc în care nu se încălzește și nici nu se umezește.**
10. **Atunci când transportați mașina, asigurați-vă că o țineți ferm.**
11. **Atunci când transportați mașina, aveți grijă să nu prindeți cablul de anumite obstacole.**

Utilizarea şi îngrijirea acumulatorului maşinii

1. **Efectuaţi reîncărcarea numai cu încărcătorul specificat de producător.** Un încărcător adecvat pentru un anumit tip de acumulator poate prezenta risc de incendiu dacă este utilizat cu alt tip de acumulator.
2. **Folosiţi maşinile electrice numai cu acumulatoarele special destinate acestora.** Utilizarea altor acumulatoare poate prezenta risc de rănire şi de incendiu.
3. **Când nu folosiţi cartuşul de acumulatori, ţineţi-l la distanţă de obiecte metalice precum agrafe de birou, monede, chei, cuie, şuruburi sau alte obiecte metalice mici, ce pot constitui o legătură între cele două borne.** Scurtcircuitarea bornelor acumulatorului poate provoca arsuri sau incendii.
4. **În condiţii extreme, lichidul poate fi eliminat din acumulator; evitaţi contactul cu acesta. Dacă intraţi în contact accidental, clătiţi bine cu apă zona afectată. Dacă lichidul intră în contact cu ochii, consultaţi şi un medic.** Lichidul eliminat din acumulator poate provoca iritaţii sau arsuri.
5. **Nu utilizaţi un acumulator sau o unealtă care este avariată sau modificată.** Bateriile avariate sau modificate pot prezenta comportament imprevizibil ce poate cauza incendii, explozii sau risc de rănire.
6. **Nu expuneţi un acumulator sau o unealtă la foc sau la temperaturi excesive.** Expunerea la foc sau la temperaturi mai mari de 130 °C poate cauza explozii.
7. **Urmaţi toate instrucţiunile de încărcare şi nu încărcaţi acumulatorul sau unealta la temperaturi din afara intervalului specificat în instrucţiuni.** Încărcarea incorectă sau la temperaturi din afara intervalului specificat poate cauza deteriorarea bateriei şi creşterea riscului de incendiu.

Siguranța electrică și a acumulatorului

1. **Nu aruncați acumulatorul(ii) în foc.** Elementul poate exploda. Consultați codurile locale pentru posibile instrucțiuni speciale privind eliminarea.
2. **Nu deschideți și nu dezmembrați acumulatorul(ii).** Electrolitul eliberat este coroziv și poate cauza afecțiuni ale pielii și ochilor. Acesta poate fi toxic dacă este înghițit.
3. **Nu încărcați bateria în ploaie sau în zone cu umezeală.**
4. **Nu încărcaţi acumulatorul în exterior.**
5. **Nu manevrați încărcătorul, inclusiv fișa și bornele acestuia, cu mâinile ude.**
6. **Nu înlocuiți acumulatorul cu mâinile umede.**
7. **Nu înlocuiți acumulatorul pe timp de ploaie.**

8. **Nu umeziți bornele acumulatorului cu lichid precum apă și nu scufundați acumulatorul în apă. Nu lăsați acumulatorul în ploaie și nu încărcați, nu utilizați sau nu depozitați acumulatorul într-un loc umed sau ud.** Dacă bornele se udă sau intră lichid în acumulator, acumulatorul poate fi scurtcircuitat și există riscul de supraîncălzire, incendiu sau explozie.
9. **După ce scoateți acumulatorul din mașină sau din încărcător, asigurați-vă că îl depozitați într-un loc uscat.**
10. **În cazul în care cartușul acumulatorului se udă, scurgeți apa din interior și uscați-l cu o pânză uscată. Lăsați cartușul acumulatorului să se usuce complet într-un loc uscat, înainte de utilizare.**

Service

1. **Mașina electrică trebuie să fie reparată de un expert, folosind piese identice de schimb.** Astfel se menţin siguranţa şi fiabilitatea maşinii electrice.
2. **Nu reparați niciodată acumulatoarele avariate.** Repararea acumulatoarelor trebuie efectuată numai de către producător sau de furnizorii de service autorizați.

PĂSTRAŢI ACESTE INSTRUCŢIUNI.

AVERTIZARE: **NU permiteți comodității și familiarizării cu produsul (obţinute prin utilizare repetată) să înlocuiască respectarea strictă a normelor de securitate pentru acest produs.**

FOLOSIREA INCORECTĂ sau nerespectarea normelor de securitate din acest manual de instrucţiuni poate provoca vătămări corporale grave.

Instrucţiuni importante privind siguranţa pentru cartuşul acumulatorului

1. **Înainte de a folosi cartușul acumulatorului, citiţi toate instrucţiunile şi atenţionările de pe (1) încărcătorul acumulatorului, (2) acumulator şi (3) produsul care foloseşte acumulatorul.**
2. **Nu dezasamblați și nu interveniți asupra cartușului acumulatorului.** Acest lucru poate cauza incendii, căldură excesivă sau explozii.
3. **Dacă timpul de funcţionare s-a redus excesiv, întrerupeți imediat funcționarea. Aceasta poate prezenta risc de supraîncălzire, posibile arsuri şi chiar explozie.**
4. **Dacă electrolitul pătrunde în ochi, clătiți bine ochii cu apă curată şi consultați imediat un medic. Există risc de orbire.**
5. **Nu scurtcircuitați cartușul acumulatorului:**
   (1) **Nu atingeți bornele cu niciun material conductor.**
   (2) **Evitați depozitarea cartușului acumulatorului la un loc cu alte obiecte metalice cum ar fi cuie, monede etc.**
   (3) **Nu expuneți cartușul acumulatorului la apă sau ploaie.**

   Un scurtcircuit al acumulatorului poate provoca un flux puternic de curent electric, supraîncălzire, posibile arsuri şi chiar defectarea maşinii.
6. **Nu depozitați și nu utilizați mașina și cartușul acumulatorului în locuri în care temperatura poate atinge sau depăși 50 °C (122 °F).**
7. **Nu incinerați cartușul acumulatorului chiar dacă acesta este grav deteriorat sau complet uzat. Cartușul acumulatorului poate exploda în foc.**
8. **Nu introduceți cuie în cartușul acumulatorului, nu îl tăiați, striviți, aruncați sau scăpați și nu îl loviți cu un obiect dur.** Astfel de acţiuni pot provoca incendii, căldură excesivă sau explozii.
9. **Nu utilizați un acumulator deteriorat.**
10. **Acumulatorii Li-Ion încorporați se supun cerinţelor Legislaţiei privind substanţele periculoase.** Pentru transporturi comerciale, efectuate de exemplu de către părţi terţe, expeditori, trebuie respectate cerinţele speciale de ambalare şi etichetare. Pentru pregătirea articolului care urmează să fie expediat, este necesară consultarea unui expert în materiale periculoase. Vă rugăm să respectaţi, de asemenea, reglementările naţionale, care pot fi mai detaliate.
    Izolaţi sau acoperiţi contactele deschise şi împachetaţi acumulatorul în aşa fel încât să nu se poată mişca în ambalaj.
11. **Atunci când eliminați la deșeuri cartușul acumulatorului, scoateți-l din mașină și eliminați-l într-un loc sigur. Respectaţi normele naţionale privind eliminarea la deşeuri a acumulatorului.**
12. **Utilizați acumulatoarele numai cu produsele specificate de Makita.** Instalarea acumulatoarelor în produse neconforme poate cauza incendii, căldură excesivă, explozii sau scurgeri de electrolit.
13. **Dacă maşina nu este utilizată o perioadă lungă de timp, acumulatorul trebuie scos din acesta.**
14. **În timpul utilizării şi după aceea, cartuşul acumulatorului se poate încălzi, ceea ce poate cauza arsuri sau arsuri la temperaturi scăzute. Fiţi atenţi la manipularea cartuşelor de acumulator atunci când sunt fierbinţi.**
15. **Nu atingeți borna mașinii imediat după utilizare, întrucât se poate încălzi foarte tare şi poate provoca arsuri.**
16. **Nu lăsați să pătrundă aşchii, praf sau pământ în borne, în orificii şi în canelurile cartuşului acumulatorului.** Acest lucru poate provoca încălzirea, aprinderea, explozia şi defectarea maşinii sau a cartuşului acumulatorului, cauzând arsuri sau vătămări corporale.
17. **Nu utilizați cartușul acumulatorului în apropierea liniilor electrice de înaltă tensiune, cu excepția cazului în care mașina suportă utilizarea în apropierea liniilor electrice de înaltă tensiune.** Acest lucru poate duce la funcţionarea necorespunzătoare sau la defectarea maşinii sau a cartuşului acumulatorului.
18. **Țineți acumulatorul la distanță de copii.**

PĂSTRAŢI ACESTE INSTRUCŢIUNI.

ATENŢIE: **Folosiţi numai acumulatori Makita originali.** Acumulatorii Makita care nu sunt originali şi acumulatorii care au suferit modificări se pot aprinde, provocând incendii, leziuni corporale şi daune. De asemenea, anulează garanţia oferită de Makita pentru unealta şi încărcătorul Makita.

Sfaturi pentru obţinerea unei durate maxime de exploatare a acumulatorului

1. **Încărcaţi cartuşul acumulatorului înainte de a se descărca complet. Întrerupeţi întotdeauna funcţionarea maşinii şi încărcaţi cartuşul acumulatorului când observaţi o scădere a puterii maşinii.**
2. **Nu reîncărcaţi niciodată un acumulator complet încărcat. Supraîncărcarea va scurta durata de exploatare a acumulatorului.**
3. **Încărcaţi cartuşul acumulatorului la temperatura camerei, între 10 °C - 40 °C (50 °F - 104 °F). Lăsaţi un acumulator fierbinte să se răcească înainte de a-l încărca.**
4. **Atunci când nu utilizaţi cartuşul acumulatorului, scoateţi-l din maşină sau din încărcător.**
5. **Încărcaţi cartuşul acumulatorului în cazul în care nu a fost utilizat pe o perioadă mai lungă (mai mult de şase luni).**

ASAMBLARE

ATENŢIE: **Asigurați-vă întotdeauna că ați scos cartușele acumulatorului înainte de a efectua orice acțiune asupra mașinii.** Dacă nu scoateți cartușele acumulatorului, se pot produce vătămări corporale grave în urma pornirii accidentale.

Asamblarea țevilor suflantei

1. Slăbiți șurubul colierului.
► **Fig.2:** **1.** Șurubul colierului

2. Montați mânerul de comandă la țeava pivotantă și strângeți șurubul colierului.
► **Fig.3:** **1.** Mâner de comandă **2.** Țeavă pivotantă **3.** Șurubul colierului

NOTĂ: **Aveți grijă să nu răsuciți cablul mânerului de comandă când atașați mânerul de comandă la țeava pivotantă.**

3. Slăbiți șurubul de pe colierul furtunului și apoi atașați colierul furtunului la duza pentru capăt. Aliniați canelurile de pe duza pentru capăt cu proeminențele de pe țeava pivotantă, apoi atașați duza pentru capăt la țeava pivotantă și strângeți șurubul de pe colierul furtunului.
► **Fig.4:** **1.** Duză pentru capăt **2.** Colier furtun **3.** Țeavă pivotantă **4.** Canelură **5.** Proeminență **6.** Șurub

4. Slăbiți șurubul de pe colierul furtunului, apoi atașați pârghia duzei la colierul furtunului, după care atașați colierul furtunului la țeava flexibilă. Atașați țeava pivotantă la țeava flexibilă și apoi strângeți șurubul de pe colierul furtunului.
► **Fig.5:** **1.** Țeavă pivotantă **2.** Pârghia duzei **3.** Colier furtun **4.** Țeavă flexibilă **5.** Șurub

5. Slăbiți șurubul de pe colierul furtunului și apoi atașați colierul furtunului la țeava flexibilă. Atașați țeava flexibilă la cot și apoi strângeți șurubul de pe colierul furtunului.
► **Fig.6:** **1.** Țeavă flexibilă **2.** Colier furtun **3.** Cot

NOTĂ: **Asigurați-vă că șurubul de pe colierul furtunului nu este îndreptat spre exterior, așa cum se indică în figură.**
► **Fig.7:** **1.** Șurub

6. Prindeți cablul de control de suporturile pentru cablu.
► **Fig.8:** **1.** Suport pentru cablu **2.** Cablul de control

NOTĂ: **Asigurați-vă că ați fixat bine cablul de control pe suportul pentru cablu.**

Reglarea curelei și a centurii de umăr

1. Puneți mașina în spate, apoi blocați catarama centurii de talie și reglați lungimea centurii de talie.
► **Fig.9:** **1.** Cataramă

2. Reglați lungimea centurii de umăr.
► **Fig.10:** **1.** Centură de umăr

Reglarea poziției manetei de control

Slăbiți șurubul colierului. Deplasați mânerul de comandă de-a lungul țevii pivotante în poziția cea mai confortabilă, apoi strângeți șurubul colierului.
► **Fig.11:** **1.** Mâner de comandă **2.** Țeavă pivotantă **3.** Șurub de strângere

Atașarea capacului de difuzie

Puteți pulveriza atașând capacul de difuzie la duza pentru capăt, astfel cum se arată în figură.
► **Fig.12:** **1.** Capac de difuzie

Atașarea deflectorului

Accesoriu opțional

Puteți pulveriza în sus sau în jos atașând deflectorul la duza pentru capăt, astfel cum se arată în figură.
► **Fig.13:** **1.** Deflector

DESCRIEREA FUNCŢIILOR

⚠***ATENŢIE:*** **Asigurați-vă întotdeauna că mașina este oprită și că toate cartușele acumulatorului sunt scoase, înainte de a regla sau de a verifica funcționarea mașinii.**

Instalarea sau scoaterea cartuşului acumulatorului

⚠***ATENŢIE:*** **Întotdeauna opriţi maşina înainte de montarea sau demontarea cartuşului acumulatorului.**

⚠***ATENŢIE:*** **Ţineţi ferm maşina şi cartuşul acumulatorului la instalarea sau scoaterea cartuşului acumulatorului.** În caz contrar, acestea vă pot aluneca din mâini, ceea ce poate conduce la defectarea maşinii şi a cartuşului acumulatorului, precum şi la vătămări corporale.

⚠***ATENŢIE:*** **Asiguraţi-vă că blocaţi capacul acumulatorului înainte de utilizare.** În caz contrar, noroiul, murdăria sau apa pot cauza defectarea produsului sau a cartuşului de acumulator.

⚠***ATENŢIE:*** **Introduceţi întotdeauna complet cartuşul acumulatorului, până când indicatorul roşu nu mai este vizibil.** În caz contrar, acesta poate cădea accidental din maşină, provocând rănirea dumneavoastră sau a persoanelor din jur.

⚠***ATENŢIE:*** **Nu forţaţi cartuşul acumulatorului la montare.** Dacă acesta nu glisează uşor, înseamnă că a fost introdus incorect.

⚠***ATENŢIE:*** **Țineți ferm capacul acumulatorului la instalarea sau la scoaterea cartușului acumulatorului.**

Pentru montarea cartuşului de acumulator:

1. Trageți în sus de pârghia de blocare și apoi deschideți capacul acumulatorului.

► **Fig.14:** **1.** Pârghie de blocare **2.** Capacul acumulatorului

2. Aliniaţi limba de pe cartuşul acumulatorului cu orificiul maşinii, apoi glisaţi cartuşul până când se fixează în poziţie cu un clic.

► **Fig.15:** **1.** Cartuşul acumulatorului

3. Închideţi capacul de acumulator şi apăsaţi pe el până când se cuplează cu pârghia de blocare.

Pentru demontarea cartuşului de acumulator:

1. Trageţi în sus de pârghia de blocare şi deschideţi capacul acumulatorului.

2. Trageţi cartuşul acumulatorului din maşină în timp ce glisaţi butonul de pe partea frontală a cartuşului.

► **Fig.16:** **1.** Cartuşul acumulatorului

3. Închideţi capacul de acumulator.

Buton de verificare a acumulatorului

Puteți efectua verificarea capacității rămase a acumulatorului apăsând pe butonul de verificare a acumulatorului.

► **Fig.17:** **1.** Indicator acumulator **2.** Buton de verificare a acumulatorului

Stare indicator acumulator			Capacitatea rămasă a acumulatorului
Pornit	Oprit	Iluminare intermitentă	
			între 50% şi 100%
			între 20% şi 50%
			între 0% şi 20%

NOTĂ: Lampa indicatoare pentru capacitatea rămasă a acumulatorului este doar pentru referință. Capacitatea efectivă a acumulatorului poate varia în funcție de condițiile de utilizare sau de temperatura ambientală.

NOTĂ: În timp ce mașina este în funcțiune, lampa indicatoare nu se aprinde chiar dacă apăsați butonul de verificare.

NOTĂ: Lampa se stinge automat după câteva secunde.

NOTĂ: Dacă sunt instalate două cartușe de acumulatori, mai întâi este utilizat acumulatorul instalat în partea dreaptă.

NOTĂ: Dacă sunt instalate două cartușe de acumulatori, mașina schimbă automat acumulatorul atunci când acumulatorul utilizat se descarcă.

Indicarea capacităţii rămase a acumulatorului

Apăsaţi butonul de verificare de pe cartuşul acumulatorului, astfel încât să se indice capacităţile rămase ale acumulatorului. Lămpile indicatorului vor lumina timp de câteva secunde.

► **Fig.18:** **1.** Lămpi indicatoare **2.** Buton de verificare

Lămpi indicatoare			Capacitate rămasă
Iluminat	Oprit	Iluminare intermitentă	
			între 75% şi 100%
			între 50% şi 75%
			între 25% şi 50%
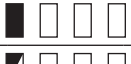			între 0% şi 25%
			Încărcaţi acumulatorul.
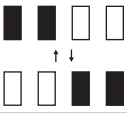			Este posibil ca acumulatorul să fie defect.

NOTĂ: În funcţie de condiţiile de utilizare şi temperatura ambientală, indicaţia poate fi uşor diferită de capacitatea reală.

NOTĂ: Prima lampă indicatoare (extremitatea stângă) va lumina intermitent când sistemul de protecţie a acumulatorului funcţionează.

Sistem de protecţie maşină/ acumulator

Maşina este prevăzută cu un sistem de protecţie a maşinii/acumulatorului. Acest sistem întrerupe automat alimentarea motorului pentru a extinde durata de funcționare a mașinii și a acumulatorului. Maşina se va opri automat în timpul funcționării dacă maşina sau acumulatorul se află într-una dintre situațiile următoare:

Protecţie la suprasarcină

Atunci când maşina sau acumulatorul este utilizat(ă) într-un mod care cauzează un consum de curent neobișnuit de ridicat, maşina se va opri automat și lampa de alimentare principală va emite o lumină verde intermitentă. În această situație, opriți maşina și întrerupeți aplicația care a dus la suprasolicitarea mașinii. Apoi, reporniți maşina.

Protecţie la supraîncălzire

Dacă maşina se supraîncălzește, maşina se oprește automat și indicatorul sursei de alimentare principale emite o lumină roșie. În acest caz, lăsați maşina și acumulatorul să se răcească înainte de a reporni maşina.

NOTĂ: Lampa de alimentare principală emite o lumină roșie intermitentă atunci când acumulatorul se supraîncălzește.

Protecţie la supradescărcare

În cazul în care capacitatea acumulatorului nu este suficientă, maşina se oprește automat și lampa de alimentare principală emite o lumină roșie intermitentă. În acest caz, scoateți acumulatorul din maşină și încărcați acumulatorul sau schimbați acumulatorul cu unul complet încărcat.

Măsuri de protecție împotriva altor cauze

Sistemul de protecție este, de asemenea, conceput pentru alte cauze care ar putea deteriora maşina și îi permite acesteia să se oprească automat. Parcurgeți toți pașii următori pentru a elimina cauzele, atunci când maşina a fost oprită temporar sau a fost scoasă din funcțiune.

1. Opriți maşina, apoi porniți-o din nou pentru a relua.
2. Încărcați acumulatorul (acumulatorii) sau înlocuiți-l (înlocuiți-i) cu un acumulator (acumulatori) încărcat (încărcați).
3. Lăsați maşina și acumulatorul (acumulatorii) să se răcească.

Dacă nu se poate observa nicio îmbunătățire prin resetarea sistemului de protecție, contactați centrul local de service Makita.

NOTĂ: **Dacă maşina se oprește dintr-o cauză diferită de cele prezentate mai sus, consultați secțiunea referitoare la depanare.**

Întrerupător de alimentare principal

AVERTIZARE: **Opriţi întotdeauna întrerupătorul de alimentare principal atunci când nu utilizaţi unealta.**

Pentru a porni maşina, apăsați întrerupătorul de alimentare principal. Lămpile luminează în verde. Pentru a opri maşina, țineți apăsat întrerupătorul de alimentare principal până când se sting lămpile.

► **Fig.19:** **1.** Indicator de viteză **2.** Întrerupător de alimentare principal

Viteza poate fi schimbată în trei niveluri. Pentru a schimba modul de viteză, apăsați întrerupătorul de alimentare principal. Când schimbați modul de viteză, indicatoarele de viteză corespunzătoare se aprind.

NOTĂ: Această maşină este dotată cu funcția de oprire automată. Pentru a evita pornirea neintenționată, întrerupătorul de alimentare principal se va închide automat atunci când maşina nu este operată pentru o anumită perioadă de timp după pornirea întrerupătorului de alimentare principal.

NOTĂ: Dacă lampa de alimentare principală emite o lumină roșie sau emite o lumină roșie sau verde intermitentă, consultați instrucțiunile sistemului de protecție a mașinii/acumulatorului.

Acţionarea întrerupătorului

AVERTIZARE: **Înainte de a monta cartuşul acumulatorului în maşină, verificaţi întotdeauna dacă butonul declanşator funcţionează corect şi revine în poziţia "OFF" (oprit) când este eliberat.**

Pentru a porni maşina, trageți butonul declanșator în același timp cu pârghia de activare. Viteza poate fi mărită prin creșterea forței de apăsare pe butonul declanșator. Eliberați butonul declanșator pentru a opri maşina.

► **Fig.20:** **1.** Buton declanşator **2.** Pârghie de activare

Deschiderea și închiderea pârghiilor

Maşina este echipată cu trei pârghii.

Pârghia duzei

Pârghia duzei este utilizată pentru pulverizarea de lichide. În mod normal, închideți pârghia duzei și deschideți-o numai când pulverizați lichide.

► **Fig.21:** **1.** Închisă **2.** Deschisă

Pârghia de scurgere

Pârghia de scurgere este utilizată pentru scurgerea lichidului din rezervor. Când utilizați maşina, închideți întotdeauna pârghia.

► **Fig.22:** **1.** Închisă **2.** Deschisă

Pârghia rezervorului

Pârghia rezervorului este utilizată când înlocuiți filtrul. Când utilizați maşina, deschideți întotdeauna pârghia.

► **Fig.23:** **1.** Închisă **2.** Deschisă

Buton rotativ de reglare a cantității de alimentare

Puteți regla cantitatea de lichid cu care este alimentată duza pentru capăt. Pentru a alimenta cu cantitatea maximă de lichid, rotiți butonul rotativ în așa fel încât cifra „4” să fie aliniată cu marcajul triunghiular. Pentru a alimenta cu cantitatea minimă de lichid, rotiți butonul rotativ în așa fel încât cifra „1” să fie aliniată cu marcajul triunghiular.

► **Fig.24:** **1.** Buton rotativ de reglare a cantității de alimentare **2.** Marcaj triunghiular

Funcţie electronică

Maşina este echipată cu o funcţie electronică pentru o utilizare facilă.

- Control constant al vitezei
  Funcția de control al vitezei furnizează viteza de rotație constantă indiferent de condițiile de sarcină.
- Funcția supapei de alimentare
  Această mașină este echipată cu o supapă de alimentare. Supapa de alimentare se deschide automat pentru a realiza alimentarea cu lichidul din rezervor atunci când se trage butonul declanșator și se închide automat când butonul declanșator este eliberat.

Funcţie de prevenire a repornirii accidentale

Atunci când porniți mașina, trăgând în același timp pârghia de activare și butonul declanșator, mașina nu pornește și lampa de alimentare principală emite o lumină verde intermitentă. Pentru a porni mașina, mai întâi eliberați butonul declanșator și apoi porniți mașina.

OPERAREA

⚠*ATENŢIE:* Atunci când purtați mașina în spate, puneți centurile de umăr pe ambii umeri. În caz contrar, mașina ar putea cădea atunci când o purtați în spate sau când o utilizați, provocând vătămări.

⚠*ATENŢIE:* Atunci când purtați mașina, asigurați-vă că o puneți pe spate. În caz contrar, mașina ar putea cădea pe durata utilizării, existând riscul producerii de accidente.

⚠*ATENŢIE:* Nu așezați mașina pe jos atunci când este în funcțiune. Praful sau murdăria poate pătrunde prin orificiul de aspirație și poate duce la funcționarea necorespunzătoare sau la vătămări corporale.

Înainte de a utiliza mașina, reglați lungimea centurii de umăr și a centurii de talie.

1. Așezați mașina pe o suprafață plană și stabilă.

2. Asigurați-vă că pârghiile sunt în pozițiile următoare.

- Pârghia de scurgere este în poziția închisă.

► **Fig.25:** **1.** Pârghia de scurgere

- Pârghia rezervorului este în poziția deschisă.

► **Fig.26:** **1.** Pârghia rezervorului

- Pârghia duzei este în poziția închisă.

► **Fig.27:** **1.** Pârghia duzei

3. Deschideți capacul rezervorului și apoi instalați sita.

► **Fig.28:** **1.** Capac rezervor **2.** Sită

4. Turnați lichidul în rezervor și apoi strângeți capacul rezervorului.

► **Fig.29**

5. Puneți-vă mașina în spate, apoi blocați catarama centurii de talie.

6. Rotiți pârghia duzei în așa fel încât pârghia duzei să fie în poziția deschisă.

► **Fig.30:** **1.** Pârghia duzei

7. Porniți mașina, apoi țineți ferm mânerul de comandă și efectuați operația de pulverizare de lichide.

După utilizare, rotiți pârghia duzei în așa fel încât pârghia duzei să fie în poziția închisă.

Când așezați jos mașina, deblocați catarama centurii de talie și apoi așezați mașina jos încet.

► **Fig.31:** **1.** Cataramă

NOTĂ: Puteți agita lichidul din rezervor rotind sita astfel cum se arată în figură.

► **Fig.32:** **1.** Sită

ÎNTREŢINERE

⚠*ATENŢIE:* Aveți întotdeauna grijă să scoateți cartușele acumulatorului din mașină înainte de depozitarea ori transportarea acesteia, sau înainte de a încerca să efectuați o inspecție sau o activitate de întreținere.

Pentru a menţine SIGURANŢA şi FIABILITATEA produsului, reparaţiile şi orice alte lucrări de întreţinere sau reglare trebuie executate de centre de service Makita autorizate sau proprii, folosind întotdeauna piese de schimb Makita.

Scurgerea lichidului

Când scurgeți lichidul din rezervor, scoateți furtunul din unitatea principală și apoi scurgeți lichidul din rezervor în recipient deschizând pârghia de scurgere. După scurgerea lichidului, asigurați-vă că închideți pârghia de scurgere și apoi atașați furtunul la unitatea principală.

► **Fig.33:** **1.** Pârghia de scurgere **2.** Furtun

NOTĂ: Pentru a goli complet rezervorul, înclinați puțin unitatea principală către orificiul de evacuare al furtunului.

Curățarea mașinii

***NOTĂ:* Nu utilizaţi niciodată gazolină, benzină, diluant, alcool sau alte substanţe asemănătoare. În caz contrar, pot rezulta decolorări, deformări sau fisuri.**

Curățați mașina ștergând praful cu o lavetă uscată sau cu o lavetă umezită cu apă cu săpun și stoarsă.

Îndepărtați praful sau murdăria din orificiul de aspirație.
► **Fig.34: 1.** Orificiu de aspirație

Curățarea filtrului

Curățați filtrul periodic. Pentru a curăța filtrul, urmați pașii de mai jos.

1. Scoateți cartușele acumulatorului și apoi închideți pârghia rezervorului.

2. Scoateți capacul filtrului rotindu-l spre stânga și apoi scoateți filtrul.
► **Fig.35: 1.** Capacul filtrului **2.** Filtru

3. Curățați filtrul sub jet de apă.

4. Atașați filtrul la unitatea principală și apoi strângeți capacul filtrului.

5. Deschideți pârghia rezervorului.

Depozitare

Înainte de depozitarea mașinii, efectuați întreținerea completă. Depozitați mașina într-un loc inaccesibil copiilor și care să nu fie expus la umiditate, ploaie sau la lumina directă a soarelui.
Puteți conecta banda țevii la mașină, așa cum se arată în figură, pentru a ridica țeava.
► **Fig.36: 1.** Bandă

Schimbarea duzei

Puteți schimba duza standard cu duza ULV (volum ultrascăzut). Duza ULV poate efectua o pulverizare mai fină de lichide decât duza standard. Pentru a schimba duza, urmați pașii de mai jos.

1. Slăbiți șurubul și scoateți-l, apoi scoateți partea frontală a duzei pentru capăt.
► **Fig.37: 1.** Șurub **2.** Duză pentru capăt

2. Scoateți duza standard rotind-o spre stânga utilizând cheia.
► **Fig.38: 1.** Cheie **2.** Duză standard

3. Scoateți garnitura inelară din duza standard și apoi atașați-o la duza ULV.
► **Fig.39: 1.** Garnitură inelară **2.** Duză standard **3.** Duză ULV

4. Atașați duza ULV rotind-o spre dreapta utilizând cheia.
► **Fig.40: 1.** Cheie **2.** Duză ULV

***NOTĂ:* Nu strângeți excesiv duza. Cuplul de strângere recomandat este de aproximativ 1,0 N•m.** Strângerea excesivă a duzei poate deteriora piesa de montare pentru duză.

5. Atașați duza pentru capăt, apoi strângeți șurubul.
► **Fig.41: 1.** Șurub **2.** Duză pentru capăt

DEPANARE

Înainte de a solicita reparaţii, efectuaţi mai întâi propria inspecţie. Dacă detectaţi o problemă care nu este explicată în manual, nu încercaţi să demontaţi maşina. În schimb, adresaţi-vă centrelor de service autorizate Makita, utilizând întotdeauna piese de schimb Makita pentru reparaţii.

Stare de anormalitate	Cauză probabilă (defecţiune)	Remediu
Motorul nu operează.	Acumulatorul nu este montat.	Montați acumulatorul.
	Problemă cu acumulatorul (tensiune scăzută)	Reîncărcaţi acumulatorul. Dacă reîncărcarea nu este eficientă, înlocuiţi acumulatorul.
	Sistemul de acţionare nu funcţionează corect.	Solicitaţi centrului de service autorizat local efectuarea reparaţiilor.
Motorul se opreşte din funcţionare după puţin timp.	Nivelul de încărcare al acumulatorului este redus.	Reîncărcaţi acumulatorul. Dacă reîncărcarea nu este eficientă, înlocuiţi acumulatorul.
	Supraîncălzire.	Opriţi utilizarea maşinii şi lăsaţi-o să se răcească.
Nu se pulverizează lichid.	Rezervorul este gol.	Umpleți rezervorul cu lichid.
	Pârghia duzei sau pârghia rezervorului este închisă.	Deschideți pârghia duzei și pârghia rezervorului.
	Duza este înfundată.	Scoateți duza standard sau duza ULV și apoi curățați duza sub jet de apă pentru a îndepărta depunerile de material.
	Filtrul este înfundat.	Scoateți filtrul și apoi curățați filtrul sub jet de apă pentru a îndepărta depunerile de material.
Maşina nu atinge viteza maximă.	Acumulatorul este instalat necorespunzător.	Montaţi acumulatorul în modul descris în acest manual.
	Puterea acumulatorului se reduce.	Reîncărcaţi acumulatorul. Dacă reîncărcarea nu este eficientă, înlocuiţi acumulatorul.
	Sistemul de acţionare nu funcţionează corect.	Solicitaţi centrului de service autorizat local efectuarea reparaţiilor.
Vibraţii anormale: ⇨ opriţi imediat maşina!	Sistemul de acţionare nu funcţionează corect.	Solicitaţi centrului de service autorizat local efectuarea reparaţiilor.
Motorul nu se poate opri: ⇨ Scoateţi imediat acumulatorul!	Defecţiune electrică sau electronică.	Scoateţi acumulatorul şi solicitaţi reparaţii din partea centrului de service autorizat local.

ACCESORII OPŢIONALE

⚠***ATENŢIE:*** **Folosiţi accesoriile sau piesele auxiliare recomandate pentru produsul dumneavoastră Makita în acest manual.** Utilizarea altor accesorii sau piese auxiliare poate prezenta risc de accidentări. Utilizaţi accesoriile sau piesele auxiliare numai în scopul destinat.

Dacă aveţi nevoie de asistenţă sau de mai multe detalii referitoare la aceste accesorii, adresaţi-vă centrului local de service Makita.

- Deflector
- Acumulator şi încărcător original Makita

NOTĂ: Unele articole din listă pot fi incluse ca accesorii standard în ambalajul produsului. Acestea pot diferi în funcţie de ţară.

ТЕХНІЧНІ ХАРАКТЕРИСТИКИ

Модель:		**PM001G**
Функціональні можливості	Об'єм повітря	7,4–14,3 м^3/хв *1
	Швидкість повітря (середня)	28,0–53,0 м/с
	Швидкість повітря (макс.)	34,0–64,0 м/с
Об'єм бака		15 л
Об'єм загального залишку		50 мл або менше
Розміри (Д × Ш × В) (з кінцевою насадкою)		320 мм × 600 мм × 690 мм
Номінальна напруга		від 36 до 40 В пост. струму макс
Маса нетто	*2	11,9 кг
	*3	13,2 – 15,7 кг
Ступінь захисту		IPX4

- Оскільки наша програма наукових досліджень і розробок триває безперервно, наведені тут технічні характеристики можуть бути змінені без попередження.
- У різних країнах технічні характеристики можуть бути різними.

*1: Максимальна витрата повітря становить 858 м^3/год.
*2: Маса з порожнім баком, без акумуляторів, з трубами, насадкою та ременями.
*3: Найлегші та найважчі комплекти, відповідно до процедури EPTA 01/2014. Вага може відрізнятися залежно від допоміжного обладнання; касети (касета) з акумулятором також є додатковим обладнанням.

Застосовна касета з акумулятором і зарядний пристрій

Касета з акумулятором	BL4050F / BL4080F
Зарядний пристрій	DC40RA / DC40RB / DC40RC

- Деякі касети з акумулятором і зарядні пристрої, які вказано вище, можуть бути недоступними залежно від вашого регіону або місця перебування.

⚠***ПОПЕРЕДЖЕННЯ:*** **Використовуйте лише касети з акумулятором і зарядні пристрої, зазначені вище.** Використання будь-яких інших касет з акумулятором і зарядних пристроїв може призвести до травмування й/або пожежі.

⚠***ПОПЕРЕДЖЕННЯ:*** **Не використовуйте із цим обладнанням проводове джерело електроживлення, наприклад портативний блок живлення.**

Технічні характеристики розпилення

Діапазон горизонтального розпилення

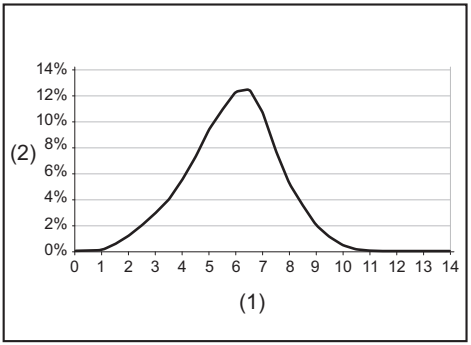

(1) Відстань від місця подачі потоку (м) **(2)** Відсоток робочого середовища, що осідає на землю

Розмір крапель

Розмір крапель зі стандартною насадкою

Налаштування ручки регулювання	Dv 0.1	Dv 0.5	Dv 0.9
1	22 мкм	57 мкм	112 мкм
2	37 мкм	102 мкм	251 мкм
3	40 мкм	111 мкм	267 мкм
4	42 мкм	115 мкм	280 мкм

Розмір крапель із насадкою ULV

Налаштування ручки регулювання	Dv 0.1	Dv 0.5	Dv 0.9
1–4	14 мкм	41 мкм	85 мкм

Норма витрати для робочих положень

► **Рис.1**

Норма витрати зі стандартною насадкою

Налаштування ручки регулювання	Кут розташування насадки		
	–30°	0°	30°
1	0,23 л/хв	0,19 л/хв	0,12 л/хв
2	1,13 л/хв	0,71 л/хв	0,34 л/хв
3	1,37 л/хв	0,95 л/хв	0,49 л/хв
4	1,55 л/хв	1,21 л/хв	0,51 л/хв

Норма витрати з насадкою ULV

Налаштування ручки регулювання	Кут розташування насадки		
	–30°	0°	30°
1–4	0,05 л/хв	0,04 л/хв	0,03 л/хв

ПРИМІТКА: Значення, наведені в цьому розділі технічних характеристик розпилення, можуть відрізнятися залежно від робочих умов або температури навколишнього середовища.

Символи

Далі наведено символи, які можуть застосовуватися для позначення обладнання. Перед користуванням переконайтеся, що ви розумієте їхнє значення.

	Будьте особливо уважні та обережні!
	Читайте посібник з експлуатації.
	Використовуйте засоби захисту органів зору та слуху.
	Використовуйте засоби захисту органів дихання.
	Не піддавайте впливу вологи.
	Надягайте міцне взуття із підошвами, що не ковзають. Ми рекомендуємо захисне взуття зі сталевим носком.
	Надягайте захисні рукавиці.
	Надягайте захисний одяг.
	Стежте за тим, щоб під час розпилювання поблизу не було сторонніх осіб.
	Не наближайте руки до деталей, що обертаються.
	Довге волосся може заплутатись, що може призвести до нещасного випадку.
	Стежте за тим, щоб поблизу не було сторонніх осіб.
	Вага, коли бак порожній.
	Вага, коли бак повний.
	Тільки для країн ЄС Через наявність в обладнанні небезпечних компонентів відходи електричного та електронного обладнання, акумулятори та батареї можуть негативно впливати на навколишнє середовище та здоров'я людини. Не викидайте електричні та електронні прилади або батареї разом з побутовими відходами! Відповідно до директиви ЄС стосовно відходів електричного та електронного обладнання, акумуляторів, батарей та відходів акумуляторів і батарей, а також відповідно до її адаптації до національного законодавства, відходи електричного обладнання, батареї та акумулятори слід зберігати окремо й доставляти на пункт роздільного збору комунальних відходів, який працює з дотриманням правил охорони навколишнього середовища. Це позначено символом у вигляді перекресленого сміттєвого контейнера з колесами, нанесеним на обладнання.

	Гарантований рівень звукової потужності відповідно до Директиви ЄС щодо шумів поза приміщеннями.
	Рівень звукової потужності відповідно до Регламенту Австралії (Новий Південний Уельс) з контролю за шумом

Призначення

Це обладнання призначене для обприскування.

Шум

Рівень шуму за шкалою A в типовому виконанні, визначений відповідно до стандарту ISO22868:
Рівень звукового тиску (L_{pA}): 84,5 дБ (A)
Рівень звукової потужності (L_{WA}): 103,3 дБ (A)
Похибка (K): 2,3 дБ (A)

ПРИМІТКА: Заявлене значення шуму було виміряно відповідно до стандартних методів тестування й може використовуватися для порівняння одного інструмента з іншим.

ПРИМІТКА: Заявлене значення шуму може також використовуватися для попереднього оцінювання впливу.

⚠*ПОПЕРЕДЖЕННЯ:* Користуйтеся засобами захисту органів слуху.

⚠*ПОПЕРЕДЖЕННЯ:* Залежно від умов використання рівень шуму під час фактичної роботи електроінструмента може відрізнятися від заявленого значення вібрації; особливо сильно на це впливає тип деталі, що оброблюється.

⚠*ПОПЕРЕДЖЕННЯ:* Забезпечте належні запобіжні заходи для захисту оператора, що відповідатимуть умовам використання інструмента (слід брати до уваги всі складові робочого циклу, як-от час, коли інструмент вимкнено та коли він починає працювати на холостому ході під час запуску).

Вібрація

Загальна величина вібрації (векторна сума трьох напрямків) визначена згідно з ISO22867:
Режим роботи: робота на холостому ходу
Вібрація (a_h): 2,5 м/с^2 або менше
Похибка (K): 1,5 м/с^2

ПРИМІТКА: Заявлене загальне значення вібрації було виміряно відповідно до стандартних методів тестування й може використовуватися для порівняння одного інструмента з іншим.

ПРИМІТКА: Заявлене загальне значення вібрації може також використовуватися для попереднього оцінювання впливу.

⚠*ПОПЕРЕДЖЕННЯ:* Залежно від умов використання вібрація під час фактичної роботи електроінструмента може відрізнятися від заявленого значення вібрації; особливо сильно на це впливає тип деталі, що оброблюється.

⚠*ПОПЕРЕДЖЕННЯ:* Забезпечте належні запобіжні заходи для захисту оператора, що відповідатимуть умовам використання інструмента (слід брати до уваги всі складові робочого циклу, як-от час, коли інструмент вимкнено та коли він починає працювати на холостому ході під час запуску).

Декларації відповідності

Тільки для країн Європи

Декларації відповідності наведено в Додатку A цієї інструкції з експлуатації.

ПОПЕРЕДЖЕННЯ ПРО ДОТРИМАННЯ ТЕХНІКИ БЕЗПЕКИ

Загальні застереження щодо техніки безпеки при роботі з електроінструментами

⚠*ПОПЕРЕДЖЕННЯ* Уважно ознайомтеся з усіма попередженнями, інструкціями, рисунками й технічними характеристиками, які стосуються цього електроінструмента. Невиконання наведених далі інструкцій може призвести до ураження електричним струмом, пожежі й (або) тяжких травм.

Збережіть усі інструкції з техніки безпеки та експлуатації на майбутнє.

Термін «електроінструмент», зазначений у інструкції з техніки безпеки, стосується електроінструмента, який функціонує від електромережі (електроінструмент з кабелем живлення), або електроінструмента з живленням від батареї (безпровідний електроінструмент).

Інструкції з техніки безпеки під час експлуатації акумуляторного ранцевого обприскувача

⚠*ПОПЕРЕДЖЕННЯ:* Прочитайте усі застереження стосовно техніки безпеки та всі інструкції. Недотримання попереджень та інструкцій може призвести до ураження електричним струмом, до виникнення пожежі та/або до отримання серйозних травм.

Збережіть усі інструкції з техніки безпеки та експлуатації на майбутнє.

Загальні інструкції

1. **Щоб забезпечити належну й безпечну роботу обладнання, користувач повинен прочитати й зрозуміти, як ним користуватися, і дотримуватися вказівок, наведених у цій інструкції з експлуатації. Недостатньо інформовані користувачі піддають себе та інших небезпеці через неправильне поводження з інструментом.**
2. **Радимо позичати обприскувач тільки особам, що мають достатній досвід роботи з таким обладнанням.**
3. **Дітям і підліткам віком до 18 років забороняється користуватися цим обладнанням. Особи у віці від 16 років можуть користуватися цим обладнанням із навчальною метою лише під наглядом кваліфікованого інструктора.**
4. **Використовуйте лише засоби захисту рослин, явним чином схвалені виробником для використання з обприскувачами, які відповідають усім застосовним нормам безпеки, стандартам і постановам.**
5. **Усіх, хто буде використовувати й обслуговувати це обладнання, потрібно навчити та ознайомити з належними процедурами поводження із застосовними хімічними виробами, а також із правилами утилізації рідких хімічних речовин.**
6. **Щоб зменшити ризик отримання травм під час використання хімічних виробів, під час наповнення, використання та чищення обприскувача носіть відповідний захисний одяг. Завжди дотримуйтесь усіх інструкцій виробника хімічної речовини щодо належного захисту очей, шкіри та дихальних шляхів.**
7. **Під час використання токсичних хімічних речовин оператору та будь-яким стороннім особам може знадобитися носити належним чином підігнаний респіратор, призначений для використовуваної хімічної речовини. Уважно продивиться етикетку хімічного виробу. Вдихання токсичних хімічних речовин може спричинити серйозні або смертельні травми.**

Цільове призначення обладнання

1. **Це обладнання призначене лише для розпилення рідких хімічних речовин та інших рідин із метою боротьби зі шкідниками та бур'янами у фруктових садах, на квіткових клумбах і городах, на деревах, кущах та інших рослинах, як-от кава, тютюн і бавовна. Його також можна використовувати для захисту молодих дерев від короїду та інших шкідників і хвороб рослин. Ніколи не використовуйте його в інших цілях.**

Інструктаж

1. **Уважно прочитайте інструкції з експлуатації. Ознайомтеся з усіма засобами керування, а також із правилами належної експлуатації обладнання.**
2. **Не дозволяйте користуватися цим обладнанням дітям, особам з обмеженими фізичними, сенсорними або розумовими можливостями, особам із недостатнім досвідом чи знаннями або людям, які не ознайомилися з інструкцією з використання обладнання. Місцеві норми можуть обмежувати віковий поріг оператора.**
3. **Ніколи не працюйте з обладнанням, коли поблизу є інші люди, особливо діти, або домашні тварини.**
4. **Пам'ятайте про те, що оператор або користувач несуть відповідальність за нещасні випадки й створення ситуацій, небезпечних для людей та їхнього майна.**

Підготовка

1. **На час роботи з обладнанням завжди взувайте міцне взуття та надягайте довгі штани.**
2. **Не носіть просторий одяг або прикраси, які може бути затягнуто в отвір для припливу повітря. Не допускайте потрапляння довгого волосся в отвори для припливу повітря.**
3. **Для запобігання виникненню подразнення через пил рекомендується надягати лицьову маску.**
4. **Під час роботи з обладнанням завжди надягайте захисне взуття з підошвами, які не ковзають.** Неслизькі, закриті та безпечні черевики або туфлі зменшують ризик отримання травми.
5. **Для роботи із цим обладнанням завжди надягайте гумові / хімічно стійкі рукавички та черевики.**

Поводження з хімічними речовинами

1. **Деякі хімічні речовини можуть містити токсичні та/або їдкі речовини. Такі хімічні речовини можуть бути небезпечними та спричиняти серйозні або смертельні травми в людей і тварин та/або завдавати серйозної шкоди рослинам і навколишньому середовищу. Уникайте прямого контакту з хімічними речовинами. Дотримуйтесь інструкцій виробника хімічної речовини щодо контакту з його продукцією.**
2. **Кожного разу перед змішуванням або використанням хімічної речовини, а також перед відправленням її на зберігання або утилізацію читайте інформацію на етикетці виробника та інструкцію з експлуатації. Необережне або неправильне використання може призвести до серйозних або смертельних травм.**
3. **Перед використанням уважно прочитайте етикетки на контейнерах із хімічними речовинами. Хімічні речовини класифікуються за категоріями токсичності. Кожна категорія матиме унікальні особливості поводження. Ознайомтеся з особливостями поводження тієї категорії хімічної речовини, яку ви використовуєте. Хімічні речовини дозволено використовувати лише особам, які пройшли навчання щодо поводження з ними та відповідних заходів із надання першої допомоги.**

4. **Якщо використовувати хімічні речовини неналежним чином, вони можуть завдати шкоди людям, тваринам і навколишньому середовищу. Не рекомендовано використовувати із цим обладнанням деякі їдкі, агресивні або отруйні хімічні речовини.**
5. **Змішуйте тільки сумісні пестициди. Неправильно підібрані суміші можуть утворювати токсичні випари. Під час підготування та розпилення хімічних речовин дотримуйтеся місцевих правил і норм із захисту навколишнього середовища. Не виконуйте обприскування у вітряну погоду. Задля захисту навколишнього середовища використовуйте лише рекомендовані дози.**
6. **Не відкривайте рот, наприклад, щоб щось з'їсти, випити або покурити, під час роботи з хімічними речовинами або під час розпилення. Ніколи не продувайте ротом насадки, трубки, труби чи будь-який інший компонент. Завжди працюйте з хімічними речовинами в добре провітрюваному приміщенні, надівши відповідний захисний одяг і засоби безпеки.**
7. **Не зберігайте й не транспортуйте хімічні речовини разом із продуктами харчування, напоями чи ліками та ніколи не використовуйте контейнер із під хімічних речовин повторно для будь-яких інших цілей. Не переливайте рідкі хімічні речовини в інші контейнери, особливо в контейнери для їжі та напоїв.**
8. **Тримайте етикетку хімічної речовини поблизу, щоб її можна було прочитати або показати людям, з якими ви консультуєтесь. Негайно прибирайте всі розливи хімічних речовин. У разі випадкового контакту або проковтування хімічних речовин чи забруднення одягу припиніть роботу та негайно зверніться до інструкцій виробника хімічних речовин. Якщо ви не знаєте, що робити, негайно зверніться за порадою до лікаря або в токсикологічний центр.**
9. **Усі залишки утилізуйте, дотримуючись законів і нормативно-правових актів вашого регіону проживання.**
10. **Зберігайте хімічні речовини в недоступному для дітей, сторонніх людей і тварин місцях. Коли хімічні речовини не використовуються, зберігайте їх у безпечному місці, яке замикається. Дотримуйтеся рекомендацій виробника щодо правильного зберігання.**

Приготування хімікатів

1. **Готуйте хімічні розчини відповідно до інструкцій виробника хімічних речовин.**
2. **Готуйте лише стільки розчину, скільки потрібно для запланованої роботи, щоб не було залишків.**
3. **Змішуйте хімічні речовини, дотримуючись інструкцій. Недотримання правил приготування може призвести до утворення токсичних випарів або вибухонебезпечної суміші.**
4. **Ніколи не розпилюйте нерозбавлені хімічні речовини.**
5. **Готуйте розчин і заливайте його в ємність лише на відкритому повітрі в добре провітрюваному місці.**

Зберігання хімічних речовин

1. **Не зберігайте розчин для розпилення в контейнері довше ніж один день.**
2. **Завжди зберігайте та транспортуйте розчин для розпилення лише в контейнерах схваленого зразка.**
3. **Ніколи не зберігайте й не транспортуйте розчин для розпилення в контейнерах, призначених для харчових продуктів, напоїв або корму для тварин.**
4. **Не зберігайте й не транспортуйте розчин для розпилення разом із харчовими продуктами, напоями або кормом для тварин.**
5. **Зберігайте розчин для розпилення в недоступному для дітей, сторонніх людей і тварин місцях.**
6. **Зберігайте розчин для розпилення в закритому місці, захищеному від несанкціонованого використання.**

Утилізація хімічних речовин

1. **Ніколи не виливайте залишки хімічних речовин або забруднені розчини для промивання у водовідводи, стоки, каналізацію, вуличні жолоби, люки тощо.**
2. **Утилізуючи забруднену промивну рідину, дотримуйтеся всіх чинних законів, норм і постанов.**
3. **Суворо дотримуйтесь інструкцій із запобіжних заходів виробника хімічної рідини.**

Наповнення бака

1. **Переконайтеся, що зливний важіль і важіль насадки перебувають у закритому положенні.**
2. **Перед використанням обприскувача з хімічними речовинами наповніть бак свіжою водою, щоб переконатися, що його зібрано правильно, і попрактикуйтеся в розпилюванні. При цьому одразу виконайте перевірку на наявність витоків. Ретельно перевіривши роботу обприскувача, дотримуйтеся звичайних робочих процедур.**
3. **Заповнюйте бак у добре провітрюваних приміщеннях або на відкритому повітрі.**
4. **Не використовуйте в обприскувачі легкозаймисті речовини, оскільки це може спричинити вибух і призвести до тяжких або смертельних травм.**
5. **Не використовуйте в обприскувачі їдкі або агресивні матеріали, оскільки це може призвести до пошкодження обладнання.**
6. **Щоб зменшити ризик отримання опіків і пошкодження обладнання, не використовуйте рідину, температура якої перевищує 50 °C (122 °F).**
7. **Щоб наповнити бак, поставте обприскувач на рівну поверхню. Щоб зменшити ризик забруднення навколишнього середовища, будьте обережні й не переповнюйте бак хімічним розчином.**
8. **Щоб зменшити ризик отримання травми, не наповнюйте бак, коли обладнання висить у вас на спині.**

9. **Якщо ви наповнюєте контейнер для розчину, використовуючи шланг, під'єднаний до центрального водопроводу, переконайтеся, що кінець шланга не опущено в розчин, щоб зменшити ризик виникнення зворотного потоку.**
10. **Правильно розрахуйте кількість хімічного розчину, щоб використати його за один раз без залишку, щоб у баку нічого не залишилося.**
11. **Після заповнення щільно закрутіть кришку бака.**
12. **Під час заправки й під час роботи виконуйте перевірку на наявність витоків. Витік із бака або нещільне прилягання може призвести до намокання вашого одягу й потрапляння рідини на шкіру.**
13. **Наповнюйте бак рідиною відповідно до розміру або фізичної сили оператора.**

Робота

1. **Вимкніть обладнання, від'єднайте касету з акумулятором і переконайтеся, що всі рухомі частини повністю зупинились у таких випадках:**
   - **коли ви залишаєте обладнання без нагляду;**
   - **перед усуненням засмічень;**
   - **перед перевіркою, очищенням або проведенням робіт на обладнанні;**
   - **коли обладнання починає незвично вібрувати.**
2. **Користуйтеся обладнанням тільки у світлий час доби або за достатнього штучного освітлення.**
3. **Не тягніться й завжди пильнуйте за постійним утриманням рівноваги та правильним положенням ніг.**
4. **Працюючи на схилах, обов'язково займайте стійке положення.**
5. **Пересувайтеся повільно, не переходьте на біг.**
6. **Не допускайте засмічення впускних отворів для повітря системи охолодження.**
7. **Заборонено розпиляти розчин у напрямку людей.**
8. **Працюйте з обладнанням у рекомендованому положенні й на твердій поверхні.**
9. **Не використовуйте обладнання на ділянках, розташованих на висоті.**
10. **Під час використання обладнання не спрямовуйте насадку на людей, які перебувають поруч.**
11. **Не закривайте всмоктувальний та/або випускний отвір обприскувача.**
    - **Уникайте засмічування всмоктувального чи випускного отвору обприскувача пилом або брудом під час роботи на вкритих пилом ділянках.**
    - **Використовуйте тільки насадки, надані компанією Makita.**
12. **Не використовуйте обладнання біля відкритого вікна тощо.**
13. **Використовувати обладнання рекомендується виключно в прийнятний час – не рано вранці й не пізно ввечері, коли це може потривожити людей.**
14. **Якщо обладнання зіштовхнулося зі стороннім предметом або під час роботи з'явилися незвичні звуки чи вібрація, негайно вимкніть обладнання, щоб зупинити його. Перед повторним увімкненням і продовженням роботи зніміть касету з акумулятором із обладнання та упевніться у відсутності пошкоджень на ньому. Якщо обладнання пошкоджено, зверніться до авторизованого сервісного центру Makita для виконання ремонту.**
15. **Не засовуйте пальці або інші предмети в усмоктувальний або випускний отвір обприскувача.**
16. **Запобігайте випадковому запуску обладнання. Перш ніж установлювати касети з акумулятором, піднімати або переносити обладнання, слід переконатися, що вимикач перебуває в положенні вимкнення. Перенесення обладнання, тримаючи палець на вимикачі, або з увімкнутим вимикачем може призвести до нещасного випадку.**
17. **Не використовуйте обладнання поблизу легкозаймистих матеріалів.**
18. **Уникайте експлуатації обладнання протягом тривалого часу в умовах низької температури.**
19. **Не користуйтесь обладнанням, якщо існує небезпека ураження блискавкою.**
20. **У разі використання обладнання на вологих або слизьких ділянках, зокрема на схилах, будьте уважні, щоб не втратити рівновагу.**
21. **Не використовуйте обладнання за несприятливих погодних умов, коли видимість обмежена.** В іншому разі ви можете впасти або припуститися помилки через погану видимість.
22. **Заборонено занурювати обладнання в калюжі.**
23. **Заборонено залишати обладнання під дощем без нагляду.**
24. **Заборонено використовувати обладнання на снігу.**
25. **Під час роботи розташовуйте шнур на відстані від перешкод. Шнур, який зачепився за перешкоди, може стати причиною важкої травми.**
26. **Уникайте роботи за низьких температур, оскільки рідина в баку може замерзнути.**

Після експлуатації

1. **Після розпилення або роботи з хімічними речовинами завжди ретельно мийтеся водою з милом. Негайно прийміть душ і виперіть весь захисний одяг окремо від інших речей. Дотримуйтеся всіх додаткових рекомендацій виробника хімічної речовини.**
2. **Спорожняйте, промивайте та чистьте бак і сітчастий фільтр після кожного використання. Це допомагає запобігти кристалізації розчину, яка згодом може спричинити засмічення та хімічне пошкодження обладнання. Крім того, залишки хімічних речовин можуть призвести до небажаних наслідків під час подальшого обприскування хімічною речовиною іншого типу (наприклад, залишки гербіциду можуть пошкодити або вбити рослини, обприскані пестицидом).**

3. **Не зберігайте обладнання із розчином для розпилення в баку.**

Технічне обслуговування й зберігання

1. **Щоб гарантувати безпечну роботу обладнання, перевіряйте надійність затягування всіх гайок, болтів і гвинтів.**
2. **Якщо деталі зношені або пошкоджені, замініть їх деталями, наданими компанією Makita.**
3. **Зберігайте обладнання в сухому й недоступному для дітей місці.**
4. **Перед перевіркою, обслуговуванням, поміщенням обладнання на зберігання або заміною на ньому насадки вимкніть обладнання, переконайтеся в тому, що всі рухомі частини повністю зупинилися, і витягніть касети з акумулятором. Перед виконанням будь-яких робіт на обладнанні дайте йому охолонути. Обережно обслуговуйте обладнання й тримайте його в чистоті.**
5. **Перш ніж помістити обладнання на зберігання, дайте йому охолонути.**
6. **Не піддавайте обладнання впливу дощу. Зберігайте обладнання в приміщенні.**
7. **Піднімаючи обладнання, згинайте коліна й будьте обережні, щоб не пошкодити спину.**
8. **Під час миття обладнання не допускайте потрапляння води в електричні вузли, зокрема на акумулятор, двигун і клеми.**
9. **Зберігайте обладнання в місці, захищеному від прямих сонячних променів і дощу, де він не піддаватиметься впливу високої температури або вологи.**
10. **Міцно тримайте обладнання під час перенесення.**
11. **Переносячи обладнання, слідкуйте, щоб шнур ні за що не чіплявся.**

Використання та обслуговування акумуляторних інструментів

1. **Перезаряджайте акумулятор лише за допомогою зарядного пристрою, вказаного виробником.** Зарядний пристрій, який підходить для одного типу акумуляторів, може призвести до пожежі при використанні з акумулятором іншого типу.
2. **Використовуйте електроінструменти лише з акумуляторами того типу, який призначений саме для цих електроінструментів.** Використання акумуляторів інших типів може призвести до отримання травм і виникнення пожежі.
3. **Коли акумулятор не використовується, тримайте його подалі від таких металевих предметів, як скріпки, монети, ключі, цвяхи, шурупи тощо, які можуть закоротити клеми акумулятора.** Замикання клем акумулятора може призвести до отримання опіків або до пожежі.
4. **За неналежних умов зберігання з акумулятора може витекти рідина, контакту з якою слід уникати. У разі випадкового потрапляння рідини на тіло відповідну частину тіла слід промити водою. Якщо рідина потрапила в очі, їх слід промити водою, після чого необхідно звернутися до лікаря.** Рідина, що витікає з акумулятора, може спричинити подразнення або опіки.
5. **Не користуйтесь акумулятором або інструментом, які було змінено чи пошкоджено.** Експлуатація акумуляторів, що їх було пошкоджено або до конструкції яких було внесено зміни, може бути небезпечною й може спричинити пожежу, вибух або травму.
6. **Не піддавайте акумулятор або інструмент впливу вогню чи надмірної температури.** Вплив вогню або температури вище 130° C може спричинити вибух.
7. **Дотримуйтесь усіх вказівок із заряджання й не заряджайте акумулятор або інструмент за температури за межами зазначеного в інструкції діапазону.** Неправильне заряджання або заряджання за межами вказаного температурного діапазону може призвести до пошкодження акумулятора й підвищити небезпеку займання.

Електробезпека й техніка безпеки під час роботи з акумулятором

1. **Не спалюйте акумулятори.** Акумулятор може вибухнути. Ознайомтеся з місцевими законами, які можуть містити спеціальні інструкції щодо утилізації відходів.
2. **Не відкривайте й не деформуйте акумулятори.** Електроліт є їдкою речовиною, тому в разі контакту зі шкірою або очима може завдати травму. У разі проковтування він може бути токсичним.
3. **Не заряджайте акумулятор під дощем або в місцях із підвищеною вологістю.**
4. **Перезаряджайте акумулятор тільки в приміщенні.**
5. **Не торкайтеся зарядного пристрою, а також штекера й контактів зарядного пристрою вологими руками.**
6. **Заборонено замінювати акумулятор вологими руками.**
7. **Заборонено замінювати акумулятор під дощем.**
8. **Не допускайте потрапляння рідини на контакти акумулятора й не занурюйте акумулятор у рідину. Заборонено залишати акумулятор під дощем, а також заряджати, використовувати або зберігати його в місці з підвищеною вологістю.** Якщо контакти намокнуть або якщо всередину акумулятора потрапить рідина, може статися коротке замикання, що може призвести до перегрівання, займання або вибуху.
9. **Після виймання акумулятора з обладнання або зарядного пристрою обов'язково зберігайте його в сухому місці.**
10. **У разі потрапляння води на касету з акумулятором злийте воду з касети й витріть її сухою ганчіркою. Перед використанням касети з акумулятором дайте їй повністю висохнути в сухому місці.**

Обслуговування

1. **Ремонт електроінструмента повинен здійснювати лише кваліфікований майстер з використанням лише стандартних деталей.** Це забезпечить підтримання електроінструмента в належному стані.

2. **Забороняється ремонтувати пошкоджені акумулятори.** Ремонт акумуляторів має виконувати тільки виробник або вповноважений постачальник послуг.

ЗБЕРІГАЙТЕ ЦІ ВКАЗІВКИ.

⚠*ПОПЕРЕДЖЕННЯ:* НІКОЛИ НЕ втрачайте пильності та не розслаблюйтеся під час користування виробом (що можливо при частому користуванні); обов'язково строго дотримуйтеся відповідних правил безпеки.

НЕНАЛЕЖНЕ ВИКОРИСТАННЯ або недотримання правил техніки безпеки, викладених у цій інструкції з експлуатації, може призвести до серйозних травм.

Важливі інструкції з безпеки для касети з акумулятором

1. **Перед тим як користуватися касетою з акумулятором, слід прочитати всі інструкції та застережні знаки щодо (1) зарядного пристрою акумулятора, (2) акумулятора та (3) виробів, що працюють від акумулятора.**
2. **Не розбирайте касету з акумулятором і не змінюйте її конструкцію.** Це може призвести до пожежі, перегріву або вибуху.
3. **Якщо період роботи дуже покоротшав, слід негайно припинити користування. Це може призвести до виникнення ризику перегріву, опіку та навіть вибуху.**
4. **У разі потрапляння електроліту в очі слід промити їх чистою водою та негайно звернутися до лікаря. Це може призвести до втрати зору.**
5. **Не закоротіть касету з акумулятором.**
   (1) **Не слід торкатися клем будь яким струмопровідним матеріалом.**
   (2) **Не слід зберігати касету з акумулятором у ємності з іншими металевими предметами, такими як цвяхи, монети тощо.**
   (3) **Не залишайте касету з акумулятором під дощем, запобігайте контакту з водою.**

   Коротке замикання може призвести до появи значного струму, перегріву, можливих опіків та навіть виходу з ладу.
6. **Не слід зберігати й використовувати інструмент і касету з акумулятором у місцях, де температура може сягнути чи перевищити 50 °C (122 °F).**
7. **Не слід спалювати касету з акумулятором, навіть якщо вона була неодноразово пошкоджена або повністю спрацьована. Касета з акумулятором може вибухнути у вогні.**
8. **Заборонено забивати цвяхи в касету з акумулятором, різати, ламати, кидати, впускати касету з акумулятором або вдаряти її твердим предметом.** Це може призвести до пожежі, перегріву або вибуху.
9. **Не слід використовувати пошкоджений акумулятор.**
10. **Літій-іонні акумулятори, що містяться в інструменті, мають відповідати вимогам законів про небезпечні товари.**
    Під час транспортування за допомогою комерційних перевезень, наприклад із залученням третьої сторони та експедиторів, необхідно дотримуватись особливих вимог, вказаних на пакуванні й у маркуванні.
    Під час підготування позиції до відправлення необхідно проконсультуватись зі спеціалістом з небезпечних матеріалів. Крім того, слід виконувати більш докладні національні настанови, якщо такі є.
    Заклейте відкриті контакти стрічкою або заховайте їх і запакуйте акумулятор таким чином, щоб він не міг рухатися в пакуванні.
11. **Для утилізації касети з акумулятором витягніть її з інструмента та утилізуйте безпечним способом. Дотримуйтеся норм місцевого законодавства щодо утилізації акумуляторів.**
12. **Використовуйте акумулятори лише з виробами, указаними компанією Makita.** Установлення акумуляторів у невідповідні вироби може призвести до пожежі, надмірного нагрівання, вибуху чи витоку електроліту.
13. **Якщо інструментом не користуватимуться протягом тривалого періоду часу, вийміть акумулятор з інструмента.**
14. **Під час і після використання касета з акумулятором може нагріватися, що може стати причиною опіків або низькотемпературних опіків. Будьте обережні під час поводження з гарячою касетою з акумулятором.**
15. **Не торкайтеся контактів інструмента відразу після використання, оскільки він може бути досить гарячим, щоб викликати опіки.**
16. **Не допускайте, щоб уламки, пил або земля прилипали до контактів, отворів і пазів на касеті з акумулятором.** Це може призвести до перегріву, займання, вибуху та виходу з ладу інструмента або касети з акумулятором і спричинити опіки або травми.
17. **Якщо інструмент не розраховано на використання поблизу високовольтних ліній електропередач, не використовуйте касету з акумулятором поблизу високовольтних ліній електропередач.** Це може призвести до несправності, поломки інструмента або касети з акумулятором.
18. **Тримайте акумулятор у недоступному для дітей місці.**

ЗБЕРІГАЙТЕ ЦІ ВКАЗІВКИ.

⚠*ОБЕРЕЖНО:* Використовуйте тільки акумулятори Makita. Використання акумуляторів, інших ніж оригінальні акумулятори Makita, або акумуляторів, конструкцію яких було змінено, може призвести до вибуху акумулятора і спричинити пожежу, травму або пошкодження. У зв'язку з цим також буде анульовано гарантію Makita на інструмент Makita і на зарядний пристрій.

Поради з забезпечення максимального строку експлуатації акумулятора

1. **Касету з акумулятором слід заряджати до того, як він розрядиться повністю. Завжди слід зупиняти роботу інструмента та заряджати акумулятор, якщо ви помітили зменшення потужності інструмента.**
2. **Ніколи не слід заряджати повторно повністю заряджену касету з акумулятором. Перезарядження скорочує строк експлуатації акумулятора.**
3. **Заряджайте касету з акумулятором при кімнатній температурі 10°C - 40°C (50°F - 104°F). Перед тим як заряджати касету з акумулятором, слід зачекати, доки вона охолоне.**
4. **Коли касета з акумулятором не використовується, виймайте її з інструмента або зарядного пристрою.**
5. **Якщо касета з акумулятором не використовувалася тривалий час (понад шість місяців), її слід зарядити.**

ЗБОРКА

***ОБЕРЕЖНО:* Перш ніж починати будь-які роботи з машиною, обов'язково виймайте всі касети з акумулятором.** Якщо не вийняти всі касети з акумулятором, це може призвести до серйозних травм унаслідок випадкового запуску машини.

Збирання трубок повітродувки

1. Послабте затискний гвинт.
► **Рис.2: 1.** Затискний гвинт

2. Установіть ручку керування на трубку із шарнірним з'єднанням і затягніть затискний гвинт.
► **Рис.3: 1.** Ручка керування **2.** Трубка із шарнірним з'єднанням **3.** Затискний гвинт

***УВАГА:* Прикріплюючи ручку керування до трубки із шарнірним з'єднанням, стежте, щоб кабель ручки керування не перекрутився.**

3. Послабте гвинт хомута для шланга та надягніть хомут для шланга на кінцеву насадку. Зіставте пази на кінцевій насадці з виступами на трубці із шарнірним з'єднанням, потім прикріпіть кінцеву насадку до трубки із шарнірним з'єднанням, після чого затягніть гвинт на хомуті для шланга.
► **Рис.4: 1.** Кінцева насадка **2.** Хомут для шланга **3.** Трубка із шарнірним з'єднанням **4.** Паз **5.** Виступ **6.** Гвинт

4. Послабте гвинт хомута для шланга, приєднайте важіль насадки до хомута для шланга та надягніть хомут для шланга на гнучкий шланг. Вставте трубку із шарнірним з'єднанням у гнучкий шланг, а потім затягніть гвинт хомута для шланга.
► **Рис.5: 1.** Трубка із шарнірним з'єднанням **2.** Важіль насадки **3.** Хомут для шланга **4.** Гнучкий шланг **5.** Гвинт

5. Послабте гвинт хомута для шланга та надягніть хомут для шланга на гнучкий шланг. Натягніть гнучкий шланг на коліно, а потім затягніть гвинт хомута для шланга.
► **Рис.6: 1.** Гнучкий шланг **2.** Хомут для шланга **3.** Коліно

***УВАГА:* Переконайтеся, що гвинт на хомуті для шланга спрямовано не назовні, як показано на рисунку.**
► **Рис.7: 1.** Гвинт

6. Затисніть кабель керування в тримачах кабелю.
► **Рис.8: 1.** Тримач кабелю **2.** Кабель керування

***УВАГА:* Переконайтеся, що кабель керування надійно закріплено в тримачі кабелю.**

Регулювання поясного ременя та плечових ременів

1. Надягніть обладнання, зафіксуйте пряжку поясного ременя й відрегулюйте його довжину.
► **Рис.9: 1.** Пряжка

2. Відрегулюйте плечовий ремінь за довжиною.
► **Рис.10: 1.** Плечовий ремінь

Регулювання положення важелю керування

Послабте затискний гвинт. Перемістіть ручку керування вздовж трубки із шарнірним з'єднанням у найбільш зручне положення, а потім затягніть затискний гвинт.
► **Рис.11: 1.** Ручка керування **2.** Трубка із шарнірним з'єднанням **3.** Затискний гвинт

Прикріплення кришки розпилювання

Розпилювати розчин можна, прикріпивши кришку розпилювання до кінцевої насадки, як показано на рисунку.
► **Рис.12: 1.** Кришка розпилювання

Прикріплення дефлектора

Додаткове обладнання

Розпилювати розчин можна вгору й униз, прикріпивши дефлектор до кінцевої насадки, як показано на рисунку.
► **Рис.13: 1.** Дефлектор

ОПИС РОБОТИ

***ОБЕРЕЖНО:* Перед регулюванням або перевіркою роботи обладнання вимикайте його й витягайте всі касети з акумулятором.**

Встановлення та зняття касети з акумулятором

***ОБЕРЕЖНО:* Обов'язково вимикайте обладнання перед установленням або зняттям касети з акумулятором.**

***ОБЕРЕЖНО:* Під час установлення або зняття касети з акумулятором слід міцно тримати машину й касету з акумулятором.** Якщо втримувати машину й касету з акумулятором недостатньо міцно, вони можуть вислизнути з рук, що може призвести до пошкодження машини й касети з акумулятором або спричинити травми.

***ОБЕРЕЖНО:* Перед використанням обов'язково заблокуйте кришку відсіку для акумулятора.** Інакше бруд чи вода може спричинити пошкодження виробу або касети з акумулятором.

***ОБЕРЕЖНО:* Завжди вставляйте касету з акумулятором повністю, доки не зникне червоний індикатор.** Якщо цього не зробити, касета може випадково випасти з машини й завдати травми вам або людям, що перебувають поруч.

***ОБЕРЕЖНО:* Не встановлюйте касету з акумулятором із зусиллям.** Якщо касета не вставляється легко, це означає, що її вставляють неправильно.

***ОБЕРЕЖНО:* Під час установлення або зняття касети з акумулятором міцно тримайте кришку відсіку для акумулятора.**

Встановлення касети з акумулятором

1. Потягніть блокувальний важіль угору й відкрийте кришку відсіку для акумулятора.

► **Рис.14:** **1.** Блокувальний важіль **2.** Кришка відсіку для акумулятора

2. Зіставте язичок на касеті з акумулятором із пазом на машині, а потім вставте касету до фіксації з клацанням.

► **Рис.15:** **1.** Касета з акумулятором

3. Закрийте кришку відсіку для акумулятора та притисніть її до зачеплення з фіксуючим важелем.

Виймання касети з акумулятором

1. Потягніть блокувальний важіль угору й відкрийте кришку відсіку для акумулятора.

2. Витягніть касету з акумулятором із машини, водночас натискаючи кнопку на передній частині касети.

► **Рис.16:** **1.** Касета з акумулятором

3. Закрийте кришку відсіку для акумулятора.

Кнопка перевірки акумулятора

Залишок заряду акумулятора можна перевірити, натиснувши кнопку перевірки акумулятора.

► **Рис.17:** **1.** Індикатор акумулятора **2.** Кнопка перевірки акумулятора

Стан індикатора акумулятора			Залишок заряду акумулятора
Вмк.	Вимк.	Блимає	
			Від 50 до 100%
			Від 20 до 50%
			Від 0 до 20%

ПРИМІТКА: Індикатор показує лише приблизний рівень ємності акумулятора, що залишився. Фактичний рівень ємності акумулятора може відрізнятися залежно від умов використання або температури навколишнього середовища.

ПРИМІТКА: Під час використання обладнання цей індикатор не горітиме, навіть якщо натиснути кнопку перевірки.

ПРИМІТКА: Індикатор вимикається автоматично за кілька секунд.

ПРИМІТКА: Якщо встановлено дві касети з акумулятором, першим використовуватиметься акумулятор, установлений праворуч.

ПРИМІТКА: Якщо встановлено дві касети з акумулятором, обладнання автоматично перемкне акумулятор, коли поточний акумулятор, що використовується, розрядиться.

Відображення залишкового заряду акумулятора

Натисніть кнопку перевірки на касеті з акумулятором для відображення залишкового ресурсу акумулятора. Індикаторні лампи загоряться на кілька секунд.

► **Рис.18:** **1.** Індикаторні лампи **2.** Кнопка перевірки

Індикаторні лампи			Залишковий ресурс
Горить	Вимк.	Блимає	
			від 75 до 100%
			від 50 до 75%
			від 25 до 50%
			від 0 до 25%
			Зарядіть акумулятор.

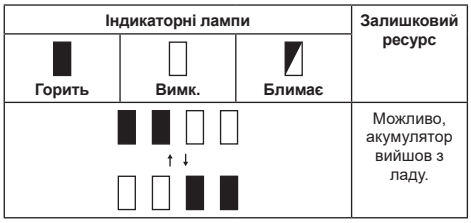

ПРИМІТКА: Залежно від умов використання та температури оточуючого середовища показання можуть незначним чином відрізнятися від дійсного ресурсу.

ПРИМІТКА: Перша (дальня ліва) індикаторна лампа блимає під час роботи захисної системи акумулятора.

Система захисту обладнання / акумулятора

Обладнання оснащено системою захисту обладнання / акумулятора. Ця система автоматично вимикає живлення двигуна з метою подовження терміну служби обладнання й акумулятора. Обладнання автоматично зупиняється під час роботи, якщо обладнання або акумулятор перебувають у зазначених далі умовах.

Захист від перевантаження

Якщо через спосіб експлуатації обладнання або акумулятора акумулятор споживає аномально високий струм, обладнання автоматично припинить роботу, а індикатор живлення почне блимати зеленим. У такому разі вимкніть обладнання й припиніть роботу, під час виконання якої сталося перевантаження обладнання. Щоб перезапустити обладнання, увімкніть його знову.

Захист від перегрівання

Якщо обладнання перегрівається, воно автоматично вимкнеться, а індикатор живлення загориться червоним. У цьому випадку дайте обладнанню й акумулятору охолонути, перш ніж знову вмикати обладнання.

ПРИМІТКА: Якщо акумулятор перегрівся, індикатор живлення блиматиме червоним.

Захист від надмірного розрядження

Якщо рівня ємності акумулятора недостатньо, обладнання зупиниться автоматично, а індикатор живлення почне блимати червоним. У такому разі вийміть з обладнання акумулятор і зарядіть акумулятор або замініть його повністю зарядженим.

Захист від інших неполадок

Система захисту також забезпечує захист від інших неполадок, які можуть призвести до пошкодження машини, і забезпечує автоматичне припинення роботи машиною. У разі тимчасової зупинки або припинення роботи машини виконайте всі зазначені нижче дії для усунення причини зупинки.

1. Вимкніть і знову ввімкніть машину, щоб перезапустити її.
2. Зарядіть акумулятор(-и) або замініть його(їх) зарядженим(-и).
3. Дайте машині й акумулятор(ам) охолонути.

Якщо після відновлення вихідного стану системи захисту ситуація не зміниться, зверніться до місцевого сервісного центру Makita.

***УВАГА:* Якщо машина зупиняється з причини, не описаної вище, див. розділ про усунення несправностей.**

Вимикач живлення

***⚠ПОПЕРЕДЖЕННЯ:* Завжди вимикайте вимикач живлення, коли не використовуєте пристрій.**

Щоб увімкнути обладнання, натисніть вимикач живлення. Індикатори світитимуться зеленим. Щоб вимкнути обладнання, натисніть і утримуйте головний вимикач живлення, доки індикатор не згасне.

► **Рис.19: 1.** Індикатор швидкості **2.** Головний вимикач живлення

Можна встановити один із трьох рівнів швидкості. Щоб змінити режим швидкості, натисніть головний вимикач живлення. У разі зміни швидкісного режиму починають світитися відповідні індикатори швидкості.

ПРИМІТКА: Це обладнання оснащене функцією автоматичного вимкнення. Щоб уникнути ненавмисного запуску, головний вимикач живлення автоматично вимикатиметься, якщо обладнання не використовується протягом певного часу після ввімкнення головного вимикача живлення.

ПРИМІТКА: Якщо індикатор живлення загориться червоним або почне блимати червоним чи зеленим, дивіться інструкції в розділі «Система захисту обладнання / акумулятора».

Дія вимикача

***⚠ПОПЕРЕДЖЕННЯ:* Перед тим як вставляти касету з акумулятором в обладнання, слід перевірити належну роботу курка вмикача й повернення курка вмикача в положення «ВИМК.», коли його відпускають.**

Щоб запустити обладнання, натисніть на курок вмикача, одночасно натиснувши на важіль активації. Для підвищення швидкості сильніше натисніть курок вмикача. Щоб зупинити роботу, відпустіть курок вмикача.

► **Рис.20: 1.** Курок вмикача **2.** Важіль активації

Переведення важелів у відкрите й закрите положення

Це обладнання оснащено трьома важелями.

Важіль насадки

Важіль насадки використовується для забезпечення процесу розпилення. Зазвичай переводьте важіль насадки в закрите й відкрите положення лише під час розпилення.
► **Рис.21: 1.** Закрито **2.** Відкрито

Зливний важіль

Зливний важіль використовується для зливу рідини з баку. Під час використання обладнання завжди переводьте важіль у закрите положення.
► **Рис.22: 1.** Закрито **2.** Відкрито

Важіль бака

Важіль бака використовується під час заміни фільтра. Під час роботи обладнання цей важіль завжди має перебувати у відкритому положенні.
► **Рис.23: 1.** Закрито **2.** Відкрито

Ручка регулювання кількості подачі рідини

Можна регулювати кількість рідини, що подається в кінцеву насадку. Щоб забезпечити подачу максимальної кількості рідини, поверніть ручку так, щоб цифра «4» на ручці опинилася навпроти трикутної мітки. Щоб забезпечити подачу мінімальної кількості рідини, поверніть ручку так, щоб цифра «1» на ручці опинилася навпроти трикутної мітки.
► **Рис.24: 1.** Ручка регулювання кількості подачі рідини **2.** Трикутна мітка

Електронні функції

Для полегшення роботи в пристрої доступна електронна функція.

- Контроль постійної швидкості
  Функція контролю швидкості забезпечує постійну швидкість обертання, незалежно від умов навантаження.
- Функція клапана подачі
  Це обладнання оснащено клапаном подачі. Якщо натиснути курок вмикача, клапан подачі автоматично відкривається для подання рідини в бак і автоматично закривається, коли курок вмикача буде відпущено.

Функція запобігання раптовому перезапуску

Якщо спробувати запустити обладнання, коли натиснуто важіль активації та курок вмикача, інструмент не запуститься, а індикатор живлення блиматиме зеленим. Щоб запустити обладнання, спочатку відпустіть курок вмикача, після чого увімкніть обладнання.

РОБОТА

⚠***ОБЕРЕЖНО:*** **Надягаючи обладнання, розташовуйте плечові ремені на обох плечах.** У разі невиконання цієї вимоги обладнання може впасти під час надягання або використання й спричинити травму.

⚠***ОБЕРЕЖНО:*** **Надягайте обладнання на спину.** У разі невиконання цієї вимоги обладнання може впасти під час роботи й спричинити травму.

⚠***ОБЕРЕЖНО:*** **Не ставте обладнання на землю, коли його ввімкнено.** Пісок або пил можуть потрапити з усмоктувального отвору й стати причиною несправності або травми.

Перед використанням обладнання відрегулюйте довжину плечових ременів і поясного ременя.

1. Розмістіть обладнання на рівній і стійкій поверхні.

2. Упевніться, що важелі встановлено у визначені нижче положення.

- Зливний важіль перебуває в закритому положенні.

► **Рис.25: 1.** Зливний важіль

- Важіль бака перебуває у відкритому положенні.

► **Рис.26: 1.** Важіль бака

- Важіль насадки перебуває в закритому положенні.

► **Рис.27: 1.** Важіль насадки

3. Відкрийте кришку бака та встановіть сітчастий фільтр.
► **Рис.28: 1.** Кришка бака **2.** Сітчастий фільтр

4. Налийте рідину в бак, після чого закрутіть кришку бака.
► **Рис.29**

5. Надягніть обладнання на себе та застебніть пряжку поясного ременя.

6. Поверніть важіль насадки так, щоб він опинився у відкритому положенні.
► **Рис.30: 1.** Важіль насадки

7. Увімкніть обладнання, а потім, міцно тримаючись за ручку керування, виконайте обприскування.

Після завершення обприскування переведіть важіль насадки в закрите положення.

Щоб зняти обладнання, розстебніть пряжку поясного ременя й повільно зніміть обладнання.
► **Рис.31: 1.** Пряжка

ПРИМІТКА: Повертаючи сітчастий фільтр, як показано на рисунку, можна перемішувати рідину в баку.

► **Рис.32: 1.** Сітчастий фільтр

ТЕХНІЧНЕ ОБСЛУГОВУВАННЯ

⚠*ОБЕРЕЖНО:* Обов'язково виймайте з газонокосарки всі касети з акумулятором, перш ніж ставити машину на зберігання, переносити її або проводити ремонт або технічне обслуговування.

Для забезпечення БЕЗПЕКИ та НАДІЙНОСТІ продукції, її ремонт, а також роботи з обслуговування або регулювання повинні виконуватись уповноваженими або заводськими сервісними центрами Makita із використанням запчастин виробництва компанії Makita.

Зливання рідини

Щоб злити рідину з баку, від'єднайте шланг від основного блока, а потім злийте рідину з баку в контейнер, відкривши зливний важіль. Після зливу рідини обов'язково закрийте зливний важіль і приєднайте шланг до основного блока.

► **Рис.33: 1.** Зливний важіль **2.** Шланг

ПРИМІТКА: Щоб повністю спустошити бак, трохи нахиліть основний блок у бік вихідного отвору шланга.

Очищення обладнання

***УВАГА:* Ніколи не використовуйте газолін, бензин, розріджувач, спирт та подібні речовини. Їх використання може призвести до зміни кольору, деформації або появи тріщин.**

Щоб очистити обладнання, протріть на ньому пил сухою ганчіркою або ганчіркою, зануреною в мильну воду й викрученою.

Видаліть пил або бруд зі всмоктувального отвору.

► **Рис.34: 1.** Усмоктувальний отвір

Чистка фільтра

Регулярно очищуйте фільтр. Щоб почистити фільтр, виконайте зазначені нижче дії.

1. Вийміть касети з акумулятором і переведіть важіль бака в закрите положення.

2. Зніміть кришку фільтра, повернувши її проти годинникової стрілки, а тоді вийміть фільтр.

► **Рис.35: 1.** Кришка фільтра **2.** Фільтр

3. Промийте фільтр проточною водою.

4. Вставте фільтр в основний блок, а потім затягніть кришку фільтра.

5. Переведіть важіль бака у відкрите положення.

Зберігання

Готуючи обладнання до зберігання, виконайте повне технічне обслуговування. Зберігайте обладнання в недоступному для дітей місці, бережіть його від впливу вологи, дощу або прямих сонячних променів. Щоб установити трубу вертикально, її можна пристебнути до обладнання ремінцем труби, як показано на рисунку.

► **Рис.36: 1.** Ремінець

Зміна насадки

Замість стандартної насадки можна встановити насадку ULV (Наддрібнодисперсне розпилювання). Насадка ULV дає змогу розпилювати розчин у більш дрібнодисперсному вигляді, ніж стандартна насадка. Щоб змінити насадку, виконайте наведені нижче дії.

1. Викрутіть гвинт і вийміть його, а потім посуньте вперед кінцеву насадку.

► **Рис.37: 1.** Гвинт **2.** Кінцева насадка

2. Зніміть стандартну насадку, повернувши її гайковим ключем проти годинникової стрілки.

► **Рис.38: 1.** Гайковий ключ **2.** Стандартна насадка

3. Зніміть ущільнювальне кільце зі стандартної насадки та надіньте його на насадку ULV.

► **Рис.39: 1.** Ущільнювальне кільце **2.** Стандартна насадка **3.** Насадка ULV

4. Приєднайте насадку ULV, повертаючи її гайковим ключем за годинниковою стрілкою.

► **Рис.40: 1.** Гайковий ключ **2.** Насадка ULV

***УВАГА:* Не затягуйте насадку надто сильно. Рекомендований момент затягування становить приблизно 1,0 Н•м.** Занадто сильне затягування насадки може призвести до пошкодження її монтажної частини.

5. Приєднайте кінцеву насадку й затягніть гвинт.

► **Рис.41: 1.** Гвинт **2.** Кінцева насадка

УСУНЕННЯ НЕСПРАВНОСТЕЙ

Перш ніж звертатися з приводу ремонту обладнання, проведіть його перевірку самостійно. У разі виявлення несправності, яка не пояснюється в цій інструкції з експлуатації, не намагайтеся розібрати обладнання. Натомість зверніться до авторизованих сервісних центрів Makita, у яких для ремонту використовуються тільки запасні частини виробництва компанії Makita.

Стан відхилення від норми	Можлива причина (несправність)	Спосіб виправлення
Двигун не працює.	Акумулятор не встановлено.	Установіть акумулятор.
	Проблема з акумулятором (знижена напруга)	Зарядіть акумулятор. Якщо заряджання не призвело до бажаного результату, замініть акумулятор.
	Система приводу працює неправильно.	Зверніться до місцевого авторизованого сервісного центру з приводу ремонту.
Двигун перестає працювати після короткочасного використання.	Низький рівень заряду акумулятора.	Зарядіть акумулятор. Якщо заряджання не призвело до бажаного результату, замініть акумулятор.
	Перегрів.	Припиніть використовувати обладнання й дозвольте йому охолонути.
Розпилювання не здійснюється.	Бак порожній.	Наповніть бак рідиною.
	Важіль насадки або важіль бака перебуває в закритому положенні.	Переведіть важіль насадки й важіль бака у відкрите положення.
	Насадка забита.	Зніміть стандартну насадку або насадку ULV та промийте проточною водою, щоб видалити бруд.
	Фільтр забитий.	Зніміть фільтр і промийте його проточною водою, щоб видалити бруд.
Обладнання не досягає максимальної швидкості.	Акумулятор встановлений невірно.	Установіть акумулятор, як описано в цьому посібнику.
	Заряд акумулятора зменшується.	Зарядіть акумулятор. Якщо заряджання не призвело до бажаного результату, замініть акумулятор.
	Система приводу працює неправильно.	Зверніться до місцевого авторизованого сервісного центру з приводу ремонту.
Аномальна вібрація: ⇨ негайно зупиніть інструмент!	Система приводу працює неправильно.	Зверніться до місцевого авторизованого сервісного центру з приводу ремонту.
Двигун не зупиняється. ⇨ Негайно зніміть акумулятор!	Електрична або електронна несправність.	Зніміть акумулятор та зверніться до місцевого авторизованого сервісного центру з приводу ремонту.

ДОДАТКОВЕ ПРИЛАДДЯ

⚠***ОБЕРЕЖНО:*** **Це допоміжне приладдя й насадки рекомендовано використовувати з обладнанням Makita, зазначеним у цьому посібнику.** Використання будь-якого іншого додаткового приладдя й насадок може призвести до травмування. Використовуйте додаткове приладдя й насадки лише за призначенням.

У разі необхідності отримати допомогу в більш детальному ознайомленні з оснащенням звертайтесь до місцевого сервісного центру Makita.

- Дефлектор
- Оригінальний акумулятор та зарядний пристрій Makita

ПРИМІТКА: Деякі елементи в списку можуть входити до комплекту поставки обладнання як стандартне приладдя. Вони можуть різнитися залежно від країни.

ТЕХНИЧЕСКИЕ ХАРАКТЕРИСТИКИ

Модель:		**PM001G**
Функциональные возможности	Объем воздуха	7,4 - 14,3 м^3/мин *1
	Скорость воздуха (средняя)	28,0 - 53,0 м/с
	Скорость воздуха (макс.)	34,0 - 64,0 м/с
Емкость контейнера		15 л
Объем суммарного остатка		не более 50 мл
Размеры (Д x Ш x В) (с концевой насадкой)		320 мм x 600 мм x 690 мм
Номинальное напряжение		36–40 В пост. тока макс.
Масса нетто	*2	11,9 кг
	*3	13,2 – 15,7 кг
Степень защиты		IPX4

- Благодаря нашей постоянно действующей программе исследований и разработок указанные здесь технические характеристики могут быть изменены без предварительного уведомления.
- Технические характеристики могут различаться в зависимости от страны.

*1: Максимальный расход воздуха составляет 858 м^3/ч.
*2: Масса при пустом контейнере, без аккумуляторов, с трубками, насадкой и ремнями.
*3: Наименьшая и наибольшая совокупная масса согласно процедуре EPTA 01/2014. Масса может отличаться в зависимости от дополнительного оборудования, включая блок(-и) аккумулятора(-ов).

Подходящий блок аккумулятора и зарядное устройство

Блок аккумулятора	BL4050F / BL4080F
Зарядное устройство	DC40RA / DC40RB / DC40RC

- В зависимости от региона проживания некоторые блоки аккумуляторов и зарядные устройства, перечисленные выше, могут быть недоступны.

⚠***ОСТОРОЖНО:*** **Используйте только перечисленные выше блоки аккумуляторов и зарядные устройства.** Использование других блоков аккумуляторов и зарядных устройств может привести к травме и/или пожару.

⚠***ОСТОРОЖНО:*** **Не используйте с данным устройством проводной источник электропитания, в частности портативный блок питания.**

Параметры распыления

Дальность горизонтального распыления

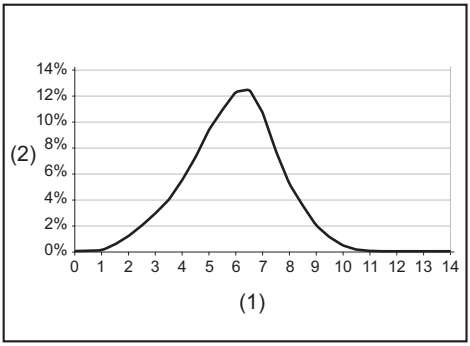

(1) Расстояние от места подачи потока (м)
(2) Процентная доля носителя, осаждающегося на земле

Размер капли

Размер капли при стандартной насадке

Установленное положение регулировочной ручки	Dv 0.1	Dv 0.5	Dv 0.9
1	22 мкм	57 мкм	112 мкм
2	37 мкм	102 мкм	251 мкм
3	40 мкм	111 мкм	267 мкм
4	42 мкм	115 мкм	280 мкм

Размер капли при насадке сверхмалого объема

Установленное положение регулировочной ручки	Dv 0.1	Dv 0.5	Dv 0.9
1 - 4	14 мкм	41 мкм	85 мкм

Расход для рабочих положений

► Рис.1

Расход при стандартной насадке

Установленное положение регулировочной ручки	Угол насадки		
	- 30°	0°	30°
1	0,23 л/мин	0,19 л/мин	0,12 л/мин
2	1,13 л/мин	0,71 л/мин	0,34 л/мин
3	1,37 л/мин	0,95 л/мин	0,49 л/мин
4	1,55 л/мин	1,21 л/мин	0,51 л/мин

Расход при насадке сверхмалого объема

Установленное положение регулировочной ручки	Угол насадки		
	- 30°	0°	30°
1 - 4	0,05 л/мин	0,04 л/мин	0,03 л/мин

ПРИМЕЧАНИЕ: Значения этих параметров распыления могут различаться в зависимости от рабочих условий или температуры окружающей среды.

Символы

Ниже приведены символы, которые могут использоваться для обозначения оборудования. Перед использованием убедитесь в том, что вы понимаете их значение.

	Обратите особое внимание.
	Прочитайте руководство по эксплуатации.
	Пользуйтесь средствами защиты органов зрения и слуха.
	Пользуйтесь средствами защиты органов дыхания.
	Берегите от влаги.
	Обувайте прочные ботинки с нескользящими подошвами. Рекомендуется использовать защитную обувь со стальными подносками.
	Использовать защитные перчатки.
	Пользуйтесь защитной одеждой.
	Во время распыления не допускайте нахождения посторонних лиц в зоне проведения работ.
	Руки должны находиться на безопасном расстоянии от вращающихся деталей.
	Длинные волосы могут попасть в оборудование и запутаться в нем.
	Не допускайте посторонних лиц к месту выполнения работ.
	Масса при пустом контейнере.
	Масса при полном контейнере.

 Ni-MH Li-ion	Только для стран ЕС В связи с наличием в оборудовании опасных компонентов отходы электрического и электронного оборудования, аккумуляторы и батареи могут оказывать негативное влияние на окружающую среду и здоровье человека. Не выбрасывайте электрические и электронные устройства или батареи вместе с бытовыми отходами! В соответствии с директивой ЕС по отходам электрического и электронного оборудования, по аккумуляторам, батареям и отходам аккумуляторов и батарей, а также в соответствии с ее адаптацией к национальному законодательству, отходы электрического оборудования, батареи и аккумуляторы следует хранить отдельно и доставлять на пункт раздельного сбора коммунальных отходов, работающий с соблюдением правил охраны окружающей среды. Это обозначено символом в виде перечеркнутого мусорного контейнера на колесах, нанесенным на оборудование.
	Гарантированный уровень звуковой мощности в соответствии с Директивой ЕС по шумам вне помещений.
	Уровень звуковой мощности в соответствии с Регламентом Австралии (Новый Южный Уэльс) по контролю за шумом

Назначение

Данное устройство предназначено для аэрозольного опрыскивания.

Шум

Типичный уровень взвешенного звукового давления (A), измеренный в соответствии с ISO22868:
Уровень звукового давления (L_{pA}): 84,5 дБ (A)
Уровень звуковой мощности (L_{WA}): 103,3 дБ (A)
Погрешность (K): 2,3 дБ (A)

ПРИМЕЧАНИЕ: Заявленное значение распространения шума измерено в соответствии со стандартной методикой испытаний и может быть использовано для сравнения инструментов.

ПРИМЕЧАНИЕ: Заявленное значение распространения шума можно также использовать для предварительных оценок воздействия.

ОСТОРОЖНО: **Используйте средства защиты слуха.**

ОСТОРОЖНО: **Распространение шума во время фактического использования электроинструмента может отличаться от заявленного значения в зависимости от способа применения инструмента и в особенности от типа обрабатываемой детали.**

ОСТОРОЖНО: **Обязательно определите меры безопасности для защиты оператора, основанные на оценке воздействия в реальных условиях использования (с учетом всех этапов рабочего цикла, таких как выключение инструмента, работа без нагрузки и включение).**

Вибрация

Суммарное значение вибрации (сумма векторов по трем осям), определенное в соответствии с ISO22867:
Рабочий режим: работа без нагрузки
Распространение вибрации (a_h): 2,5 м/с^2 или менее
Погрешность (K): 1,5 м/с^2

ПРИМЕЧАНИЕ: Заявленное общее значение распространения вибрации измерено в соответствии со стандартной методикой испытаний и может быть использовано для сравнения инструментов.

ПРИМЕЧАНИЕ: Заявленное общее значение распространения вибрации можно также использовать для предварительных оценок воздействия.

ОСТОРОЖНО: **Распространение вибрации во время фактического использования электроинструмента может отличаться от заявленного значения в зависимости от способа применения инструмента и в особенности от типа обрабатываемой детали.**

ОСТОРОЖНО: **Обязательно определите меры безопасности для защиты оператора, основанные на оценке воздействия в реальных условиях использования (с учетом всех этапов рабочего цикла, таких как выключение инструмента, работа без нагрузки и включение).**

Декларации о соответствии

Только для европейских стран

Декларации о соответствии включены в Приложение А к настоящему руководству по эксплуатации.

МЕРЫ БЕЗОПАСНОСТИ

Общие рекомендации по технике безопасности для электроинструментов

ОСТОРОЖНО **Ознакомьтесь со всеми инструкциями по технике безопасности, указаниями, иллюстрациями и техническими характеристиками, прилагаемыми к данному электроинструменту.** Несоблюдение всех приведенных далее инструкций может привести к поражению электрическим током, возгоранию и/или тяжелым травмам.

Сохраните брошюру с инструкциями и рекомендациями для дальнейшего использования.

Термин "электроинструмент" в предупреждениях относится ко всему инструменту, работающему от сети (с проводом) или на аккумуляторах (без провода).

Инструкции по технике безопасности при эксплуатации аккумуляторного ранцевого опрыскивателя

⚠*ОСТОРОЖНО:* **Ознакомьтесь со всеми инструкциями и рекомендациями по технике безопасности.** Невыполнение инструкций и рекомендаций может привести к поражению электротоком, пожару и/или тяжелым травмам.

Сохраните брошюру с инструкциями и рекомендациями для дальнейшего использования.

Общие указания

1. **Для обеспечения корректной и безопасной работы пользователь должен прочитать и понять настоящее руководство по эксплуатации и следовать его указаниям с целью достижения хорошей осведомленности о порядке обращения с данным устройством. Недостаточно информированные пользователи подвергают опасности себя и других по причине ненадлежащего обращения.**
2. **Данное устройство рекомендуется передавать в пользование только лицам, имеющим подтвержденный опыт работы с аэрозольными опрыскивателями.**
3. **Дети и молодые люди в возрасте до 18 лет не должны допускаться к эксплуатации данного устройства. Однако лица старше 16 лет могут использовать данное устройство в целях обучения и только под непосредственным руководством квалифицированного инструктора.**
4. **Используйте только те продукты для защиты растений, которые прямо одобрены производителем к применению с аэрозольными опрыскивателями и соответствуют всем действующим правилам, нормам и предписаниям по безопасности.**
5. **Все лица, занимающиеся эксплуатацией и обслуживанием, должны быть обучены и ознакомлены с надлежащим порядком обращения с используемыми химическими продуктами, а также с правилами утилизации жидких химикатов.**
6. **Для снижения травмоопасности при использовании химических продуктов пользуйтесь надлежащей защитной одеждой при наполнении, применении и очистке аэрозольного опрыскивателя. Обязательно выполняйте все указания производителя химической продукции в отношении надлежащей защиты глаз, кожи и органов дыхания.**
7. **При использовании токсичных химических продуктов оператору и окружающим может потребоваться использование надлежаще подогнанного респиратора для защиты от используемого химического вещества. См. инструкцию по применению химического продукта. Вдыхание токсичных химических продуктов может причинить тяжелый или смертельный вред здоровью.**

Назначение устройства

1. **Данное устройство предназначено только для распыления жидких химических продуктов и других жидкостей для борьбы с вредителями и сорняками во фруктовых, цветочных и овощных садах, на деревьях, кустарниках и других растениях, в частности кофейных, табачных и хлопковых. Кроме того, оно может применяться для ухода за молодыми деревцами в целях борьбы с жуками-короедами и другими вредителями и болезнями растений. Ни в коем случае не используйте его для каких-либо других целей.**

Инструктаж

1. **Внимательно прочитайте инструкции. Ознакомьтесь с элементами управления и правилами надлежащей эксплуатации данного устройства.**
2. **Не разрешайте пользоваться данным устройством детям, людям с ограниченными физическими, сенсорными или умственными возможностями, либо не имеющими соответствующего опыта или знаний для работы с данным устройством, а также лицам, не ознакомившимся с настоящим руководством. В местном законодательстве могут быть предусмотрены возрастные ограничения для операторов.**
3. **Запрещается эксплуатировать устройство, если поблизости находятся люди (в особенности дети) или животные.**
4. **Следует иметь в виду, что оператор или пользователь несет ответственность за происшествия или опасные ситуации, возникающие в отношении других людей или их имущества.**

Подготовка

1. **На время работы с устройством обязательно надевайте длинные брюки и прочную обувь.**
2. **Не носите свободную одежду или украшения, которые могут быть затянуты в отверстие воздухозаборника. Не допускайте попадания длинных волос в отверстия воздухозаборника.**
3. **Во избежание раздражения от пыли рекомендуется носить защитную маску.**
4. **Во время эксплуатации тачки обязательно надевайте нескользящую защитную обувь.** Нескользящая защитная обувь с закрытым носком снижает риск получения травмы.
5. **При работе с данным устройством обязательно пользуйтесь резиновыми/химически стойкими перчатками и резиновой/противохимической обувью.**

Порядок обращения с химикатами

1. **Некоторые химикаты могут содержать токсичные и/или едкие вещества. Некоторые химикаты могут представлять опасность и причинять тяжелый или смертельный вред здоровью людей и животных и/или значительный ущерб растительному миру и окружающей среде. Избегайте непосредственного контакта с химикатами. Следуйте указаниям производителя химической продукции в отношении любого контакта с его продуктами.**

2. **Каждый раз перед смешиванием или использованием химикатов, а также перед их помещением на хранение или утилизацией знакомьтесь с информацией, предоставляемой производителем на этикетках и в инструкциях по применению. Неосторожное или ненадлежащее применение может причинить тяжелый или смертельный вред здоровью.**
3. **Внимательно читайте этикетки на контейнерах с химическими продуктами перед их использованием. Химикаты классифицированы по категориям токсичности. Каждая категория имеет уникальные эксплуатационные характеристики. Внимательно ознакомьтесь с характеристиками категории используемого химиката. Химикаты могут использоваться лицами, обученными обращению с ними и проведению соответствующих мероприятий по оказанию первой помощи.**
4. **Химикаты могут представлять вред для людей, животных и окружающей среды в случае их ненадлежащего использования. При работе с данным устройством рекомендуется не использовать некоторые химикаты, являющиеся едкими, агрессивными или ядовитыми.**
5. **Смешивайте только совместимые пестициды. Неверно подобранные смеси могут выделять ядовитые газы. При работе с химикатами и их распылении убедитесь в том, что производимые действия соответствуют местным регламентам и руководящим принципам по охране окружающей среды. Не распыляйте химикаты в ветреную погоду. Чтобы способствовать защите окружающей среды, используйте только рекомендуемые дозировки.**
6. **При работе с химикатами или их распылении старайтесь не открывать рот, в частности для приема пищи, питья или курения. Ни в коем случае не продувайте насадки, трубки, трубы или любые другие компоненты ртом. Работу с химикатами необходимо осуществлять в хорошо проветриваемом помещении с использованием защитной одежды и оборудования, обеспечивающего безопасность работ.**
7. **Не допускайте хранения или транспортировки химикатов вместе с пищевыми продуктами, напитками или медикаментами и ни в коем случае не используйте емкости для химикатов в каких-либо других целях. Не переливайте жидкие химикаты в другие емкости, особенно предназначенные для продуктов питания и/или напитков.**
8. **Этикетка продукта должна быть готова к прочтению или показу консультирующим лицам. Любые разливы химикатов должны немедленно устраняться. При случайном контакте с химикатами или их попадании внутрь организма, а также при загрязнении одежды следует прекратить работу и немедленно обратиться к инструкциям производителя химикатов. При наличии сомнений относительно необходимых действий немедленно обратитесь за консультацией к врачу или в токсикологический центр.**
9. **Любые отходы следует утилизировать с соблюдением законов и нормативных актов региона своего нахождения.**
10. **Храните химикаты в местах, недоступных для детей, других посторонних лиц и животных. Неиспользуемые химикаты следует хранить в безопасном и закрытом месте. Следуйте рекомендациям производителя по надлежащему хранению.**

Подготовка химикатов

1. **Приготовление химических растворов должно производиться согласно инструкциям производителя химической продукции.**
2. **Раствор следует приготавливать в количестве, достаточном только для выполнения имеющейся задачи, чтобы неиспользованного раствора не оставалось.**
3. **Смешивание химикатов следует производить только согласно инструкциям. В результате неправильного смешивания могут выделяться ядовитые газы или взрывоопасные смеси.**
4. **Категорически запрещается распылять неразведенные химикаты.**
5. **Приготовление раствора и наполнение контейнера следует производить на открытом воздухе и только в хорошо проветриваемом месте.**

Хранение химикатов

1. **Не храните распыляемый раствор в контейнере дольше одного дня.**
2. **Хранение и транспортировку распыляемого раствора необходимо осуществлять только в емкостях утвержденного типа.**
3. **Категорически запрещается хранение или транспортировка распыляемого раствора в емкостях, предназначенных для продуктов питания, напитков или кормов для животных.**
4. **Не допускайте хранения или транспортировки распыляемого раствора с продуктами питания, напитками или кормами для животных.**
5. **Распыляемый раствор следует хранить в местах, недоступных для детей, других посторонних лиц и животных.**
6. **Храните распыляемый раствор в закрытом месте, защищенном от несанкционированного использования.**

Утилизация химикатов

1. **Категорически запрещается утилизация химических отходов или загрязненных промывочных растворов в водоотводах, дренажных системах, водостоках, уличных ливнестоках, канализационных колодцах и т. п.**
2. **При утилизации загрязненного моющего средства соблюдайте требования всех действующих законодательных и нормативно-правовых актов и постановлений органов власти.**
3. **Строго соблюдайте предупредительные инструкции производителя химической продукции.**

Наполнение контейнера

1. **Убедитесь в том, что сливной рычаг и рычаг насадки находятся в закрытом положении.**
2. **Перед использованием аэрозольного опрыскивателя с химикатами наполните контейнер пресной водой с целью удостовериться в правильности его сборки и выполнить пробное опрыскивание. Кроме того, в этот момент следует выполнить проверку на наличие возможных утечек. Внимательно ознакомившись с принципом работы аэрозольного опрыскивателя, выполните обычные рабочие процедуры.**
3. **Наполнять контейнер следует в хорошо проветриваемых помещениях или на открытом воздухе.**
4. **Не используйте в аэрозольном опрыскивателе легковоспламеняющиеся вещества, поскольку это может привести к взрыву с причинением тяжелой травмы или травмы со смертельным исходом.**
5. **Не используйте в аэрозольном опрыскивателе едкие или агрессивные материалы, поскольку это может привести к его выходу из строя.**
6. **Не используйте жидкости при температурах выше 50 °C (122 °F) с целью уменьшения риска ошпаривания и выхода устройства из строя.**
7. **Чтобы наполнить контейнер, поместите аэрозольный опрыскиватель на ровную поверхность. Для уменьшения риска загрязнения окружающей среды соблюдайте осторожность с целью не переполнять контейнер химическим раствором.**
8. **Для снижения травмоопасности не наполняйте контейнер при нахождении устройства на спине.**
9. **В случае наполнения контейнера с раствором при помощи шланга, подсоединенного к центральному водоснабжению, обязательно держите конец шланга вне раствора с целью уменьшить опасность образования противотока.**
10. **Рассчитайте нужное количество химического раствора, чтобы израсходовать его за один раз, не оставляя избыточного раствора в контейнере.**
11. **После наполнения контейнера плотно закройте его крышкой.**
12. **В процессе наполнения и работы проверяйте систему на наличие утечек. Утечка из контейнера или неплотное соединение может привести к пропитыванию одежды раствором и его попаданию на кожу.**
13. **Контейнер следует наполнять жидкостью исходя из размеров тела и физической силы оператора.**

Эксплуатация

1. **Выключите устройство, выньте блоки аккумуляторов и убедитесь в том, что все движущиеся части полностью остановились, в следующих случаях:**
   - **при каждом оставлении устройства без присмотра;**
   - **перед устранением засоров;**
   - **перед проверкой, очисткой или эксплуатацией устройства;**
   - **при появлении нештатной вибрации в устройстве.**
2. **Устройство следует эксплуатировать только при дневном свете или хорошем искусственном освещении.**
3. **Не пытайтесь дотянуться до чего-либо и постоянно сохраняйте устойчивое положение.**
4. **При работе на уклонах обязательно занимайте устойчивое положение.**
5. **Передвигайтесь шагом и ни в коем случае не бегом.**
6. **Не допускайте засорения впускных отверстий для охлаждающего воздуха.**
7. **Ни в коем случае не распыляйте содержимое в направлении людей.**
8. **Работайте с устройством только в рекомендованной позе и на ровной твердой поверхности.**
9. **Не эксплуатируйте устройство в местах, расположенных на высоте.**
10. **При использовании устройства ни в коем случае не направляйте насадку на близко стоящих людей.**
11. **Ни в коем случае не закрывайте всасывающее отверстие и/или выпускное отверстие аэрозольного опрыскивателя.**
    - **Не допускайте засорения всасывающего отверстия или выпускного отверстия аэрозольного опрыскивателя и пылью или грязью во время работы на запыленных участках.**
    - **Используйте только насадки, поставляемые компанией Makita.**
12. **Не используйте устройство вблизи открытого окна и т. п.**
13. **Устройство рекомендуется использовать исключительно в подходящее время – не рано утром или поздно вечером, когда это может потревожить людей.**
14. **В случае соударения устройства с любыми посторонними предметами либо при появлении нехарактерного шума или вибрации немедленно выключите устройство для прекращения его работы. Перед повторным запуском устройства для продолжения работы выньте из него блоки аккумуляторов и проверьте устройство на наличие повреждений. В случае повреждения устройства обратитесь в авторизованный сервисный центр Makita для выполнения ремонта.**
15. **Не засовывайте пальцы или другие предметы во всасывающее отверстие или выпускное отверстие аэрозольного опрыскивателя.**
16. **Не допускайте непреднамеренного запуска. Прежде чем поднимать или переносить устройство или вставлять в него блоки аккумуляторов, убедитесь в том, что переключатель находится в выключенном положении. Если при переноске устройства палец пользователя находится на выключателе или питание подается на устройство с включенным выключателем, это может привести к несчастному случаю.**

17. **Не используйте данное устройство вблизи горючих материалов.**
18. **Избегайте длительной эксплуатации устройства в условиях низкой температуры.**
19. **Не используйте машину, если существует риск удара молнии.**
20. **При использовании устройства на сильно загрязненной поверхности, влажном уклоне или в скользком месте уделяйте внимание устойчивому положению ног.**
21. **Не используйте устройство при плохой погоде в условиях ограниченной видимости.** Несоблюдение этого требования может привести к падению или неправильной работе из-за плохой видимости.
22. **Не допускайте погружения устройства в лужи.**
23. **Не оставляйте устройство без присмотра под открытым небом во время дождя.**
24. **Не используйте устройство в снегопад.**
25. **Во время работы располагайте шнур на расстоянии от препятствий. Зацепившийся за препятствия шнур может стать причиной тяжелой травмы.**
26. **Избегайте работы при минусовых температурах, поскольку жидкость в контейнере может замерзнуть.**

После работы

1. **После распыления химикатов или работы с ними необходимо тщательно помыться водой с мылом. Немедленно примите душ и выстирайте всю защитную одежду отдельно от других вещей. Выполняйте все дополнительные рекомендации производителя химической продукции.**
2. **Опорожняйте, промывайте и очищайте контейнер и фильтр грубой очистки после каждого использования. Это помогает предотвратить кристаллизацию раствора, которая могла бы впоследствии вызвать засорение и химическое повреждение устройства. Кроме того, оставшиеся химикаты могут оказывать нежелательные воздействия во время последующих распылений с использованием какого-либо другого типа химикатов (например, остаточный гербицид может наносить ущерб объектам растительного мира или вызывать их гибель при распылении с пестицидом).**
3. **Не храните устройство с распыляемым раствором в контейнере.**

Техническое обслуживание и хранение

1. **Все гайки, болты и винты должны быть надежно затянуты с целью обеспечения условий для безопасной работы устройства.**
2. **В случае износа или повреждения деталей заменяйте их деталями, поставляемыми компанией Makita.**
3. **Храните устройство в сухом месте, недоступном для детей.**
4. **Перед осмотром, обслуживанием, помещением устройства на хранение или заменой его насадки отключите устройство, убедитесь в том, что все движущиеся части полностью остановились, и выньте блоки аккумуляторов. Перед выполнением каких-либо работ на устройстве дайте ему остыть. Данное устройство требует осторожного обращения и содержания в чистоте.**
5. **Перед помещением устройства на хранение его необходимо полностью охладить.**
6. **Не оставляйте данное устройство под дождем. Данное устройство должно храниться в закрытом помещении.**
7. **При поднимании данного устройства сгибайте колени и будьте осторожны, чтобы не повредить спину.**
8. **При мойке устройства не допускайте попадания воды в электрические узлы, в частности на аккумулятор, двигатель и клеммы.**
9. **Не храните устройство в помещениях с высокой влажностью или температурой, на солнце или под дождем.**
10. **При переноске данного устройства держите его крепко.**
11. **При переноске устройства соблюдайте осторожность, чтобы не допустить попадания шнура под препятствия.**

Эксплуатация и обслуживание электроинструмента, работающего на аккумуляторах

1. **Заряжайте аккумулятор только зарядным устройством, указанным изготовителем.** Зарядное устройство, подходящее для одного типа аккумуляторов, может привести к пожару при его использовании с другим аккумуляторным блоком.
2. **Используйте электроинструмент только с указанными аккумуляторными блоками.** Использование других аккумуляторных блоков может привести к травме или пожару.
3. **Когда аккумуляторный блок не используется, храните его отдельно от металлических предметов, таких как скрепки, монеты, ключи, гвозди, шурупы или другие небольшие металлические предметы, которые могут привести к закорачиванию контактов аккумуляторного блока между собой.** Короткое замыкание между контактами аккумуляторного блока может привести к ожогам или пожару.
4. **При неправильном обращении из аккумуляторного блока может потечь жидкость. Избегайте контакта с ней. В случае контакта с кожей промойте место контакта обильным количеством воды. В случае попадания в глаза обратитесь к врачу.** Жидкость из аккумулятора может вызвать раздражение или ожоги.
5. **Не используйте поврежденные или модифицированные инструменты и аккумуляторные блоки.** Поврежденные или модифицированные аккумуляторы могут работать некорректно, что может привести к пожару, взрыву или травмированию.
6. **Не подвергайте аккумуляторный блок или инструмент воздействию огня или высокой температуры.** Воздействие огня или температуры выше 130 °C может привести к взрыву.

7. **Следуйте всем инструкциям по зарядке и не заряжайте аккумуляторный блок или инструмент при температурных условиях, выходящих за пределы диапазона, указанного в инструкции.** Зарядка ненадлежащим образом или при температурных условиях, выходящих за пределы указанного диапазона, может привести к повреждению батареи и повысить риск пожара.

Электробезопасность

1. **Не бросайте аккумуляторные блоки в огонь.** Они могут взорваться. Уточните местные правила утилизации аккумуляторов.
2. **Не вскрывайте и не разбивайте аккумуляторы.** Содержащийся в них электролит очень едкий, вы можете повредить глаза или кожу. При проглатывании это вещество может вызвать отравление.
3. **Не заряжайте аккумулятор под дождем или в местах с повышенной влажностью.**
4. **Не заряжайте аккумулятор на улице.**
5. **Не касайтесь зарядного устройства, а также разъема и зажимов зарядного устройства влажными руками.**
6. **Запрещается выполнять замену аккумулятора мокрыми руками.**
7. **Запрещается заменять аккумулятор под дождем.**
8. **Избегайте смачивания клемм аккумулятора жидкостью, например водой, и не допускайте погружения аккумулятора в жидкость. Запрещается оставлять аккумулятор под дождем, заряжать, использовать или хранить аккумулятор в местах с повышенной влажностью.** Мокрые клеммы или попадание жидкости внутрь аккумулятора могут привести к короткому замыканию аккумулятора, его перегреву, возгоранию или взрыву.
9. **После извлечения аккумулятора из машины или зарядного устройства его следует хранить в сухом месте.**
10. **В случае попадания воды на блок аккумулятора вылейте воду из блока и протрите его сухой тканью. Прежде чем использовать блок аккумулятора, дайте ему полностью высохнуть в сухом месте.**

Сервисное обслуживание

1. **Сервисное обслуживание электроинструмента должно проводиться только квалифицированным специалистом по ремонту и только с использованием идентичных запасных частей.** Это позволит обеспечить безопасность электроинструмента.
2. **Запрещается обслуживать поврежденные аккумуляторные блоки.** Обслуживание аккумуляторных блоков должен осуществлять только производитель или авторизованные поставщики услуг.

СОХРАНИТЕ ДАННЫЕ ИНСТРУКЦИИ.

⚠*ОСТОРОЖНО:* НЕ ДОПУСКАЙТЕ, чтобы удобство или опыт эксплуатации данного устройства (полученный от многократного использования) доминировали над строгим соблюдением правил техники безопасности при обращении с этим устройством.

НЕПРАВИЛЬНОЕ ИСПОЛЬЗОВАНИЕ инструмента или несоблюдение правил техники безопасности, указанных в данном руководстве, может привести к тяжелой травме.

Важные правила техники безопасности для работы с аккумуляторным блоком

1. **Перед использованием аккумуляторного блока прочитайте все инструкции и предупреждающие надписи на (1) зарядном устройстве, (2) аккумуляторном блоке и (3) инструменте, работающем от аккумуляторного блока.**
2. **Не разбирайте блок аккумулятора и не меняйте его конструкцию.** Это может привести к пожару, перегреву или взрыву.
3. **Если время работы аккумуляторного блока значительно сократилось, немедленно прекратите работу. В противном случае, может возникнуть перегрев блока, что приведет к ожогам и даже к взрыву.**
4. **В случае попадания электролита в глаза промойте их обильным количеством чистой воды и немедленно обратитесь к врачу. Это может привести к потере зрения.**
5. **Не замыкайте контакты аккумуляторного блока между собой:**
   (1) **Не прикасайтесь к контактам какими-либо токопроводящими предметами.**
   (2) **Не храните аккумуляторный блок в контейнере вместе с другими металлическими предметами, такими как гвозди, монеты и т. п.**
   (3) **Не допускайте попадания на аккумуляторный блок воды или дождя.**
   Замыкание контактов аккумуляторного блока между собой может привести к возникновению большого тока, перегреву, возможным ожогам и даже поломке блока.
6. **Не храните и не используйте инструмент и аккумуляторный блок в местах, где температура может достигать или превышать 50 °C (122 °F).**
7. **Не бросайте аккумуляторный блок в огонь, даже если он сильно поврежден или полностью вышел из строя. Аккумуляторный блок может взорваться под действием огня.**
8. **Запрещено вбивать гвозди в блок аккумулятора, резать, ломать, бросать, ронять блок аккумулятора или ударять его твердым предметом.** Это может привести к пожару, перегреву или взрыву.
9. **Не используйте поврежденный аккумуляторный блок.**

10. **Входящие в комплект литий-ионные аккумуляторы должны эксплуатироваться в соответствии с требованиями законодательства об опасных товарах.**
При коммерческой транспортировке, например, третьей стороной или экспедитором, необходимо нанести на упаковку специальные предупреждения и маркировку.
В процессе подготовки устройства к отправке обязательно проконсультируйтесь со специалистом по опасным материалам. Также соблюдайте местные требования и нормы. Они могут быть строже.
Закройте или закрепите разомкнутые контакты и упакуйте аккумулятор так, чтобы он не перемещался по упаковке.
11. **Для утилизации блока аккумулятора извлеките его из инструмента и утилизируйте безопасным способом. Выполняйте требования местного законодательства по утилизации аккумуляторного блока.**
12. **Используйте аккумуляторы только с продукцией, указанной Makita.** Установка аккумуляторов на продукцию, не соответствующую требованиям, может привести к пожару, перегреву, взрыву или утечке электролита.
13. **Если инструментом не будут пользоваться в течение длительного периода времени, извлеките аккумулятор из инструмента.**
14. **Во время и после использования блок аккумулятора может нагреваться, что может стать причиной ожогов или низкотемпературных ожогов. Будьте осторожны при обращении с горячим блоком аккумулятора.**
15. **Не прикасайтесь к контактам инструмента сразу после использования, поскольку они могут быть достаточно горячими, чтобы вызвать ожоги.**
16. **Не допускайте налипания на контакты, отверстия и пазы блока аккумулятора опилок, пыли или земли.** Это может стать причиной перегрева, возгорания, взрыва или неисправности инструмента или блока аккумулятора, что может привести к ожогам или травмам.
17. **Если инструмент не рассчитан на использование вблизи высоковольтных линий электропередач, не используйте блок аккумулятора вблизи высоковольтных линий электропередач.** Это может привести к неисправности, поломке инструмента или блока аккумулятора.
18. **Храните аккумулятор в недоступном для детей месте.**

СОХРАНИТЕ ДАННЫЕ ИНСТРУКЦИИ.

⚠ВНИМАНИЕ: **Используйте только фирменные аккумуляторные батареи Makita.** Использование аккумуляторных батарей, не произведенных Makita, или батарей, которые были подвергнуты модификациям, может привести к взрыву аккумулятора, пожару, травмам и повреждению имущества. Это также автоматически аннулирует гарантию Makita на инструмент и зарядное устройство Makita.

Советы по обеспечению максимального срока службы аккумулятора

1. **Заряжайте блок аккумуляторов перед его полной разрядкой. Обязательно прекратите работу с инструментом и зарядите блок аккумуляторов, если вы заметили снижение мощности инструмента.**
2. **Никогда не подзаряжайте полностью заряженный блок аккумуляторов. Перезарядка сокращает срок службы аккумулятора.**
3. **Заряжайте блок аккумуляторов при комнатной температуре в 10 - 40 °C (50 - 104 °F). Перед зарядкой горячего блока аккумуляторов дайте ему остыть.**
4. **Если блок аккумулятора не используется, извлеките его из инструмента или зарядного устройства.**
5. **Зарядите ионно-литиевый аккумуляторный блок, если вы не будете пользоваться инструментом длительное время (более шести месяцев).**

СБОРКА

⚠ВНИМАНИЕ: **Перед выполнением каких-либо операций с устройством обязательно убедитесь в том, что все блоки аккумуляторов извлечены.** Несоблюдение требования по извлечению всех блоков аккумуляторов может привести к тяжелой травме в результате случайного запуска инструмента.

Сборка труб воздуходувки

1. Ослабьте зажимной винт.
► **Рис.2:** **1.** Зажимной винт

2. Прикрепите рукоятку управления к поворотной трубе и затяните зажимной винт.
► **Рис.3:** **1.** Рукоятка управления **2.** Поворотная труба **3.** Зажимной винт

ПРИМЕЧАНИЕ: **Прикрепляя рукоятку управления к поворотной трубе, следите за тем, чтобы кабель рукоятки управления не перекручивался.**

3. Ослабьте винт на хомуте для шланга, а затем прикрепите шланг к концевой насадке. Совместите канавки в концевой насадке с выступами на поворотной трубе, после чего прикрепите концевую насадку к поворотной трубе, а затем затяните винт на хомуте для шланга.
► **Рис.4:** **1.** Концевая насадка **2.** Хомут для шланга **3.** Поворотная труба **4.** Канавка **5.** Выступ **6.** Винт

4. Ослабьте винт на хомуте для шланга, после чего прикрепите рычаг насадки к хомуту для шланга, а затем прикрепите хомут для шланга к гибкой трубке. Прикрепите поворотную трубу к гибкой трубке, а затем затяните винт на хомуте для шланга.
► **Рис.5:** **1.** Поворотная труба **2.** Рычаг насадки **3.** Хомут для шланга **4.** Гибкая труба **5.** Винт

5. Ослабьте винт на хомуте для шланга, а затем прикрепите хомут для шланга к гибкой трубке. Прикрепите гибкую трубку к коленчатому патрубку, а затем затяните винт на хомуте для шланга.
► **Рис.6:** **1.** Гибкая трубка **2.** Хомут для шланга **3.** Колено

ПРИМЕЧАНИЕ: **Убедитесь в том, что винт хомута для шланга не обращен наружу, как показано на рисунке.**
► **Рис.7:** **1.** Винт

6. Прикрепите кабель управления к кабельным держателям.
► **Рис.8:** **1.** Держатель кабеля **2.** Кабель управления

ПРИМЕЧАНИЕ: **Убедитесь в том, что кабель управления надежно зафиксирован в держателе кабеля.**

Регулировка поясного и плечевых ремней

1. Наденьте устройство, после чего защелкните пряжку поясного ремня и отрегулируйте его длину.
► **Рис.9:** **1.** Пряжка

2. Отрегулируйте плечевой ремень по длине.
► **Рис.10:** **1.** Плечевой ремень

Регулировка положения рычага управления

Ослабьте зажимной винт. Переместите рукоятку управления вдоль поворотной трубы в наиболее удобное положение, а затем затяните зажимной винт.
► **Рис.11:** **1.** Рукоятка управления **2.** Поворотная труба **3.** Зажимной винт

Прикрепление концевого рассеивателя

Для рассеивания аэрозоля можно прикрепить концевой рассеиватель к концевой насадке, как показано на рисунке.
► **Рис.12:** **1.** Концевой рассеиватель

Прикрепление дефлектора

Дополнительные принадлежности

Подача аэрозоля может направляться вверх или вниз за счет прикрепления дефлектора к концевой насадке, как показано на рисунке.
► **Рис.13:** **1.** Дефлектор

ОПИСАНИЕ РАБОТЫ

⚠***ВНИМАНИЕ:*** **Перед регулировкой или проверкой функционирования устройства обязательно выключите его и выньте блоки аккумуляторов.**

Установка или снятие блока аккумуляторов

⚠***ВНИМАНИЕ:*** **Перед установкой и извлечением блока аккумулятора выключайте машину.**

⚠***ВНИМАНИЕ:*** **При установке и извлечении блока аккумулятора крепко удерживайте машину и блок аккумулятора.** Если не удерживать машину и блок аккумулятора крепко, они могут выскользнуть из рук, что приведет к повреждению машины и блока аккумулятора, а также травмированию оператора.

⚠***ВНИМАНИЕ:*** **Перед использованием убедитесь, что заперли крышку блока аккумулятора.** В противном случае грязь, мусор или вода могут повредить изделие или блок аккумулятора.

⚠***ВНИМАНИЕ:*** **Обязательно устанавливайте блок аккумулятора до конца таким образом, чтобы красный индикатор не был виден.** В противном случае блок может выпасть из машины и нанести травму вам или другим людям.

⚠***ВНИМАНИЕ:*** **Не прилагайте чрезмерных усилий при установке блока аккумулятора.** Если блок не двигается свободно, значит он вставлен неправильно.

⚠***ВНИМАНИЕ:*** **При установке и извлечении блока аккумулятора крепко удерживайте крышку аккумуляторного отсека.**

Чтобы установить блок аккумулятора:

1. Потяните стопорный рычаг вверх, а затем откройте крышку аккумуляторного отсека.
► **Рис.14:** **1.** Стопорный рычаг **2.** Крышка аккумуляторной батареи

2. Совместите язычок на блоке аккумулятора с канавкой на машине и вставьте блок до легкого щелчка.
► **Рис.15:** **1.** Блок аккумулятора

3. Закройте крышку аккумулятора и нажмите на нее до фиксации рычагом блокировки.

Снятие блока аккумулятора

1. Потяните вверх стопорный рычаг и откройте крышку аккумуляторного отсека.

2. Потяните блок аккумулятора из машины, удерживая нажатой кнопку на лицевой стороне, и извлеките блок.
► **Рис.16:** **1.** Блок аккумулятора

3. Закройте крышку аккумулятора.

Кнопка проверки состояния аккумуляторов

Остаточную емкость аккумуляторов можно проверить путем нажатия кнопки проверки состояния аккумуляторов.

► **Рис.17:** **1.** Индикатор аккумулятора **2.** Кнопка проверки состояния аккумуляторов

Состояние индикатора аккумуляторной батареи			Уровень заряда аккумулятора
Вкл.	Выкл.	Мигает	
			от 50% до 100%
			от 20% до 50%
			от 0% до 20%

ПРИМЕЧАНИЕ: Световой индикатор остаточной емкости аккумулятора предназначен только для справочных целей. Фактическая емкость аккумулятора может различаться в зависимости от условий использования или температуры окружающей среды.

ПРИМЕЧАНИЕ: Во время работы устройства световой индикатор не загорается даже при нажатии проверочной кнопки.

ПРИМЕЧАНИЕ: Световой индикатор автоматически гаснет через несколько секунд.

ПРИМЕЧАНИЕ: Если установлены два блока аккумуляторов, то первым используется аккумулятор, установленный с правой стороны.

ПРИМЕЧАНИЕ: Если установлены два блока аккумуляторов, то устройство автоматически переключается на другой аккумулятор при исчерпании заряда используемого аккумулятора.

Индикация оставшегося заряда аккумулятора

Нажмите кнопку проверки на аккумуляторном блоке для проверки заряда. Индикаторы загорятся на несколько секунд.

► **Рис.18:** **1.** Индикаторы **2.** Кнопка проверки

Индикаторы			Уровень заряда
Горит	Выкл.	Мигает	
			от 75 до 100%
			от 50 до 75%
			от 25 до 50%
			от 0 до 25%
			Зарядите аккумуляторную батарею.
			Возможно, аккумуляторная батарея неисправна.

ПРИМЕЧАНИЕ: В зависимости от условий эксплуатации и температуры окружающего воздуха индикация может незначительно отличаться от фактического значения.

ПРИМЕЧАНИЕ: Первая (дальняя левая) индикаторная лампа будет мигать во время работы защитной системы аккумулятора.

Система защиты устройства / аккумулятора

Устройство оснащается системой защиты устройства / аккумулятора. Эта система автоматически отключает питание двигателя для продления срока службы устройства и аккумулятора. В перечисленных ниже случаях, влияющих на работу самого устройств или аккумулятора, происходит автоматический останов устройства:

Защита от перегрузки

Если из-за способа эксплуатации устройство или аккумулятор потребляет аномально высокий ток, то устройство автоматически выключится, а основной индикатор питания начнет мигать зеленым. В этом случае выключите устройство и прекратите его применение, из-за которого произошла его перегрузка. Затем включите устройство для перезапуска.

Защита от перегрева

В случае перегрева устройство останавливается автоматически, а основной индикатор питания загорается красным. В этом случае дайте устройству и аккумулятору остыть перед повторным включением.

ПРИМЕЧАНИЕ: В случае перегрева аккумулятора основной индикатор питания мигает красным.

Защита от переразрядки

При недостаточной емкости аккумулятора устройство автоматически останавливается, а основной индикатор питания мигает красным. В этом случае следует извлечь из устройства аккумулятор и зарядить его или заменить на полностью заряженный.

Защита от других неполадок

Система защиты также обеспечивает защиту от других неполадок, способных повредить машину, и обеспечивает автоматическую остановку машины. В случае временной остановки или прекращения работы машины выполните все перечисленные ниже действия для устранения причины остановки.

1. Выключите и снова включите машину для ее перезапуска.
2. Зарядите аккумулятор(-ы) или замените его(их) заряженным(-и).
3. Дайте машине и аккумулятору(-ам) остыть.

Если после возврата системы защиты в исходное состояние ситуация не изменится, обратитесь в сервисный центр Makita.

ПРИМЕЧАНИЕ: **Если машина останавливается по причине, не описанной выше, см. раздел, касающийся поиска и устранения неисправностей.**

Основной переключатель питания

⚠***ОСТОРОЖНО:*** **Держите основной переключатель питания выключенным, когда он не используется.**

Для включения устройства нажмите главный переключатель питания. Индикаторы загораются зеленым. Для выключения нажмите и удерживайте главный переключатель питания до отключения индикаторов.

► **Рис.19:** **1.** Индикатор скорости **2.** Главный переключатель питания

Скорость может меняться между тремя уровнями. Для изменения скоростного режима нажмите главный переключатель питания. При изменении скоростного режима загораются соответствующие индикаторы скорости.

ПРИМЕЧАНИЕ: Устройство оснащено функцией автоматического отключения. Для предотвращения случайного запуска главный переключатель питания автоматически отключается, если не использовать устройство в течение определенного периода времени после включения главного переключателя питания.

ПРИМЕЧАНИЕ: Если основной индикатор питания загорится красным или начнет мигать красным или зеленым, см. раздел инструкций по системе защиты устройства/аккумулятора.

Действие выключателя

⚠***ОСТОРОЖНО:*** **Перед установкой блока аккумулятора в машину убедитесь в том, что триггерный переключатель работает правильно и возвращается в положение OFF (ВЫКЛ.) при отпускании.**

Для запуска устройства нажмите на триггерный переключатель, удерживая нажатым пусковой рычаг. Увеличение скорости достигается увеличением давления на триггерный переключатель. Для остановки отпустите триггерный переключатель.

► **Рис.20:** **1.** Триггерный переключатель **2.** Пусковой рычаг

Открывание и закрывание рычагов

Устройство оснащается тремя рычагами.

Рычаг насадки

Рычаг насадки используется для выдувания аэрозоля. В обычном состоянии рычаг насадки должен быть закрыт; открывайте рычаг насадки только при выдувании аэрозоля.

► **Рис.21:** **1.** Закрыт **2.** Открыт

Сливной рычаг

Сливной рычаг используется для слива жидкости, находящейся в контейнере. При работе с устройством обязательно закрывайте данный рычаг.

► **Рис.22:** **1.** Закрыт **2.** Открыт

Рычаг контейнера

Рычаг контейнера используется при замене фильтра. При работе с устройством обязательно открывайте данный рычаг.

► **Рис.23:** **1.** Закрыт **2.** Открыт

Ручка регулировки объема подачи

Объем жидкости, подаваемой на концевую насадку, может регулироваться. Для подачи максимального объема жидкости поверните ручку таким образом, чтобы совместить цифру "4" с треугольной меткой. Для подачи минимального объема жидкости поверните ручку таким образом, чтобы совместить цифру "1" с треугольной меткой.

► **Рис.24:** **1.** Ручка регулировки объема подачи **2.** Треугольная метка

Электронная функция

Для простоты эксплуатации устройство оснащено электронной функцией.

- Постоянный контроль скорости
  Функция контроля скорости обеспечивает неизменное число оборотов независимо от нагрузки.
- Функция клапана подачи
  Устройство оснащается клапаном подачи. Клапан подачи автоматически открывается для подачи жидкости в контейнер при нажатии триггерного переключателя и автоматически закрывается при отпускании триггерного переключателя.

Функция предотвращения случайного запуска

При включении устройства с нажатым пусковым рычагом и триггерным переключателем устройство не запускается, а основной индикатор питания мигает зеленым. Для запуска устройства сначала отпустите триггерный переключатель, а затем включите устройство.

ЭКСПЛУАТАЦИЯ

⚠***ВНИМАНИЕ:*** **При надевании устройства располагайте ремни на обоих плечах.** В противном случае устройство может упасть во время его надевания или использования и причинить травму.

⚠***ВНИМАНИЕ:*** **При надевании устройства располагайте его у себя на спине.** В противном случае устройство может упасть во время работы и причинить травму.

⚠***ВНИМАНИЕ:*** **Не ставьте устройство на землю во время его работы.** Песок или пыль могут попасть через всасывающее отверстие и причинить неисправность или травму.

Перед началом работы с данным устройством отрегулируйте длину плечевого ремня и поясного ремня.

1. Расположите устройство на ровной и устойчивой поверхности.

2. Убедитесь в том, что рычаги находятся в следующих положениях.

• Сливной рычаг – в закрытом положении.
► **Рис.25: 1.** Сливной рычаг

• Рычаг контейнера – в открытом положении.
► **Рис.26: 1.** Рычаг контейнера

• Рычаг насадки – в закрытом положении.
► **Рис.27: 1.** Рычаг насадки

3. Откройте крышку контейнера и установите фильтр грубой очистки.
► **Рис.28: 1.** Крышка контейнера **2.** Фильтр грубой очистки

4. Залейте жидкость в контейнер и плотно заверните крышку контейнера.
► **Рис.29**

5. Наденьте устройство на себя и застегните пряжку на поясном ремне.

6. Поверните рычаг насадки таким образом, чтобы он оказался в открытом положении.
► **Рис.30: 1.** Рычаг насадки

7. Включите устройство и выполняйте операцию аэрозольного опрыскивания, крепко удерживая рукоятку управления.

После окончания работы поверните рычаг насадки таким образом, чтобы он оказался в закрытом положении.

При снятии устройства расстегните пряжку поясного ремня и медленно снимите устройство.
► **Рис.31: 1.** Пряжка

ПРИМЕЧАНИЕ: Для размешивания жидкости в контейнере можно повернуть фильтр грубой очистки, как показано на рисунке.

► **Рис.32: 1.** Фильтр грубой очистки

ОБСЛУЖИВАНИЕ

⚠ВНИМАНИЕ: **Перед помещением на хранение, переноской, осмотром или техническим обслуживанием машины обязательно вынимайте все блоки аккумуляторов.**

Для обеспечения БЕЗОПАСНОСТИ и НАДЕЖНОСТИ оборудования ремонт, любое другое техобслуживание или регулировку необходимо производить в уполномоченных сервис-центрах Makita или сервис-центрах предприятия с использованием только сменных частей производства Makita.

Слив жидкости

При сливе находящейся в контейнере жидкости снимите шланг с основного блока, а затем слейте находящуюся в контейнере жидкость в какую-либо емкость, открыв сливной рычаг. После слива жидкости обязательно закройте сливной рычаг и прикрепите шланг к основному блоку.
► **Рис.33: 1.** Сливной рычаг **2.** Шланг

ПРИМЕЧАНИЕ: Для полного опорожнения контейнера слегка наклоните основной блок в сторону выходного отверстия шланга.

Очистка устройства

ПРИМЕЧАНИЕ: **Запрещается использовать бензин, растворители, спирт и другие подобные жидкости. Это может привести к обесцвечиванию, деформации и трещинам.**

Для очистки устройства стирайте пыль сухой тряпкой или тряпкой, смоченной в мыльной воде и хорошо отжатой.

Удалите пыль или грязь из всасывающего отверстия.
► **Рис.34: 1.** Всасывающее отверстие

Очистка фильтра

Регулярно очищайте фильтр. Для очистки фильтра выполните следующие действия.

1. Выньте блоки аккумуляторов и закройте рычаг контейнера.

2. Снимите крышку фильтра, повернув ее против часовой стрелки, а затем снимите фильтр.
► **Рис.35: 1.** Крышка фильтра **2.** Фильтр

3. Очистите фильтр проточной водой.

4. Прикрепите фильтр к основному блоку и плотно заверните крышку фильтра.

5. Откройте рычаг контейнера.

Хранение

Перед помещением устройства на хранение произведите его полное техническое обслуживание. Храните устройство в недоступном для детей месте, где оно не будет подвергаться воздействию влаги, дождя или прямых солнечных лучей.
Для фиксации трубы в вертикальном положении можно прикрепить ее к устройству с помощью ремешка, как показано на рисунке.
► **Рис.36: 1.** Ремешок

Смена насадки

Стандартная насадка может быть заменена на насадку ULV (сверхмалого объема). Насадка ULV может подавать более мелкодисперсный аэрозоль по сравнению со стандартной насадкой. Для смены насадки выполните следующие действия.

1. Ослабьте винт и выверните его, а затем снимите переднюю часть концевой насадки.
► **Рис.37: 1.** Винт **2.** Концевая насадка

2. Снимите стандартную насадку, повернув ее против часовой стрелки с помощью гаечного ключа.
► **Рис.38: 1.** Гаечный ключ **2.** Стандартная насадка

3. Выньте уплотнительное кольцо из стандартной насадки, а затем прикрепите его к насадке ULV .
► **Рис.39: 1.** Уплотнительное кольцо
2. Стандартная насадка **3.** Насадка ULV

4. Прикрепите насадку ULV, повернув ее по часовой стрелке с помощью гаечного ключа.
► **Рис.40: 1.** Гаечный ключ **2.** Насадка ULV

ПРИМЕЧАНИЕ: **Не затягивайте насадку слишком сильно. Рекомендуемый момент затяжки составляет приблизительно 1,0 Н•м.** При слишком сильном затягивании насадки возможно повреждение крепежной части насадки.

5. Прикрепите концевую насадку и затяните винт.
► **Рис.41: 1.** Винт **2.** Концевая насадка

ПОИСК И УСТРАНЕНИЕ НЕИСПРАВНОСТЕЙ

Прежде чем обращаться по поводу ремонта, проведите осмотр самостоятельно. Если обнаружена неисправность, не указанная в руководстве, не пытайтесь разобрать инструмент. Обратитесь в один из авторизованных сервисных центров Makita, в которых для ремонта используются только оригинальные детали Makita.

Состояние неисправности	**Возможная причина (неисправности)**	**Способ устранения**
Не работает электромотор.	Аккумулятор не установлен.	Установите аккумулятор.
	Неисправен аккумулятор (под напряжением)	Зарядите аккумулятор. Если перезарядка не помогает, замените аккумулятор.
	Привод работает неправильно.	Обратитесь в местный авторизованный центр для ремонта.
После непродолжительного использования двигатель останавливается.	Низкий уровень заряда аккумулятора.	Зарядите аккумулятор. Если перезарядка не помогает, замените аккумулятор.
	Перегрев.	Прекратите работу и дайте машине остыть.
Аэрозоль не подается.	Контейнер пуст.	Наполните контейнер жидкостью.
	Рычаг насадки или рычаг контейнера закрыт.	Откройте рычаг насадки и рычаг контейнера.
	Насадка засорена.	Снимите стандартную насадку или насадку ULV, а затем очистите насадку проточной водой для удаления застрявшего материала.
	Фильтр засорен.	Снимите фильтр и очистите его проточной водой для удаления застрявшего материала.
Машина не достигает максимальной скорости работы.	Неправильно установлен аккумулятор.	Установите аккумулятор, как описано в этом руководстве.
	Заряд аккумулятора падает.	Зарядите аккумулятор. Если перезарядка не помогает, замените аккумулятор.
	Привод работает неправильно.	Обратитесь в местный авторизованный центр для ремонта.
Сильная вибрация: ⇨ немедленно выключите машину!	Привод работает неправильно.	Обратитесь в местный авторизованный центр для ремонта.
Двигатель не останавливается. ⇨ Немедленно извлеките аккумулятор!	Электрическая или электронная неисправность.	Извлеките аккумулятор и обратитесь в местный авторизованный сервисный центр для ремонта.

ДОПОЛНИТЕЛЬНЫЕ ПРИНАДЛЕЖНОСТИ

⚠ВНИМАНИЕ: **Эти принадлежности или насадки рекомендуются для использования с устройством Makita, указанным в этом руководстве.** Использование других принадлежностей или насадок может привести к травме. Используйте принадлежность или насадку только по назначению.

Если вам необходимо содействие в получении дополнительной информации по этим принадлежностям, свяжитесь с вашим сервис-центром Makita.

- Дефлектор
- Оригинальный аккумулятор и зарядное устройство Makita

ПРИМЕЧАНИЕ: Некоторые элементы из списка могут входить в комплект машины в качестве стандартных принадлежностей. Они могут различаться в зависимости от страны.

Makita Europe N.V. Jan-Baptist Vinkstraat 2,
3070 Kortenberg, Belgium

Makita Corporation 3-11-8, Sumiyoshi-cho,
Anjo, Aichi 446-8502 Japan

885A15-963
EN, SL, SQ, BG,
HR, MK, SR, RO,
UK, RU
20221125

www.makita.com